# Repair Parts Manual
# Manual De Repuestos

**YTH22V46/96043021300**

Please read the operator's manual carefully and make sure you understand the instructions before using the machine.

Por favor lea cuidadosamente y comprenda estas intrucciones antes de usar esta maquina.

**English/Spanish**

**115 79 17-27 Rev. 1**

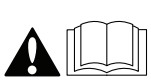

# HOW TO USE THIS MANUAL

This manual is designed to provide the customer with a means to identify the parts on his/her tractor when ordering repair parts. The illustrations may or may not represent the actual assemblies; therefore, it is not recommended to use this manual as a guide to assemble or disassemble the tractor. Some hardware and parts are drawn larger in order to more readily identify them.

Each tractor has its own model number.

The model number for your tractor can be found on the fender under the seat.

When ordering parts, always give the following information:

- Product - “TRACTOR”
- MODEL NUMBER - “**YTH22V46" (96043021300)**”
- Part Number
- Part Description

## TABLE OF CONTENTS


**SCHEMATIC ..... 3**
**ELECTRICAL ..... 4-5**
**CHASSIS ..... 6-7**
**DRIVE ..... 8-9**
**ENGINE ..... 10-11**
**STEERING ..... 12-13**
**MOWER DECK ..... 14-15**
**MOWER LIFT ..... 16**
**SEAT ..... 17**
**DECALS ..... 18**


# COMO UTILIZAR ESTE MANUAL

Este manual está diseñado para brindarle al comprador un medio para identificar las piezas del tractor para cuando necesite hacer el pedido de un repuesto. Las ilustraciones pueden o no representar los ensambles reales; por lo tanto, no se recomienda utilizar este manual como una guía para ensamblar o desarmar el tractor. Algunos accesorios y piezas están dibujados en tamaños más grandes para identificarlos con mayor facilidad.

Cada tractor tiene su propio número de modelo.

El número de modelo del tractor se encuentra en el guardabarros debajo del asiento.

Cuando haga el pedido de una pieza, siempre brinde la siguiente información:

- Producto: ”TRACTOR”
- NÚMERO DE MODELO: **“YTH22V46"(96043021300)”**
- Número de pieza
- Descripción de la pieza

## ÍNDICE


**DIAGRAMA ..... 19**
**DIAGRAMA ELÉCTRICO ..... 20-21**
**CHASIS ..... 22-23**
**TRANSMISIÓN ..... 24-25**
**MOTOR ..... 26-27**
**DIRECCIÓN ..... 28-29**
**PLATAFORMA DE LA CORTADORA DE CÉSPED ..... 30-31**
**ELEVACIÓN DE LA CORTADORA DE CÉSPED ..... 32**
**ASIENTO ..... 33**
**CALCOMANÍAS ..... 34**

# TRACTOR - MODEL NO. YTH22V46 (96043021300), PRODUCT NO. 960 43 02-13
## SCHEMATIC

SCH11

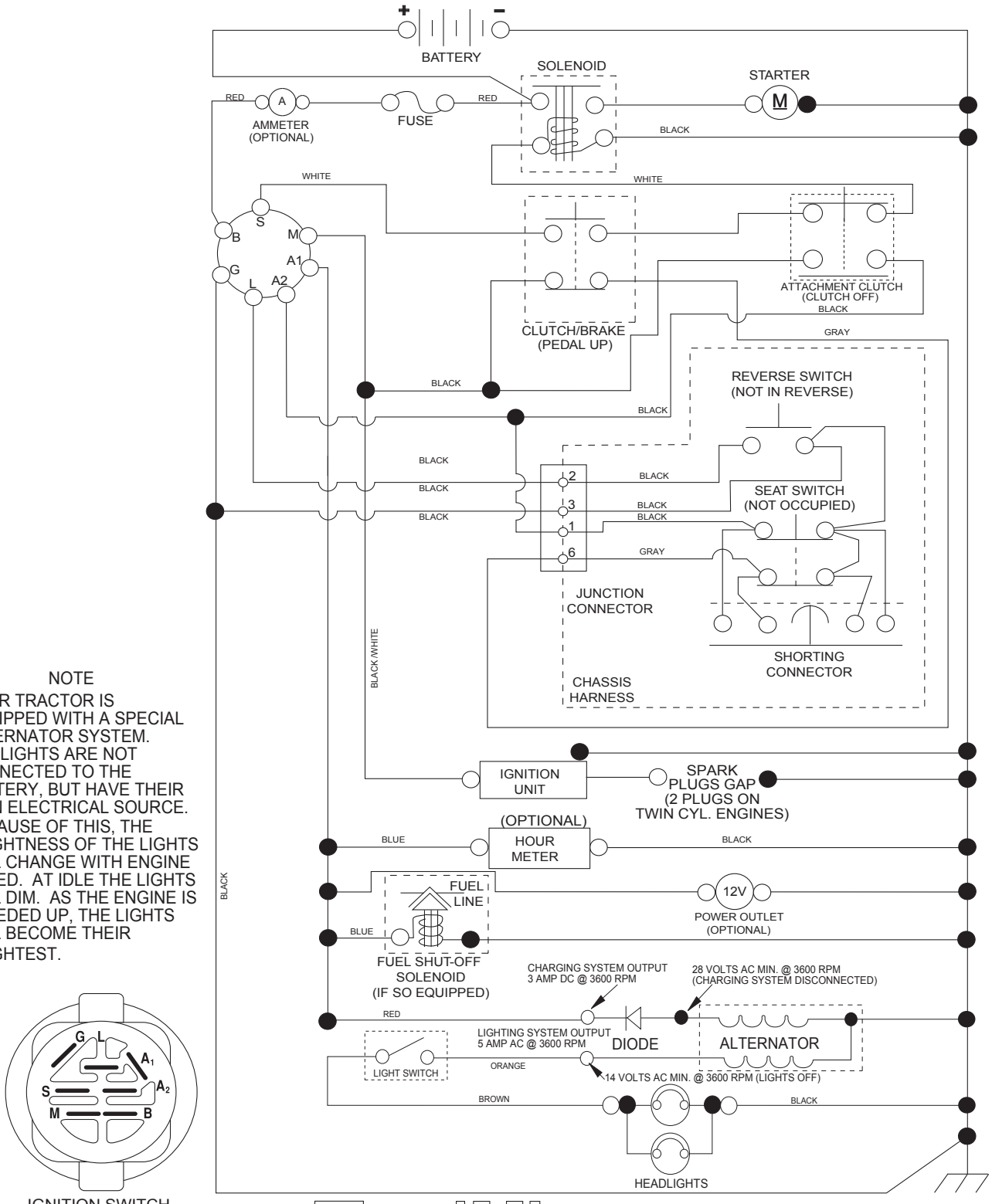


NOTE

YOUR TRACTOR IS EQUIPPED WITH A SPECIAL ALTERNATOR SYSTEM. THE LIGHTS ARE NOT CONNECTED TO THE BATTERY, BUT HAVE THEIR OWN ELECTRICAL SOURCE. BECAUSE OF THIS, THE BRIGHTNESS OF THE LIGHTS WILL CHANGE WITH ENGINE SPEED. AT IDLE THE LIGHTS WILL DIM. AS THE ENGINE IS SPEEDED UP, THE LIGHTS WILL BECOME THEIR BRIGHTEST.




IGNITION SWITCH

| POSITION | CIRCUIT | "MAKE" |
|---|---|---|
| OFF | M+G+A1 | |
| RUN/OVERRIDE | B+A1 | |
| RUN | B+A1 | L+A2 |
| START | B + S + A1 | |

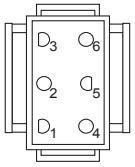


CHASSIS HARNESS CONNECTOR (MATING SIDE)

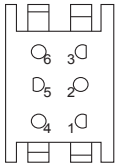


DASH HARNESS CONNECTOR (MATING SIDE)

WIRING INSULATED CLIPS NOTE: IF WIRING INSULATED CLIPS WERE REMOVED FOR SERVICING OF UNIT, THEY SHOULD BE RE-INSTALLED TO PROPERLY SECURE YOUR WIRING.

NON-REMOVABLE CONNECTIONS

REMOVABLE CONNECTIONS

# TRACTOR - MODEL NO. YTH22V46 (96043021300), PRODUCT NO. 960 43 02-13
## ELECTRICAL

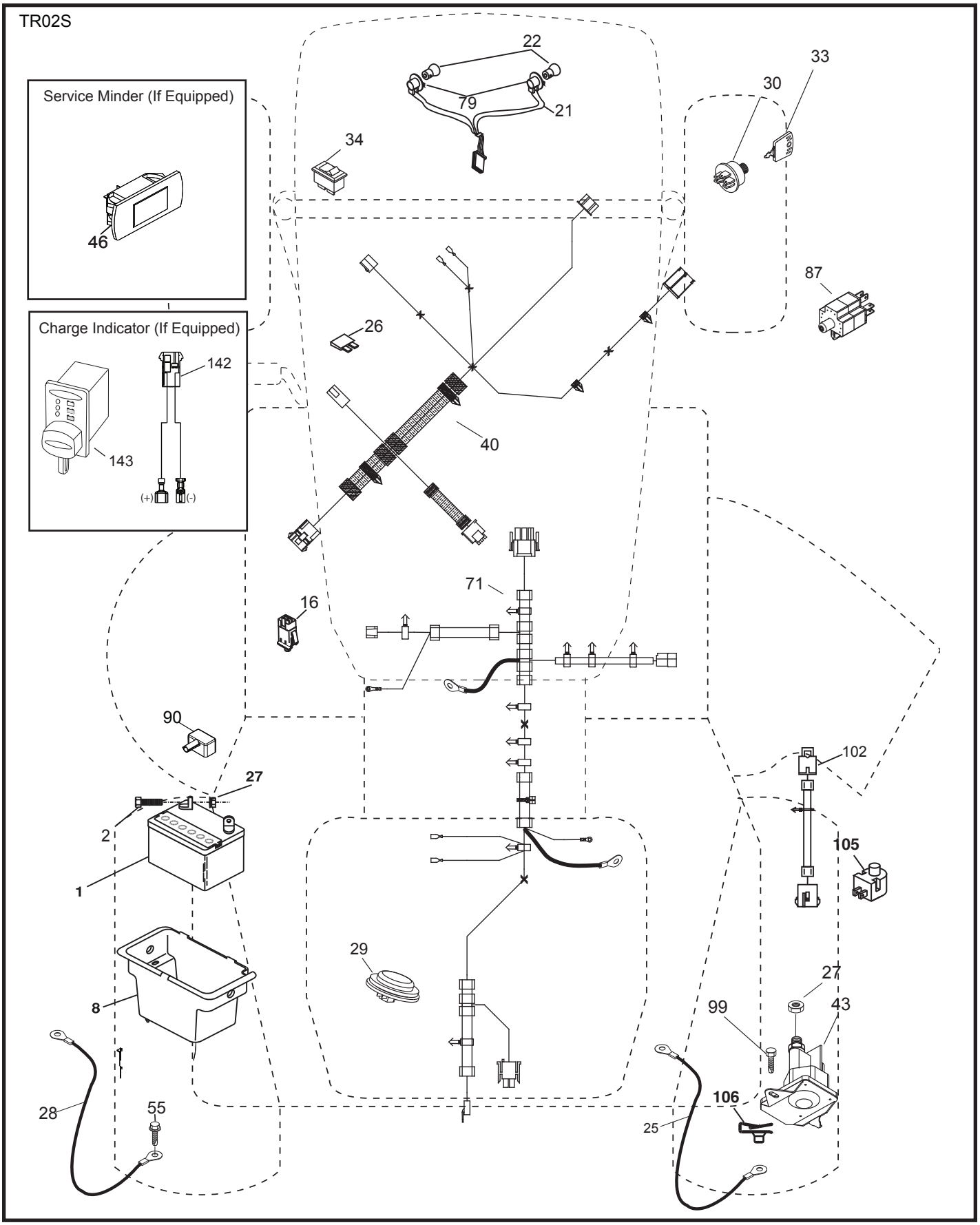

# TRACTOR - MODEL NO. YTH22V46 (96043021300), PRODUCT NO. 960 43 02-13
## ELECTRICAL

| KEY NO. | PART NO. | DESCRIPTION |
|---|---|---|
| 1 | 532 16 34-65 | Battery |
| 2 | 874 76 04-12 | Bolt Hex Hd. 1/4-20 unc x 3/4 |
| 8 | 532 19 32-28 | Box Battery |
| 16 | 532 17 61-38 | Switch Interlock Push-In |
| 21 | 532 40 02-52 | Harness Socket Light w/4152J |
| 22 | 532 00 41-52 | Bulb Light |
| 25 | 581 49 80-01 | Cable Starter |
| 26 | 532 17 51-58 | Fuse |
| 27 | 873 51 04-00 | Nut Keps Hex 1/4-20 unc |
| 28 | 532 42 16-86 | Cable, Ground |
| 29 | 532 40 15-45 | Switch, Seat |
| 30 | 532 19 33-50 | Switch, Ign. |
| 33 | 532 41 19-33 | Key/Chain |
| 34 | 532 11 07-12 | Switch Light/Reset |
| 40 | 585 84 94-01 | Harness Ign. Dash |
| 43 | 532 19 25-07 | Solenoid |
| 46 | 586 16 18-01 | Gauge Service minder |
| 55 | 817 06 05-12 | Screw Thdrol. 5/16-18 x 3/4 TYTT |
| 71 | 585 84 93-01 | Harness Ign. Chassis |
| 79 | 532 17 52-42 | Bulbholder Asm. Incandescent |
| 87 | 532 19 78-02 | Switch Interlock Clutch |
| 90 | 532 43 53-95 | Cover Terminal Battery |
| 99 | 817 67 04-12 | Screw |
| 102 | 532 40 44-54 | Harness Pigtail |
| 105 | 532 40 75-68 | Switch Reverse |
| 106 | 532 17 48-14 | Pal Nut |

**NOTE:** All component dimensions given in U.S. inches
1 inch = 25.4 mm

# TRACTOR - MODEL NO. YTH22V46 (96043021300), PRODUCT NO. 960 43 02-13
## CHASSIS

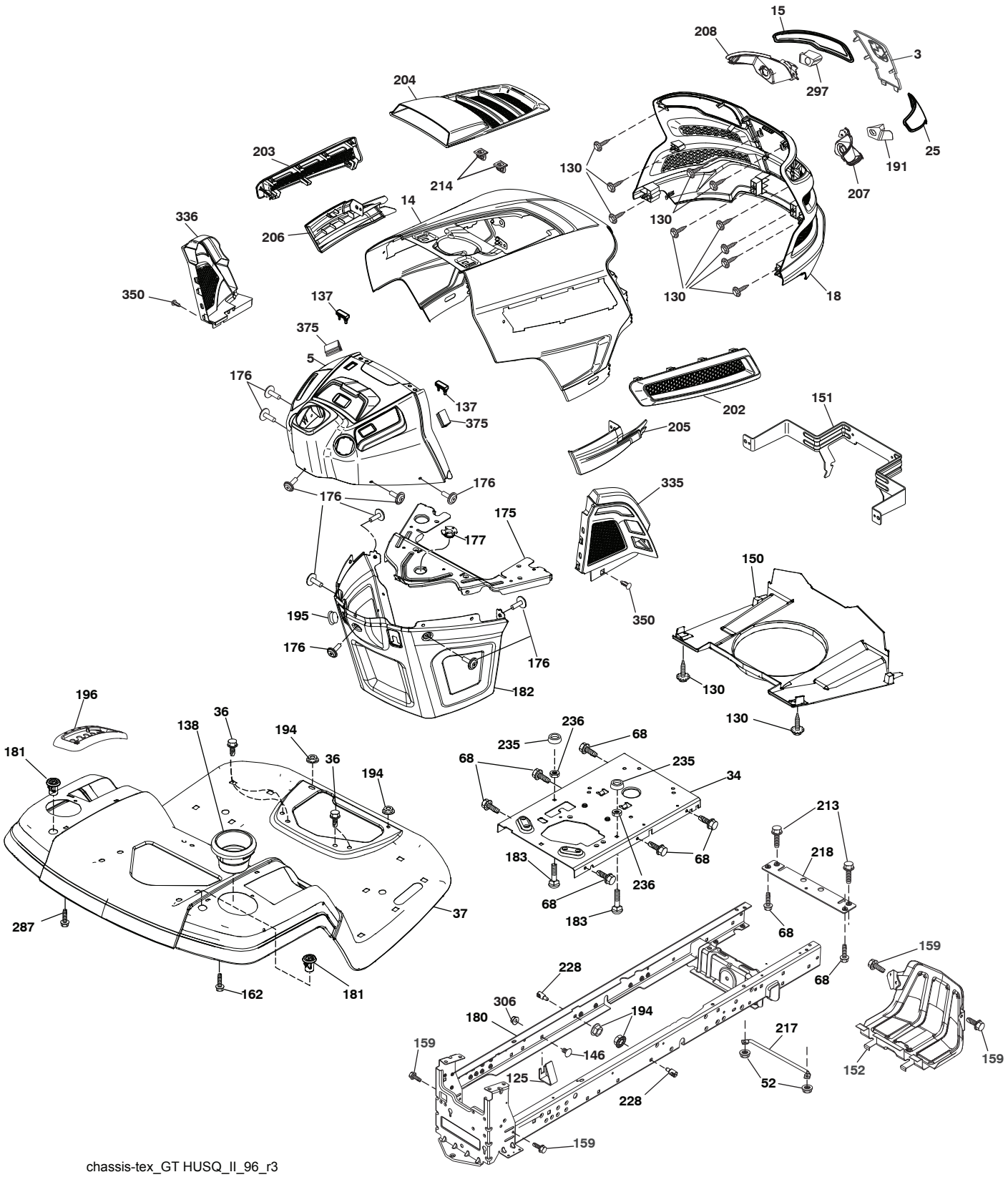


chassis-tex_GT HUSQ_II_96_r3

# TRACTOR - MODEL NO. YTH22V46 (96043021300), PRODUCT NO. 960 43 02-13
## CHASSIS

| KEY NO. | PART NO. | DESCRIPTION |
|---|---|---|
| 3 | 532 44 44-81 | Applique Sub Asm. |
| 5 | 581 46 68-04 | Dash |
| 14 | 532 44 11-77 | Hood |
| 15 | 532 43 97-33 | Lens LH |
| 18 | 532 44 06-53 | Grille |
| 25 | 532 44 33-85 | Lens RH |
| 34 | 580 91 08-01 | Plate Engine |
| 36 | 817 06 05-12 | Screw 5/16-18 x 3/4 |
| 37 | 532 44 12-06 | Fender |
| 52 | 873 68 05-00 | Nut Lock 5/16-18 |
| 68 | 817 49 05-08 | Screw Thdrol 5/16-18 x 1/2 |
| 125 | 581 68 48-01 | Clip Fuel Line |
| 130 | 532 41 63-58 | Screw #10 x 0.750 |
| 137 | 532 40 75-90 | Bumper Dash |
| 138 | 532 43 97-47 | Cupholder |
| 146 | 581 85 79-01 | Bolt |
| 150 | 532 43 97-74 | Air Duct |
| 151 | 532 43 66-70 | Bracket Pivot |
| 152 | 532 43 98-70 | Shield Browning |
| 159 | 817 00 06-12 | Screw Hexwsh Thrd 3/8-16 x 3/4 |
| 162 | 532 14 24-32 | Screw |
| 175 | 532 19 63-04 | Crossmember |
| 176 | 532 40 07-76 | Screw 10-24 x 5/8 |
| 177 | 532 19 52-28 | Bushing Steering |
| 180 | 532 19 54-57 | Chassis |
| 181 | 532 43 97-46 | Bushing Mtg. Fender Crgo |
| 182 | 532 40 68-59 | Dash Lower |
| 183 | 874 52 05-20 | Bolt 5/16-18 x 1-1/4 |
| 191 | 532 43 74-55 | Insert Reflective RH |
| 194 | 873 90 05-00 | Nut Lock Hex Flange 5/16-18 |
| 195 | 532 40 41-37 | Plug Hole Dash Lower |
| 196 | 532 43 96-47 | Console Asm. Deck Lift |
| 202 | 532 43 97-28 | Vent Side Hood RH |
| 203 | 532 43 97-27 | Vent Side Hood LH |
| 204 | 532 43 57-14 | Vent Top Hood |
| 205 | 532 43 97-30 | Trim Hood Side RH |
| 206 | 532 43 97-29 | Trim Hood Side LH |
| 207 | 532 43 97-34 | Bezel RH |
| 208 | 532 43 97-35 | Bezel LH |
| 213 | 874 76 05-12 | Bolt 5/16-18 x 3/4 |
| 214 | 532 19 91-45 | Clip Retainer Tinner |
| 217 | 532 40 91-67 | Rod Pivot |
| 218 | 532 19 63-95 | X-Piece Hood Stop |
| 228 | 532 19 51-61 | Stud Fastner |
| 235 | 532 40 61-29 | Spacer Fender |
| 236 | 873 93 05-00 | Nut Lock 5/16-18 unc |
| 287 | 817 60 04-06 | Screw 1/4-20 x 3/8 |
| 297 | 532 43 74-56 | Insert Reflective LH |
| 306 | 873 90 06-00 | Nut Lock |
| 335 | 532 44 82-04 | Cover RH |
| 336 | 532 44 53-09 | Cover LH |
| 350 | 532 44 51-43 | Clip X-mas Tree |
| 375 | 586 90 82-01 | Dash Clip-On Bumper |

**NOTE:** All component dimensions given in U.S. inches
1 inch = 25.4 mm

# TRACTOR - MODEL NO. YTH22V46 (96043021300), PRODUCT NO. 960 43 02-13
## DRIVE

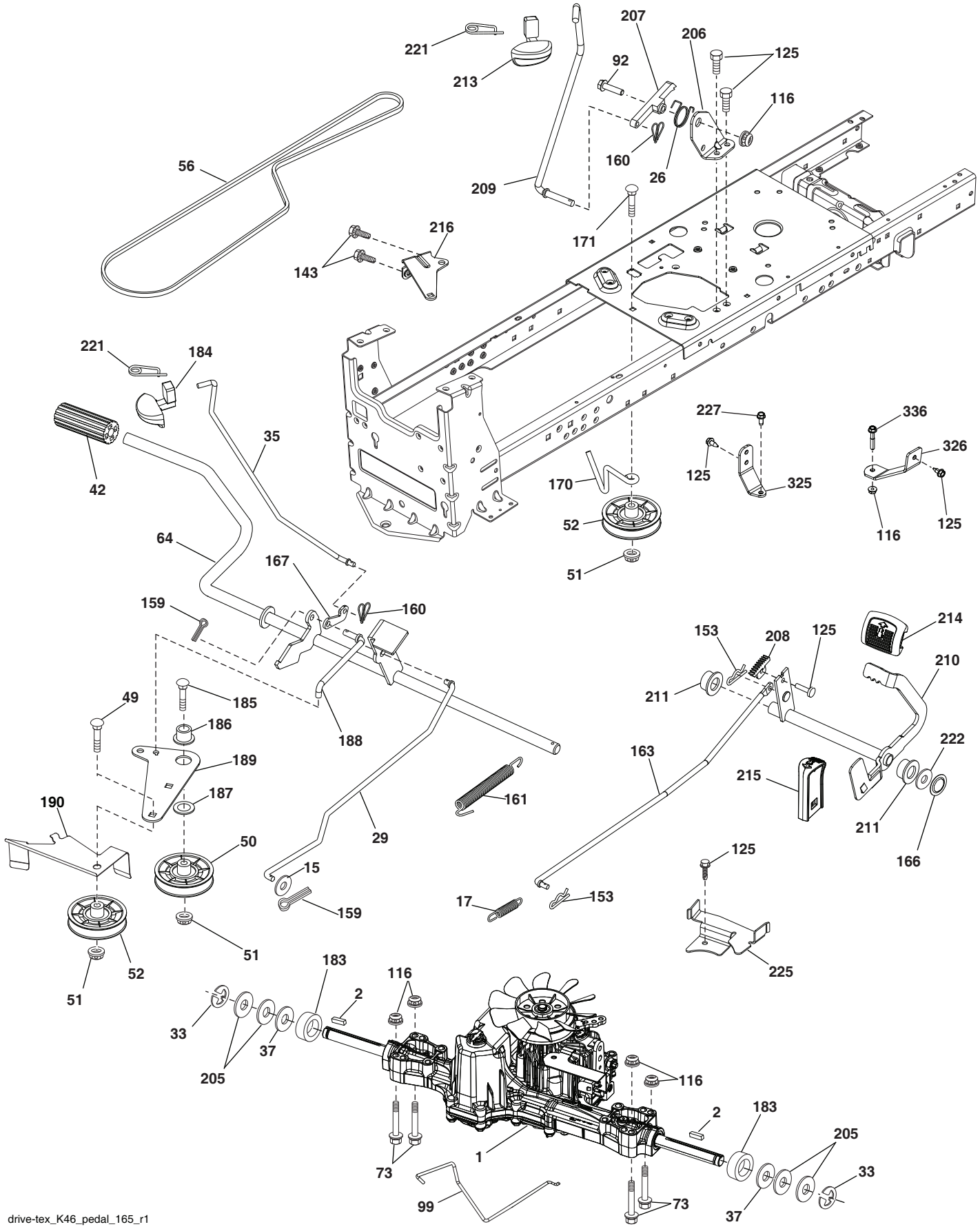


drive-tex_K46_pedal_165_r1

# TRACTOR - MODEL NO. YTH22V46 (96043021300), PRODUCT NO. 960 43 02-13
## DRIVE

| KEY NO. | PART NO. | DESCRIPTION |
|---|---|---|
| 1 | – – – – – – | Transaxle, Tufftorq K46BT (426120) (Order parts from transaxle manufacturer) |
| 2 | 532 12 35-83 | Key Square |
| 15 | 819 13 13-16 | Washer 13/32 x 13/16 x 16 Ga. |
| 17 | 532 41 36-78 | Spring, Brake |
| 26 | 532 19 96-79 | Spring Return Cruise |
| 29 | 532 40 38-06 | Rod, Brake |
| 33 | 812 00 00-01 | Ring E |
| 35 | 583 86 45-01 | Rod, Brake, Park |
| 37 | 532 18 89-67 | Washer .793 x 1.637 x 060 |
| 42 | 532 12 48-72 | Cover, Foot Pedal |
| 49 | 872 11 06-14 | Bolt |
| 50 | 532 19 43-27 | Pulley Idler Flat |
| 51 | 873 90 06-00 | Lock Nut 3/8-16 |
| 52 | 532 19 43-26 | Idler V-Groove |
| 56 | 532 13 09-69 | V-Belt, Drive |
| 64 | 532 19 78-65 | Shaft Asm. Pedal Brake Control |
| 73 | 874 49 05-40 | Bolt Hex 5/16-18 x 2 1/2 G.5 |
| 92 | 874 76 05-20 | Bolt Fin Hex 5/16-18 unc x 1.25 |
| 99 | 532 41 57-42 | Rod Spring Bypass |
| 116 | 873 90 05-00 | Nut Lock Hex Flange 5/16-18 |
| 125 | 817 00 05-12 | Screw 5/16-18 x 3/4 |
| 143 | 817 49 05-08 | Screw 5/16-18 x 1/2 |
| 153 | 532 12 47-88 | Retainer Spring 1" |
| 159 | 876 02 04-12 | Pin Cotter 1/8 x 3/4 |
| 160 | 532 16 94-84 | Retainer Clip |
| 161 | 532 10 57-09 | Spring, Return, Clutch |
| 163 | 532 44 82-75 | Rod Control |
| 166 | 532 42 91-64 | Nut Push |
| 167 | 532 40 52-57 | Latch Brake Parking |
| 170 | 532 19 43-22 | Keeper V-Idler |
| 171 | 872 11 06-16 | Bolt 3/8-16 unc x 2 |
| 183 | 532 13 70-57 | Spacer Axle |
| 184 | 587 65 37-01 | Handle Parking Brake |
| 185 | 872 11 06-22 | Bolt |
| 186 | 532 19 43-21 | Spacer Retainer |
| 187 | 819 13 32-10 | Washer |
| 188 | 532 19 43-23 | Link Clutch Ground Drive |
| 189 | 532 19 43-17 | Bellcrank Ground Drive |
| 190 | 532 19 43-18 | Keeper Bellcrank Ground Drive |
| 205 | 532 12 17-48 | Washer 25/32 x 1-5/8 x 16 Ga. |
| 206 | 532 44 85-96 | Bracket Mount Latch Cruise |
| 207 | 587 03 14-01 | Latch Control Cruise |
| 208 | 532 19 78-69 | Gear Sector Control Cruise |
| 209 | 532 19 95-92 | Rod Control Cruise |
| 210 | 532 40 09-80 | Rocker Asm. Pedal Control |
| 211 | 532 12 01-83 | Bearing Nylon |
| 213 | 532 40 31-19 | Knob Control Cruise |
| 214 | 532 42 12-63 | Pedal Forward |
| 215 | 532 40 17-23 | Pedal Reverse |
| 216 | 532 19 61-31 | Bracket Pulley Idler |
| 221 | 532 40 31-87 | Retainer Spring Clip Handle |
| 222 | 879 21 20-10 | Washer 21/32 x 1-1/4 10 Ga. |
| 225 | 532 40 33-19 | Keeper Belt Transaxle |
| 227 | 817 49 05-12 | Screw 5/16-18 x 3/4 |
| 325 | 585 66 85-02 | Torque Strap K46 LT RH |
| 326 | 585 67 08-02 | Bracket TRQ STP 46 20" Tire RH |
| 336 | 587 25 96-01 | Bolt 5/16 - 18 x 1-3/4 Flanged |

**NOTE:** All component dimensions given in U.S. inches
1 inch = 25.4 mm

# TRACTOR - MODEL NO. YTH22V46 (96043021300), PRODUCT NO. 960 43 02-13
## ENGINE

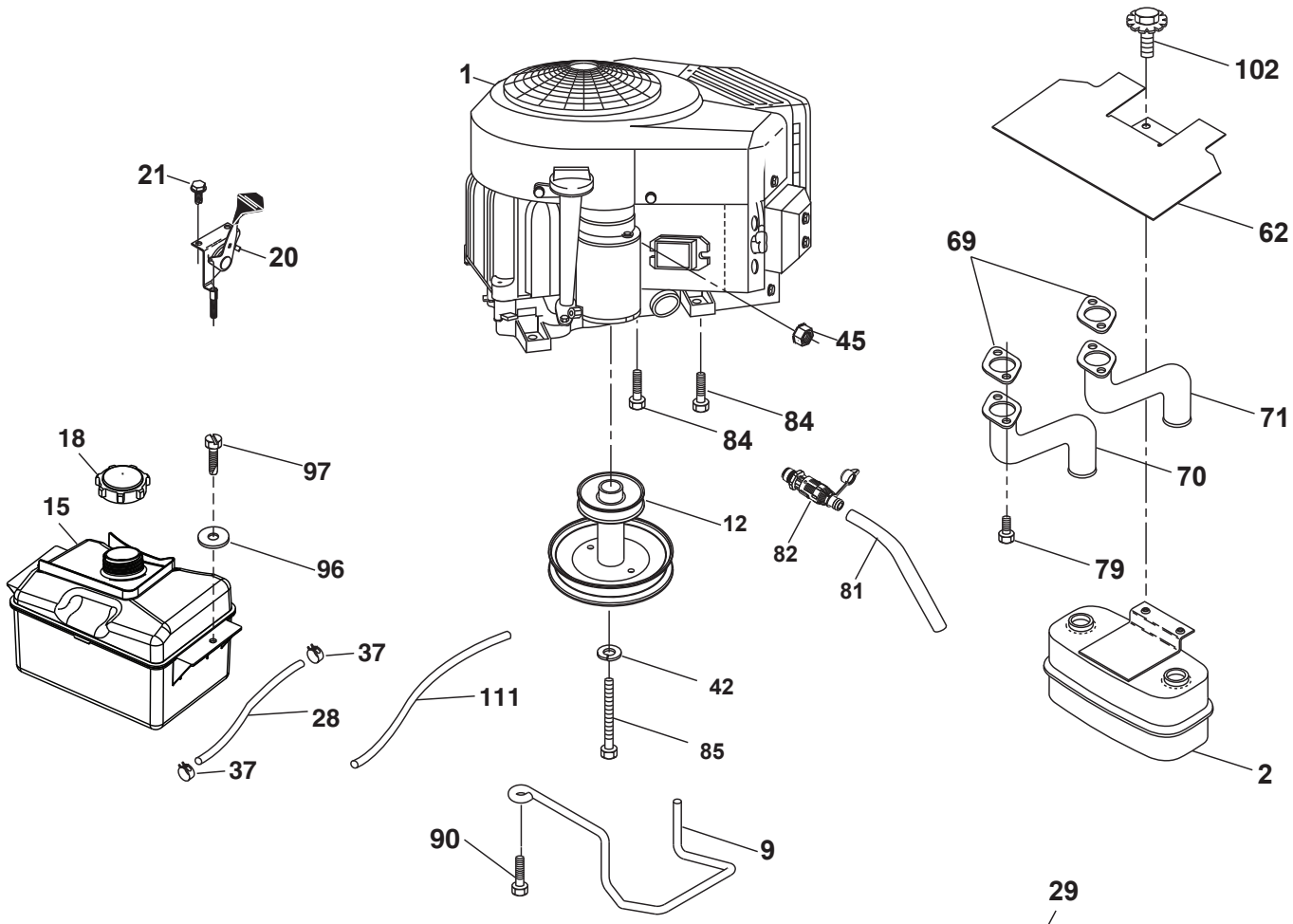

## ENGINE

| KEY NO. | PART NO. | DESCRIPTION |
|---|---|---|
| 1 | – – – – – – | Engine B&S Model No. 40N677-0027-G1 (501709001) (Order parts from engine manufacturer.) |
| 2 | 532 44 59-62 | Muffler |
| 9 | 584 90 80-01 | Keeper Belt Engine |
| 12 | 586 72 89-01 | Pulley Engine |
| 15 | 532 43 30-07 | Tank Fuel |
| 18 | 581 17 61-01 | Cap Fuel |
| 20 | 587 24 25-01 | Control Throttle |
| 21 | 532 41 63-58 | Screw # 10 x 0.750 |
| 28 | 532 40 11-37 | Fuel Line |
| 29 | 532 13 71-80 | Spark Arrester Kit |
| 37 | 532 12 34-87 | Clamp Hose |
| 42 | 810 04 07-00 | Washer Lock 7/16 |
| 45 | 873 51 04-00 | Nut Keps Hex 1/4-20 unc |
| 62 | 532 43 40-17 | Shield Heat |
| 69 | 532 16 53-91 | Gasket |
| 70 | 581 88 11-01 | Exhaust Tube LH |
| 71 | 581 88 10-01 | Exhaust tube RH |
| 79 | 532 18 39-06 | Screw Socket Hd. 5/16-18 x 1 |
| 81 | 532 14 84-56 | Tube Drain Oil Easy |
| 82 | 532 42 82-87 | Valve Oil Drain |
| 84 | 817 06 06-20 | Screw 3/8-16 x 1-1/4 |
| 85 | 532 17 39-37 | Bolt Hex 7/16-20 x 4 x Gr. 5-1.5 Thr |
| 90 | 817 00 06-16 | Screw 3/8-16 x 1 |
| 96 | 819 09 14-16 | Washer 9/32 x 7/8 x 16 Ga. |
| 97 | 817 67 04-12 | Screw 1/4-20 x 3/4 |
| 102 | 817 00 05-12 | Screw 5/16-18 x 3/4 |
| 111 | 532 41 41-19 | Purge Line Carb 3/16 |

**NOTE:** All component dimensions given in U.S. inches
1 inch = 25.4 mm

For engine service and replacement parts, call the toll free number for your engine manufacturer listed below:
Briggs & Stratton 1-800-233-3723

**Engine Power Rating Information**

The gross power rating for individual gas engine models is labeled in accordance with SAE (Society of Automotive Engineers) code J1940 (Small Engine Power & Torque Rating Procedure), and rating performance has been obtained and corrected in accordance with SAE J1995 (Revision 2002-05). Torque values are derived at 3060 RPM; horsepower values are derived at 3600 RPM. Actual gross engine power will be lower and is affected by, among other things, ambient operating conditions and engine-to-engine variability. Given both the wide array of products on which engines are placed and the variety of environmental issues applicable to operating the equipment, the gas engine will not develop the rated gross power when used in a given piece of power equipment (actual “on-site” or net power). This difference is due to a variety of factors including, but not limited to, accessories (air cleaner, exhaust, charging, cooling, carburetor, fuel pump, etc.), application limitations, ambient operating conditions (temperature, humidity, altitude), and engine-to-engine variability. Due to manufacturing and capacity limitations, Briggs & Stratton may substitute an engine of higher rated power for this Series engine.

# TRACTOR - MODEL NO. YTH22V46 (96043021300), PRODUCT NO. 960 43 02-13
## STEERING ASSEMBLY

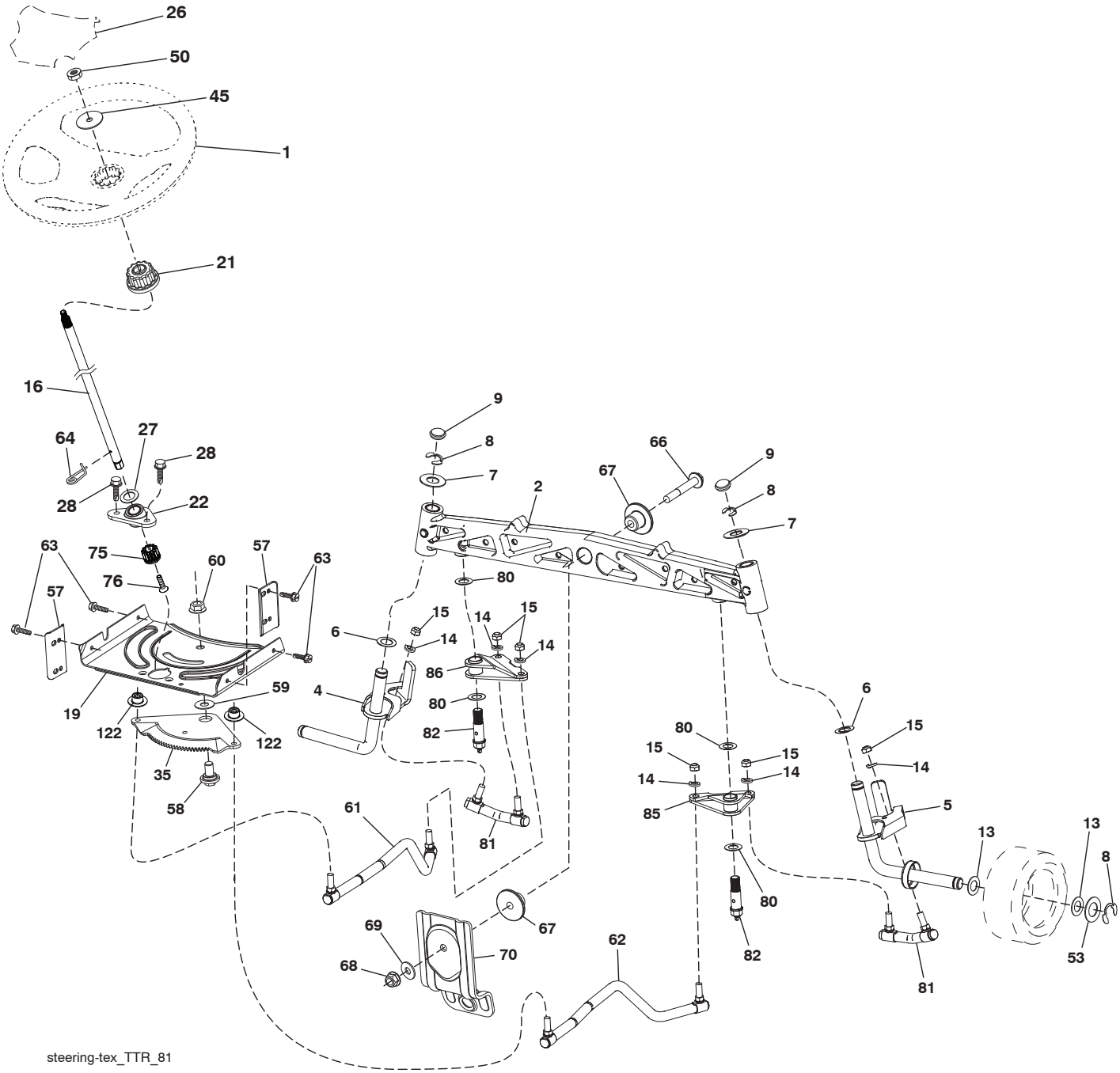


steering-tex_TTR_81

# TRACTOR - MODEL NO. YTH22V46 (96043021300), PRODUCT NO. 960 43 02-13
## STEERING ASSEMBLY

| KEY NO. | PART NO. | DESCRIPTION |
|---|---|---|
| 1 | 532 43 97-40 | Wheel, Steering |
| 2 | 532 43 68-70 | Axle Asm., Front |
| 4 | 532 43 68-73 | Spindle Asm., LH |
| 5 | 532 43 68-74 | Spindle Asm., RH |
| 6 | 532 12 49-31 | Washer Thrust 0.75 x 1.23 |
| 7 | 532 12 17-48 | Washer 25/32 x 1-5/8 x 16 Ga. |
| 8 | 812 00 00-29 | Ring, Klip #T5304-75 |
| 9 | 532 12 12-32 | Cap, Spindle |
| 13 | 532 12 17-49 | Washer 25/32 x 1-1/4 x 16 Ga. |
| 14 | 810 04 06-00 | Washer, Lock 3/8 |
| 15 | 873 54 06-00 | Nut, Crown Lock 3/8-24 unf |
| 16 | 587 01 60-02 | Shaft Steering |
| 19 | 532 19 47-29 | Plate Steering |
| 21 | 586 84 02-01 | Adapter, Wheel Steering Splnd Alum |
| 22 | 585 02 99-01 | Bearing Subasm Shaft Steer Low |
| 26 | 532 43 97-43 | Insert, Wheel Steering |
| 27 | 819 21 16-16 | Washer 21/32 x 1 x 16 Ga. |
| 28 | 817 00 06-12 | Screw 3/8-16 x 3/4 |
| 35 | 532 44 07-70 | Gear, Sector Plate |
| 45 | 587 01 64-01 | Washer 3/8 ID 2-3/8OD 12 Ga. PLTD |
| 50 | 873 90 06-00 | Nut Lock Flg. 3/8-16 unc |
| 53 | 532 18 89-67 | Washer Hardened .793 x 1.637 x .060 |
| 57 | 532 40 74-65 | Bracket Upstop |
| 58 | 532 19 47-47 | Bolt Shoulder Sector Pivot CFM |
| 59 | 532 19 47-48 | Washer Thrust Sector Steering |
| 60 | 873 97 10-00 | Nut Flange Lock 5/8-11 |
| 61 | 532 43 68-84 | Draglink, LH |
| 62 | 532 43 68-85 | Draglink, RH |
| 63 | 817 00 05-12 | Screw 5/16-18 x 3/4 |
| 64 | 532 19 98-49 | Retainer Clip Spring Steering |
| 66 | 871 02 07-48 | Bolt Hex Fghd 7/16-14 x 3 Serr |
| 67 | 532 19 47-37 | Bushing PM Front Axle |
| 68 | 873 90 07-00 | Nut Lock Flange 7/16-14 Gr. 5 |
| 69 | 532 19 91-62 | Washer 1.5 x .505 x .118 |
| 70 | 585 33 88-01 | Bracket Deck Susp. Front |
| 75 | 580 68 37-01 | Pinion |
| 76 | 580 68 36-01 | Screw Head Sock |
| 80 | 532 00 13-70 | Washer |
| 81 | 532 43 68-87 | Link Cross |
| 82 | 532 44 21-47 | Pivot Bolt |
| 85 | 532 44 18-73 | Pivot RH |
| 86 | 532 44 18-72 | Pivot LH |
| 122 | 532 44 49-62 | Cap Gear |

**NOTE:** All component dimensions given in U.S. inches
1 inch = 25.4 mm

# TRACTOR - MODEL NO. YTH22V46 (96043021300), PRODUCT NO. 960 43 02-13
## MOWER DECK

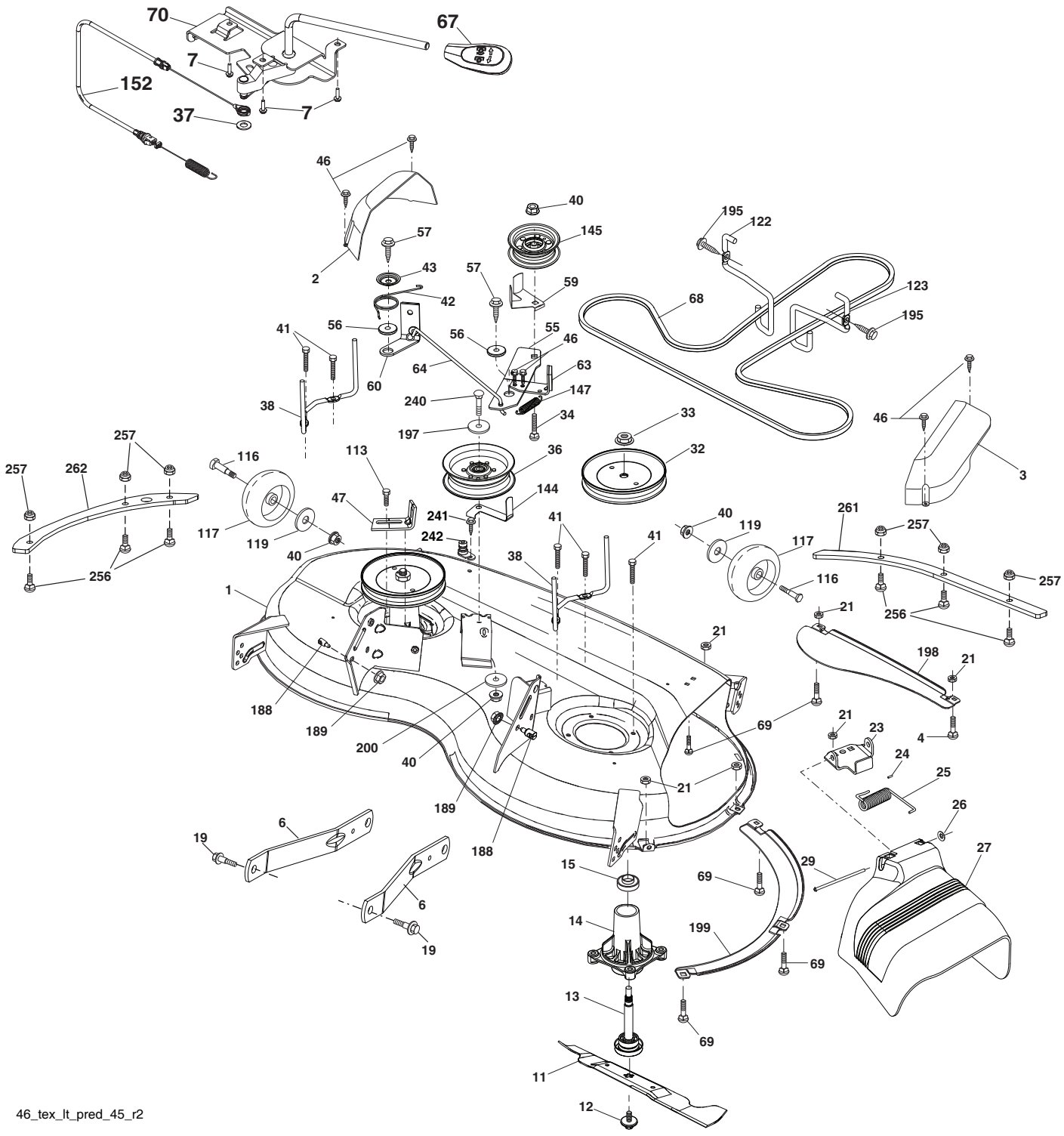


46_tex_lt_pred_45_r2

# TRACTOR - MODEL NO. YTH22V46 (96043021300), PRODUCT NO. 960 43 02-13
## MOWER DECK

| KEY NO. | PART NO. | DESCRIPTION |
|---|---|---|
| 1 | 583 90 09-05 | Mower Housing |
| 2 | 532 40 55-07 | Cover Mandrel LH |
| 3 | 532 40 55-06 | Cover Mandrel RH |
| 4 | 874 76 05-12 | Bolt Hex Hd 5/16-18 unc |
| 6 | 532 19 51-86 | Arm Suspension |
| 7 | 532 41 63-58 | Screw # 10 x 0.750 |
| 11 | 532 40 53-80 | Blade Mower Hi Lift |
| 12 | 584 30 93-01 | Screw Sems 7/16-20 x 1 Hx Hd |
| 13 | 587 25 65-01 | Shaft Assembly, Mandrel |
| 14 | 532 18 72-81 | Housing, Mandrel |
| 15 | 585 32 39-01 | Bearing, Ball, Mandrel |
| 19 | 532 19 65-39 | Bolt, Shoulder |
| 21 | 873 68 05-00 | Nut |
| 23 | 532 19 25-57 | Bracket, Deflector |
| 24 | 532 10 53-04 | Cap, Sleeve |
| 25 | 532 19 70-26 | Spring, Torsion, Deflector |
| 26 | 532 11 04-52 | Nut, Push |
| 27 | 532 40 53-57 | Shield, Deflector |
| 29 | 532 13 14-91 | Rod, Hinge |
| 32 | 532 19 74-73 | Pulley, Mandrel |
| 33 | 532 40 02-34 | Nut, Toplock, Flanged |
| 34 | 872 11 06-12 | Bolt Carr Sh. 3/8-16 x 1-1/2 Gr. 5 |
| 36 | 532 19 73-79 | Pulley, Idler, Flat |
| 37 | 819 13 13-16 | Washer 13/32 x 13/16 x 16 Ga. |
| 38 | 532 43 25-20 | Keeper Belt LH Mandrel |
| 40 | 873 90 06-00 | Nut, Lock Flg. 3/8-16 unc |
| 41 | 584 95 39-01 | Bolt Hex Washer hd. 313-18 x 1.19 |
| 42 | 532 19 84-10 | Spring Torsion Brake |
| 43 | 532 19 72-56 | Spring Torsion Retainer |
| 46 | 532 13 77-29 | Screw |
| 47 | 532 19 72-50 | Bracket Clutch Cable |
| 55 | 532 19 72-49 | Arm, Idler |
| 56 | 532 19 90-92 | Spacer, Retainer |
| 57 | 817 00 06-16 | Screw Hexwsh Thd 3/8-16 x 1 |
| 59 | 532 14 10-43 | Guard, Tuv Idler (94) |
| 60 | 532 19 94-71 | Arm Brake Mower LH |
| 63 | 532 19 94-77 | Arm Brake Mower |
| 64 | 532 40 51-38 | Linkage Brake |
| 67 | 532 40 30-12 | Handle, Clutch Cable |
| 68 | 532 40 51-43 | V-Belt |
| 69 | 872 14 05-05 | Bolt |
| 70 | 532 19 99-72 | Clutch Asm. Cable |
| 113 | 817 00 05-10 | Screw 5/16-18 |
| 116 | 532 19 34-06 | Bolt, Shoulder |
| 117 | 532 17 48-73 | Wheel, Gauge |
| 119 | 819 13 20-12 | Washer 13/32 x 1-1/4 x 12 Ga. |
| 122 | 532 19 72-58 | Keeper Belt Eng. LH |
| 123 | 532 19 72-59 | Keeper Belt Eng. RH |
| 144 | 532 19 92-04 | Keeper Belt |
| 145 | 532 19 31-97 | Pulley Idler |
| 147 | 532 40 18-72 | Spring Return |
| 152 | 584 24 35-01 | Cable Clutch Manual w/Spr. |
| 188 | 532 19 51-61 | Stud Fastener |
| 189 | 873 90 05-00 | Nut Lock Hex Flange |
| 195 | 817 00 06-12 | Screw 3/8-16 x 3/4 |
| 197 | 819 13 13-12 | Washer 13/32 x 13/16 x 12 Ga. |
| 198 | 532 40 31-49 | Baffle Center Front |
| 199 | 532 40 31-50 | Baffle Front RH |
| 200 | 532 41 35-24 | Washer 13/32 x 1 x 1/2 11 Ga. |
| 240 | 874 52 06-36 | Bolt 3/8-16 unc x 2-1/4 Gr. 5 |
| 241 | 532 15 29-27 | Screw |
| 242 | 532 41 55-98 | Washout Port |
| 256 | 578 29 64-04 | Screw Buttonhead 1/4-20 |
| 257 | 873 90 04-00 | Nut Hex Flng 1/4-20 unc |
| 261 | 585 31 77-05 | Plate Reinforcement Front |
| 262 | 585 31 78-05 | Plate Reinforcement Side |
| - - | 532 41 64-05 | Quick Connect Coupling |
| - - | 587 25 33-01 | Mandrel Assembly (Includes housing (Key#14), shaft assembly (Key#13), and bearing only (Key#15) - pulley/ nut/washer and blade bolt/washers not included) |
| - - | 586 05 90-01 | Replacement Mower, Complete |

**NOTE:** All component dimensions given in U.S. inches
1 inch = 25.4 mm

# TRACTOR - MODEL NO. YTH22V46 (96043021300), PRODUCT NO. 960 43 02-13
## MOWER LIFT

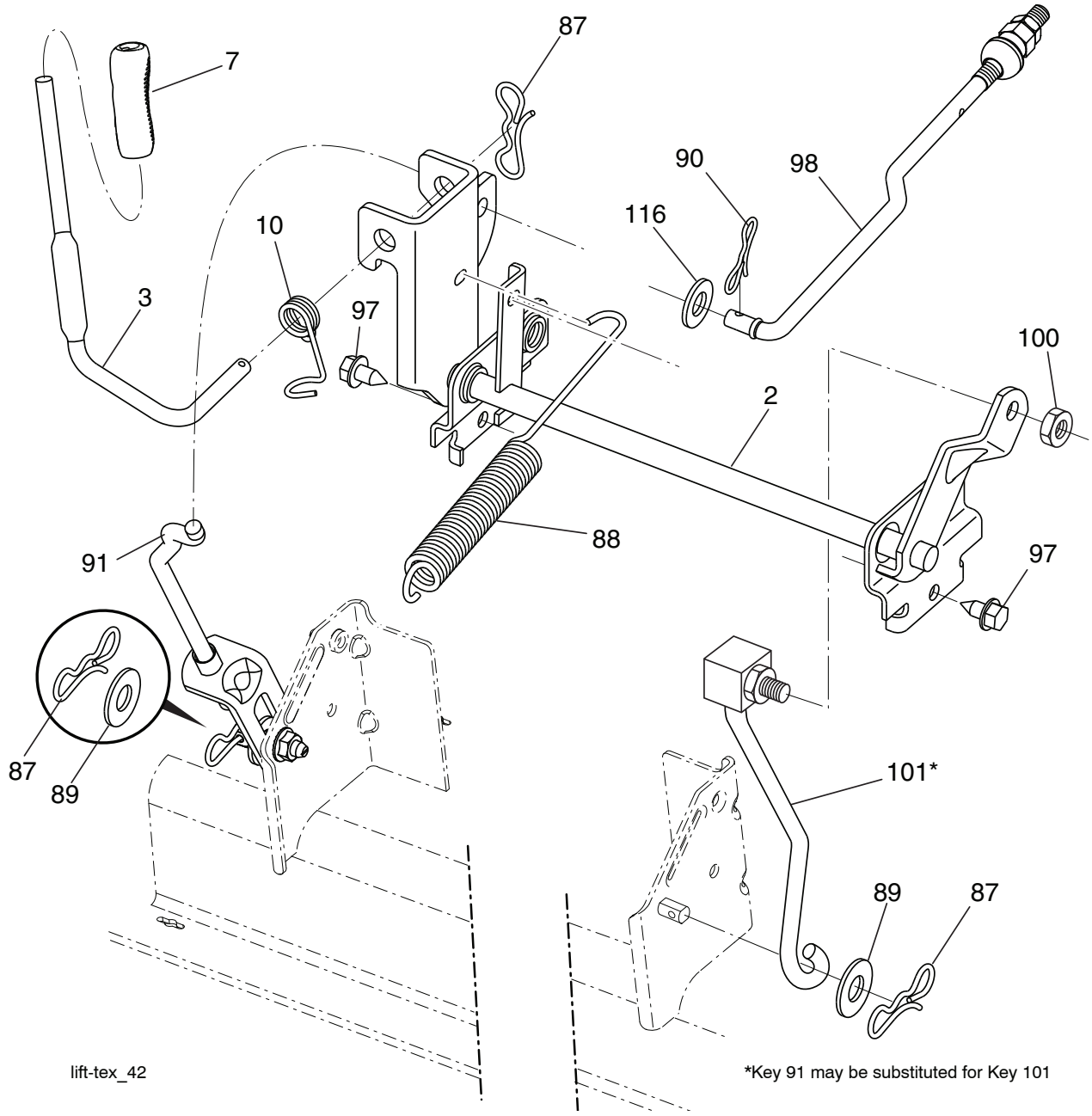


| KEY NO. | PART NO. | DESCRIPTION |
|---|---|---|
| 2 | 532 42 20-27 | Shaft Asm., Lift |
| 3 | 532 19 52-31 | Lever Asm., Lift RH |
| 7 | 580 96 23-01 | Grip, Lever |
| 10 | 532 19 63-14 | Spring Torsion |
| 87 | 532 19 42-09 | Pin Cotter 7/16 Bow Tie Lock |
| 88 | 532 41 07-10 | Spring Lift Assist |
| 89 | 819 19 19-12 | Washer Clear Zinc |
| 90 | 532 19 42-08 | Pin Cotter 5/16 Bow Tie Lock |
| 91 | 532 19 51-81 | Link Lift Susp Mower Rear |
| 97 | 817 00 06-12 | Screw 3/8-16 x .75 Smgml Tap/R.Z |
| 98 | 532 19 52-70 | Link Lift Susp. Front Mower |
| 100 | 873 93 06-00 | Nut Center Lock 3/8-16 unc |
| 101 | 532 40 70-03 | Link Asm Lift Fixed |
| 116 | 819 15 15-16 | Washer 15/32 x 15/16 x 16 Ga. |

**NOTE:** All component dimensions given in U.S. inches
1 inch = 25.4 mm

# TRACTOR - MODEL NO. YTH22V46 (96043021300), PRODUCT NO. 960 43 02-13
## SEAT ASSEMBLY

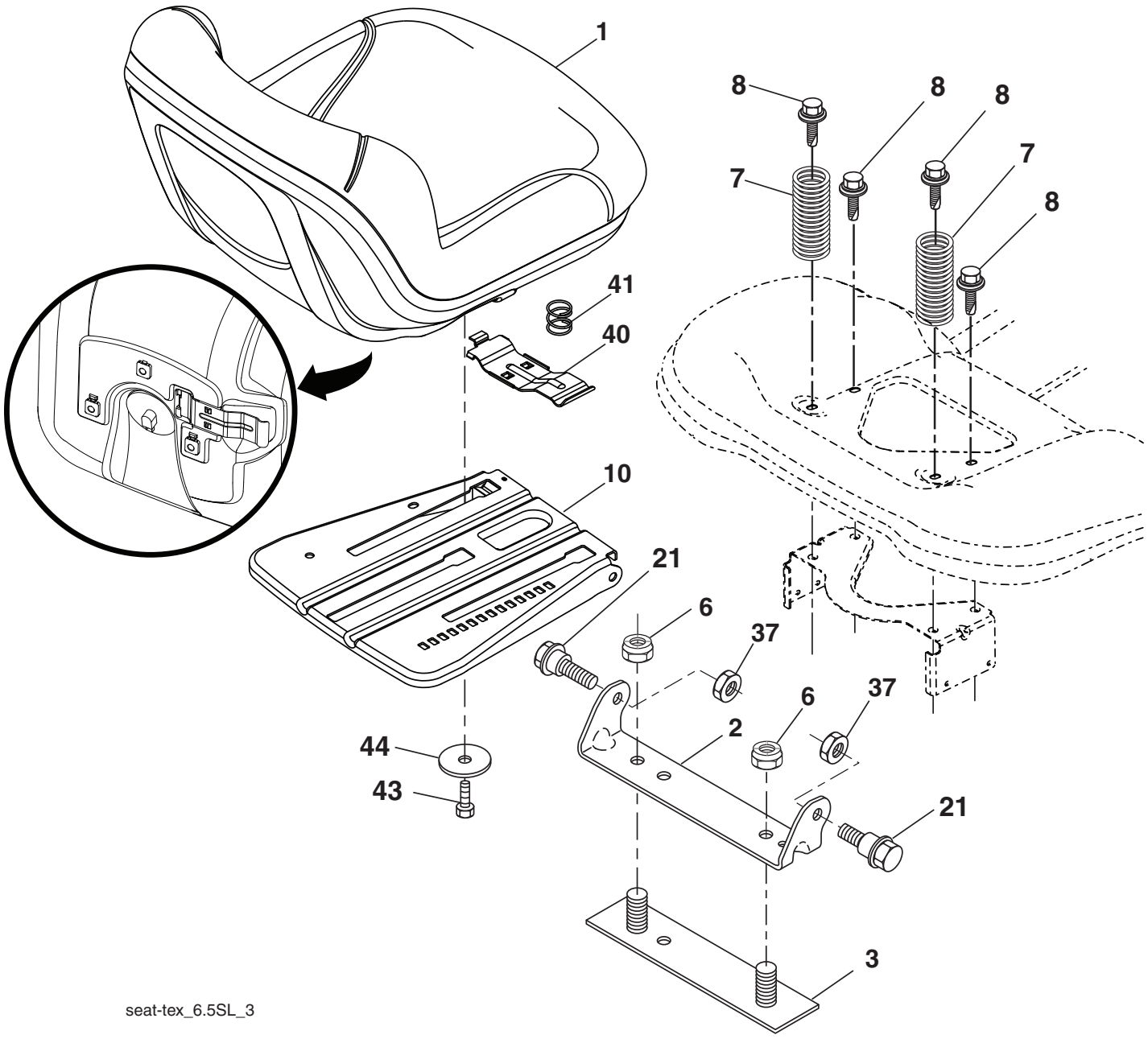


| KEY NO. | PART NO. | DESCRIPTION |
|---|---|---|
| 1 | 532 43 98-22 | Seat |
| 2 | 532 18 01-66 | Bracket Pivot Fender |
| 3 | 532 14 06-75 | Strap, Asm Fender |
| 6 | 873 80 06-00 | Nut, Lock w/Ins. 3/8-16 unc |
| 7 | 587 61 33-01 | Spring, Seat Cprsn |
| 8 | 532 17 18-77 | Bolt 5/16-18 unc x 3/4 w/Sems |
| 10 | 532 19 69-77 | Pan, Seat |
| 21 | 587 90 78-01 | Bolt, Shoulder 5/16-18 x 5/8 |
| 37 | 873 80 05-00 | Nut, Lock 5/16-18 unc |

| KEY NO. | PART NO. | DESCRIPTION |
|---|---|---|
| 40 | 532 19 76-61 | Handle Slide Seat |
| 41 | 532 19 82-00 | Spring Latch Seat |
| 43 | 874 76 06-12 | Bolt Fin Hex 3/8-16 unc x 3/4 |
| 44 | 819 13 38-12 | Washer 13/32 x 2-3/8 x 12 Ga. |

**NOTE:** All component dimensions given in U.S. inches
1 inch = 25.4 mm

# TRACTOR - MODEL NO. YTH22V46 (96043021300), PRODUCT NO. 960 43 02-13

## DECALS

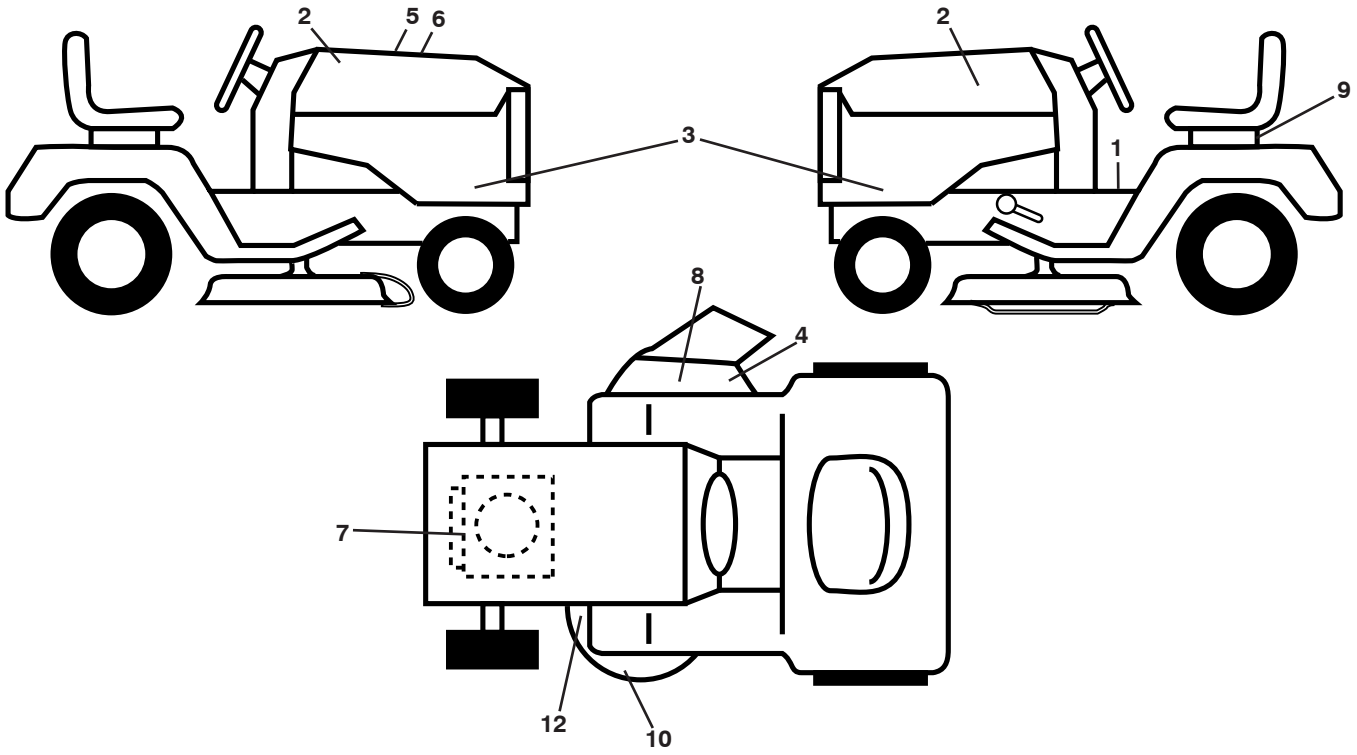


| KEY NO. | PART NO. | DESCRIPTION |
|---|---|---|
| 1 | 581 57 89-01 | Decal, Fender Warning |
| 2 | 581 62 73-01 | Decal, Hood |
| 3 | 581 59 42-01 | Decal, Hood Panel SD |
| 4 | 584 90 46-01 | Decal, Mower Warning |
| 5 | 532 42 38-29 | Decal, Customer Respons. |
| 6 | 501 70 91-01 | Decal, Replacement |
| 7 | 586 00 06-01 | Decal, Engine HP |
| 8 | 584 90 46-01 | Decal, Deflect. Warning |
| 9 | 532 14 50-05 | Decal, Battery Dnge/Poi |
| 10 | 585 71 44-01 | Decal, POP Arm. |
| 12 | 581 58 00-01 | Decal, Mower V-Belt Schematic |
| - - | 581 72 48-01 | Decal, Bypass |
| - - | 532 43 96-81 | Pad, Footrest, LH |
| - - | 532 43 96-82 | Pad, Footrest, RH |
| - - | 115 79 18-26 | Manual, Operator's (English/Spanish) |
| - - | 115 79 17-27 | Manual, Part's (English/Spanish) |
| - - | 587 71 00-06 | Manual, Quick Start Guide (English/Spanish) |

## WHEELS AND TIRES

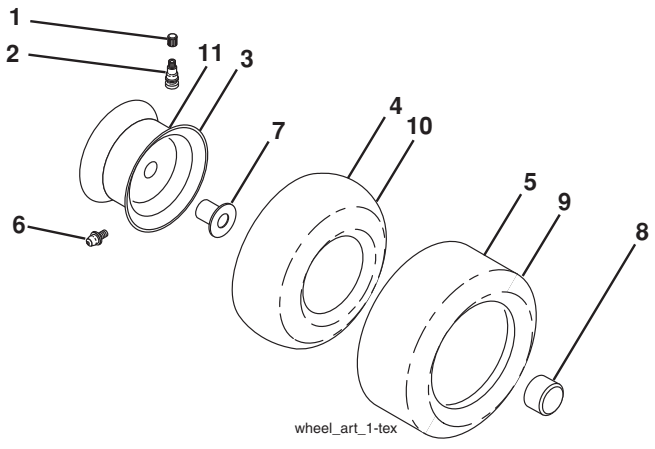


| KEY NO. | PART NO. | DESCRIPTION |
|---|---|---|
| 1 | 532 05 91-92 | Cap Valve Tire |
| 2 | 532 06 51-39 | Stem Valve |
| 3 | 532 13 83-36 | Rim Front |
| 4 | 532 05 99-04 | Tube Front (Service Item Only) |
| 5 | 532 10 62-22 | Tire Front 15 x 6-6 |
| 6 | 532 12 49-57 | Fitting Grease (Front Wheel Only) |
| 7 | 532 12 49-59 | Bearing Flange (Front Wheel Only) |
| 8 | 532 17 50-39 | Cap Axle Blk 1 50 x 1 00 |
| 9 | 532 13 84-68 | Tire Rear 20 x 8-8 |
| 10 | 532 12 49-26 | Tube Rear (Service Item Only) |
| 11 | 532 13 83-37 | Rim Asm 8" Rear |
| - - | 532 14 43-34 | Sealant, Tire (10 oz. Tube) |

**NOTE:** All component dimensions given in U.S. inches
1 inch = 25.4 mm

# TRACTOR - MODELO NO. YTH22V46 (96043021300), PRODUCTO NO. 960 43 02-13

## DIAGRAMA

SCH11-s

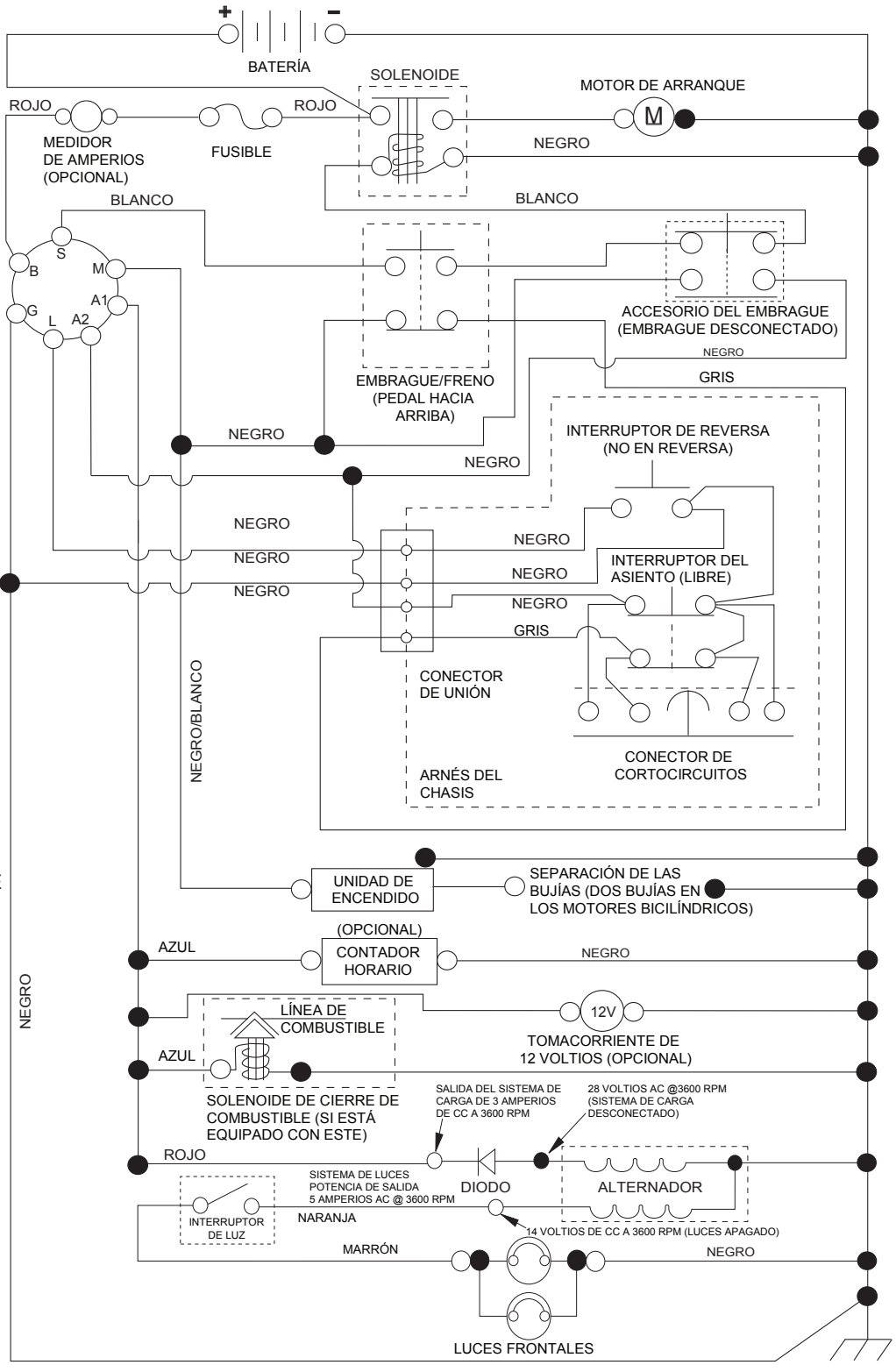


NOTAS:
QUE SU TRACTOR ES EQUIPADO CON UN SISTEMA ESPECIAL DE ALTERNADOR. LAS LUCES NO SON CONECTADAS A LA BATERIA, PERO TIENEN SU PROPIA FUENTE ELECTRICA. A CAUSA DE ESTO, EL BRILLO DE LAS LUCES CAMBIARA CON LA VELOCIDAD DE MOTOR. EN LENTO, LAS LUCES NO SON COMO BRILLANTES. CUANDO EL MOTOR ES ACELERADO, LA LUZ CONSEGUIRÁ MÁS BRILLANTE.

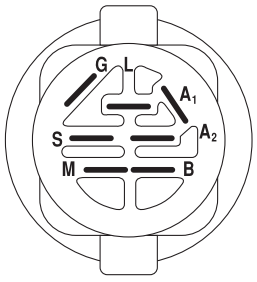


INTERRUPTOR DE ENCENDIDO

| POSICIÓN | CIRCUITO «MARCA» | |
|---|---|---|
| APAGADO | M+G+A1 | |
| PONER EN FUNCIONAMIENTO/ANULAR | B+A1 | |
| PONER EN FUNCIONAMIENTO | B+A1 | L+A2 |
| ARRANCAR | B + S + A1 | |

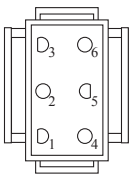


CONEXIÓN DEL ARNÉS DEL CHASIS (LATERAL QUE COINCIDA)

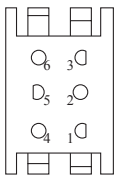


CONEXIÓN PARA EL ARNÉS DEL TABLERO (LATERAL QUE COINCIDA)

NOTA SOBRE LAS ABRAZADERAS DE AISLAMIENTO DEL CABLEADO: SI SE QUITAN LAS ABRAZADERAS DE AISLAMIENTO DEL CABLEADO PARA HACER EL MANTENIMIENTO DE LA UNIDAD, SE LAS DEBERÁ INSTALAR NUEVAMENTE PARA PROTEGER EL CABLEADO ADECUADAMENTE.

CONEXIONES NO DESMONTABLES

CONEXIONES DESMONTABLES

# TRACTOR - MODELO NO. YTH22V46 (96043021300), PRODUCTO NO. 960 43 02-13
## DIAGRAMA ELÉCTRICO

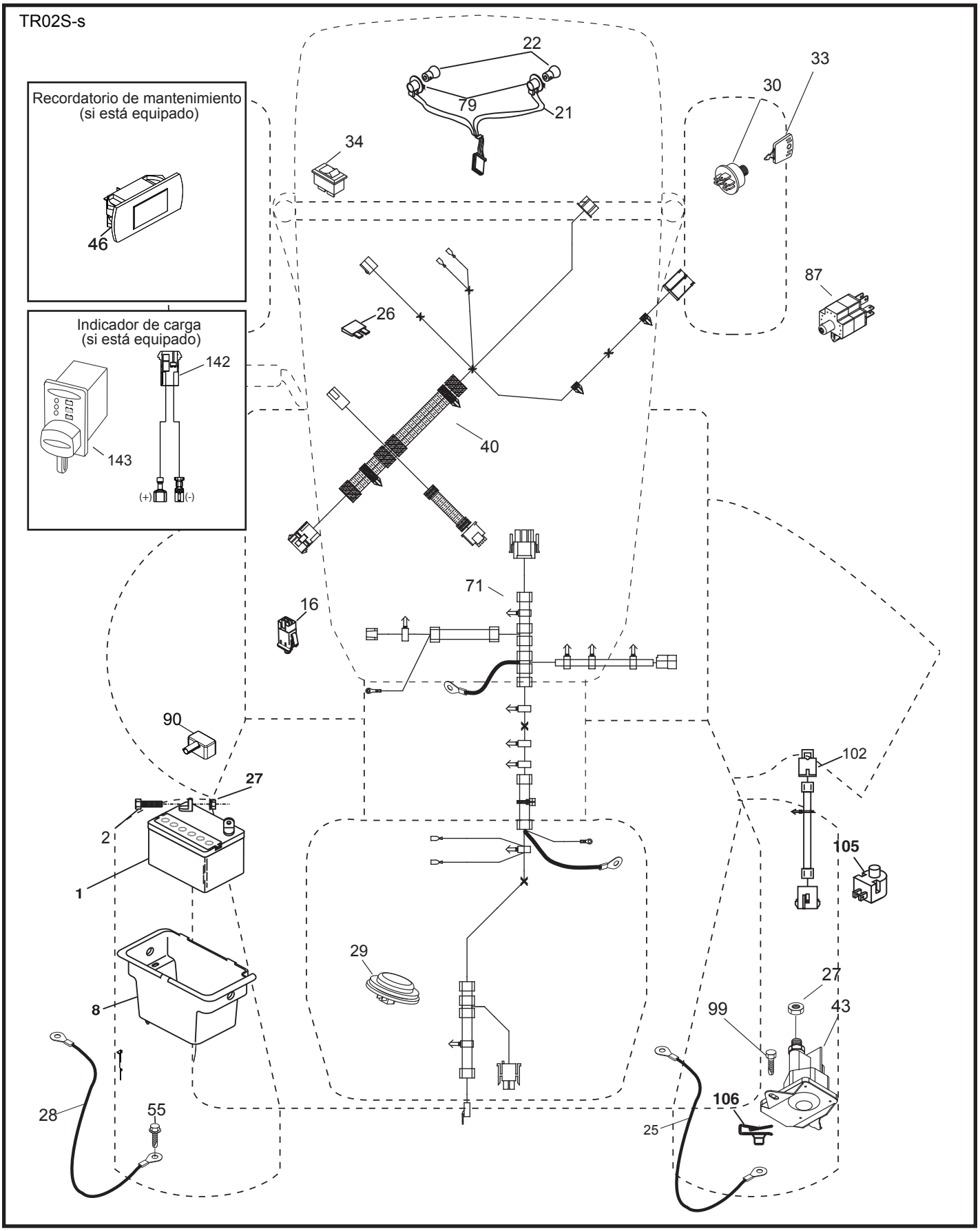

# TRACTOR - MODELO NO. YTH22V46 (96043021300), PRODUCTO NO. 960 43 02-13
## DIAGRAMA ELÉCTRICO

| CÓDIGO No. | PIEZA No. | DESCRIPCIÓN |
|---|---|---|
| 1 | 532 16 34-65 | Batería |
| 2 | 874 76 04-12 | Perno de cabeza hexagonal de 1/4-20 unc x 3/4 |
| 8 | 532 19 32-28 | Caja de la batería |
| 16 | 532 17 61-38 | Interruptor corta corriente a presión |
| 21 | 532 40 02-52 | Cableado del enchufe para la luz c/4152J |
| 22 | 532 00 41-52 | Bombilla de luz |
| 25 | 581 49 80-01 | Cable |
| 26 | 532 17 51-58 | Fusible |
| 27 | 873 51 04-00 | Tuerca hexagonal 1/4-20 unc |
| 28 | 532 42 16-86 | Cable a tierra |
| 29 | 532 40 15-45 | Interruptor del asiento |
| 30 | 532 19 33-50 | Interruptor de encendido |
| 33 | 532 41 19-33 | Llave/cadena |
| 34 | 532 11 07-12 | Interruptor de luz/de restauración |
| 40 | 585 84 94-01 | Cableado del tablero de encendido |
| 43 | 532 19 25-07 | Solenoide |
| 46 | 586 16 18-01 | Servicio del Indicador |
| 55 | 817 06 05-12 | Tornillo 5/16-18 x 3/4 |
| 71 | 585 84 93-01 | Cableado de encendido |
| 79 | 532 17 52-42 | Ensamble del enchufe para la luz |
| 87 | 532 19 78-02 | Interruptor corta corriente del cable de embrague |
| 90 | 532 43 53-95 | Tapa de los bornes de la batería |
| 99 | 817 67 04-12 | Tornillo |
| 102 | 532 40 44-54 | Cableado |
| 105 | 532 40 75-68 | Interruptor |
| 106 | 532 17 48-14 | Tuerca |

**NOTA:** Las dimensiones de todos los componentes están expresadas en pulgadas americanas.
1 pulgada = 25,4 mm

# TRACTOR - MODELO NO. YTH22V46 (96043021300), PRODUCTO NO. 960 43 02-13
## CHASIS

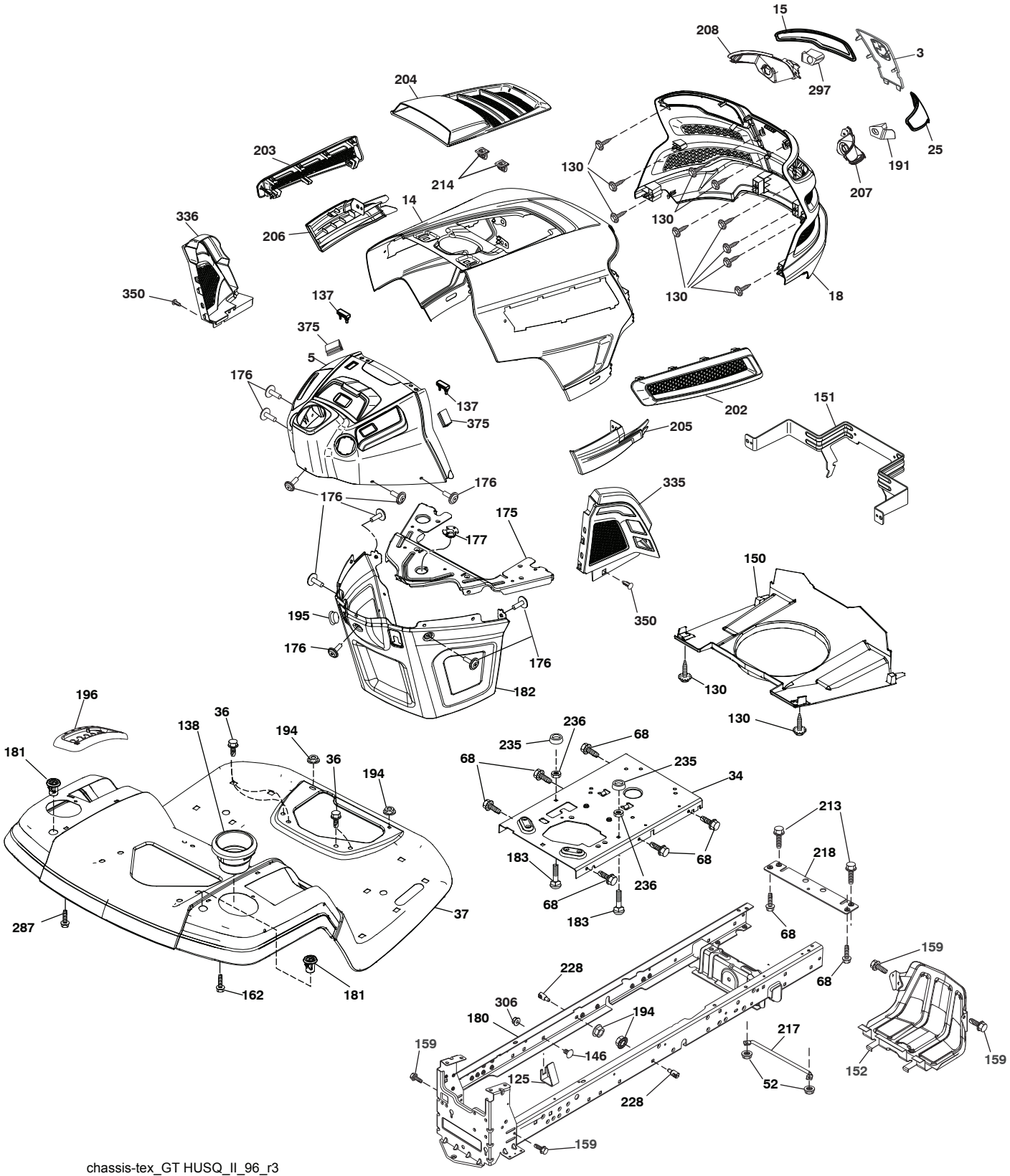


chassis-tex_GT HUSQ_II_96_r3

# TRACTOR - MODELO NO. YTH22V46 (96043021300), PRODUCTO NO. 960 43 02-13
## CHASIS

| CÓDIGO No. | PIEZA No. | DESCRIPCIÓN |
|---|---|---|
| 3 | 532 44 44-81 | Aplica Submontaje |
| 5 | 581 46 68-04 | Tablero |
| 14 | 581 71 51-01 | Capota |
| 15 | 532 43 97-33 | Lente izquierdo de la parrilla |
| 18 | 532 44 06-53 | Parrilla |
| 25 | 532 44 33-85 | Lente derecho de la parrilla |
| 34 | 580 91 08-01 | Chapa Motor |
| 36 | 817 06 05-12 | Tornillo de 5/16-18 x 3/4 |
| 37 | 532 44 12-06 | Guardabarros |
| 52 | 873 68 05-00 | Tuerca de presión 5/16-18 |
| 68 | 817 49 05-08 | Tornillo de 5/16-18 x 1/2 |
| 125 | 581 68 48-01 | Soporte |
| 130 | 532 41 63-58 | Tornillo No. 10 x 0,75 |
| 137 | 532 40 75-90 | Cubierta Tablero |
| 138 | 532 43 97-47 | Portavasos |
| 146 | 581 85 79-01 | Perno |
| 150 | 532 43 97-74 | Cubierta térmica del conducto |
| 151 | 532 43 66-70 | Soporte |
| 152 | 532 43 98-70 | Protector contra oscurecimiento |
| 159 | 817 00 06-12 | Tornillo 3/8-16 x 3/4 |
| 162 | 532 14 24-32 | Tornillo |
| 175 | 532 19 63-04 | Travesaño |
| 176 | 532 40 07-76 | Tornillo de 10-24 x 5/8 |
| 177 | 532 19 52-28 | Buje de dirección |
| 180 | 532 19 54-57 | Chasis |
| 181 | 532 43 97-46 | Buje de soporte del guardabarros de carga |
| 182 | 532 40 68-59 | Tablero inferior |
| 183 | 874 52 05-20 | Perno 5/16-18 x 1-1/4 |
| 191 | 532 43 74-55 | Inserto LD |
| 194 | 873 90 05-00 | Tuerca de presión de 5/16-18 |
| 195 | 532 40 41-37 | Tapón |
| 196 | 532 43 96-47 | Ensamble de la consola de la plataforma de elevación |
| 202 | 532 43 97-28 | Salida de Ventilación (LD) |
| 203 | 532 43 97-27 | Salida de Ventilación (LI) |
| 204 | 532 43 57-14 | Salida de Ventilación superior |
| 205 | 532 43 97-30 | Borde de Capota (LD) |
| 206 | 532 43 97-29 | Borde de Capota (LI) |
| 207 | 532 43 97-34 | Bisel derecho |
| 208 | 532 43 97-35 | Bisel izquierdo |
| 213 | 874 76 05-12 | Perno |
| 214 | 532 19 91-45 | Cierre |
| 217 | 532 40 91-67 | Varilla giratoria |
| 218 | 532 19 63-95 | Tope |
| 228 | 532 19 51-61 | Sujetador del travesaño |
| 235 | 532 40 61-29 | Separador del guardabarros |
| 236 | 873 93 05-00 | Tuerca de presión 5/16-18 unc |
| 287 | 817 60 04-06 | Tornillo 1/4 - 20 x 3/8 |
| 297 | 532 43 74-56 | Inserto LI |
| 306 | 873 90 06-00 | Tuerca |
| 335 | 532 44 82-04 | Cubierta LD |
| 336 | 532 44 53-09 | Cubierta LI |
| 337 | 532 44 51-43 | Clip del árbol de navidad |
| 375 | 586 90 82-01 | Cubierta Capota |

**NOTA**: Las dimensiones de todos los componentes están expresadas en pulgadas americanas. 1 pulgada = 25,4 mm

# TRACTOR - MODELO NO. YTH22V46 (96043021300), PRODUCTO NO. 960 43 02-13
## TRANSMISIÓN

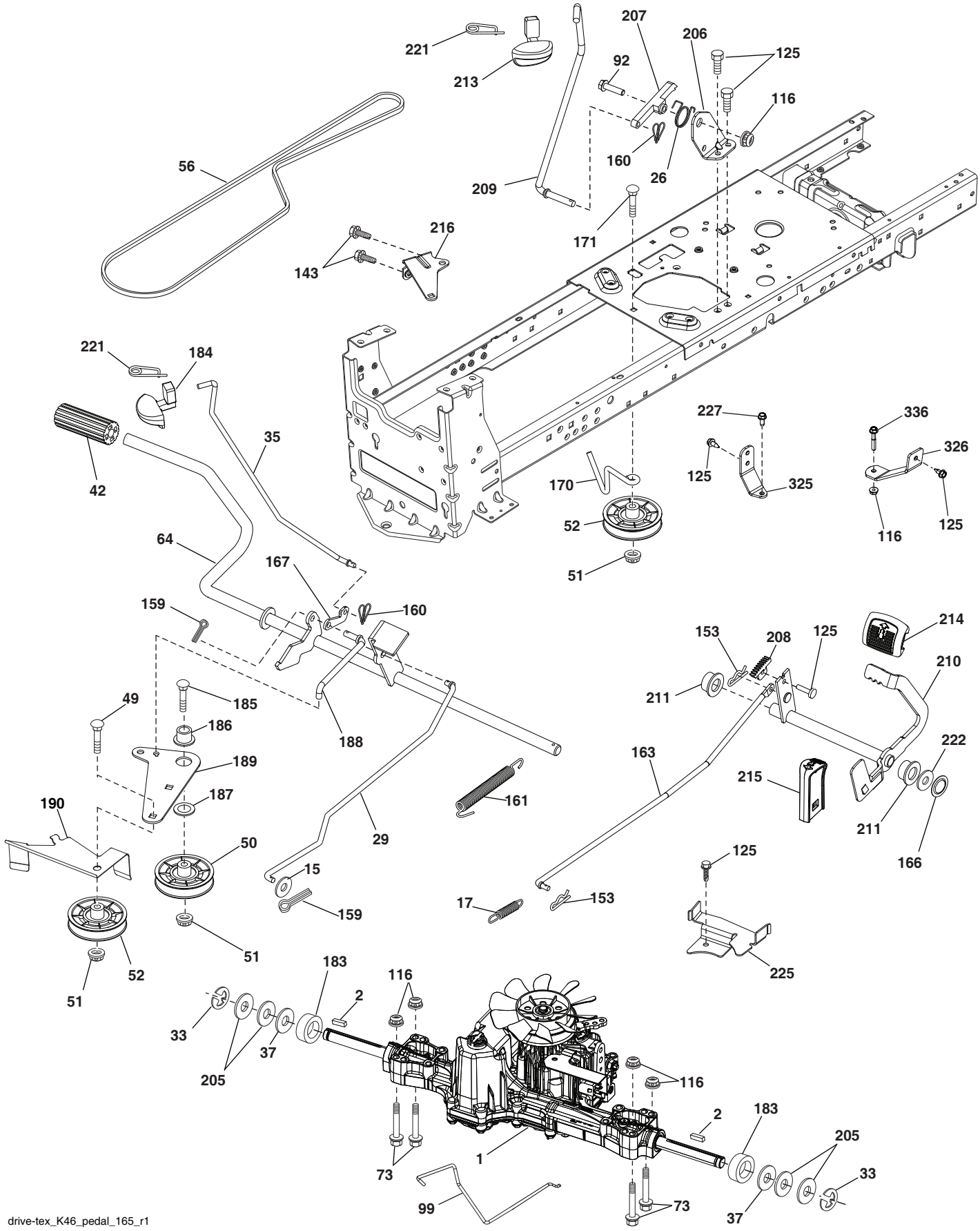


drive-tex_K46_pedal_165_r1

# TRACTOR - MODELO NO. YTH22V46 (96043021300), PRODUCTO NO. 960 43 02-13
## TRANSMISIÓN

| CÓDIGO No. | PIEZA No. | DESCRIPCIÓN |
|---|---|---|
| 1 | – – – – – – | Transeje, TUFFTORQ K46BT (426120) (Haga el pedido de las piezas al fabricante del transeje) |
| 2 | 532 12 35-83 | Cuña |
| 15 | 819 13 13-16 | Arandela de 13/32 x 13/16 x calibre 16 |
| 17 | 532 41 36-78 | Resorte de freno |
| 26 | 532 19 96-79 | Crucero con retorno de muelle |
| 29 | 532 40 38-06 | Varilla del freno |
| 33 | 812 00 00-01 | Aro E |
| 35 | 583 86 45-01 | Varilla del freno de mano |
| 37 | 532 18 89-67 | Arandela |
| 42 | 532 12 48-72 | Cubierta del pedal |
| 49 | 872 11 06-14 | Perno |
| 50 | 532 19 43-27 | Polea loca plana |
| 51 | 873 90 06-00 | Tuerca de presión de 3/8-16 |
| 52 | 532 19 43-26 | Polea loca con ranura en V con un desplazamiento de 910" (23 m) |
| 56 | 532 13 09-69 | Correa trapezoidal de la transmisión |
| 64 | 532 19 78-65 | Ensamble del eje Control del pedal de freno |
| 73 | 874 49 05-40 | Perno de 5/16-18 x 2 1/2 grado 5 |
| 92 | 874 76 05-20 | Perno de cabeza hexagonal con aleta de 5/16-18 unc x 1,25 |
| 99 | 532 41 57-42 | Varilla del ensamble con resorte de desviación |
| 116 | 873 90 05-00 | Tuerca de presión hexagonal con brida de 5/16-18 |
| 125 | 817 00 05-12 | Tornillo de 5/16-18 x 3/4 |
| 143 | 817 49 05-08 | Tornillo de 5/16-18 x 1/2 |
| 153 | 532 12 47-88 | Retén del resorte |
| 159 | 876 02 04-12 | Pasador de chaveta de 1/8 x 3/4 |
| 160 | 532 16 94-84 | Abrazadera de retención |
| 161 | 532 10 57-09 | Resorte de retorno del embrague |
| 163 | 532 44 82-75 | Varilla de control |
| 166 | 532 42 91-64 | Tuerca de presión |
| 167 | 532 40 52-57 | Pestillo del freno de mano |
| 170 | 532 19 43-22 | Sujetador de la correa |
| 171 | 872 11 06-16 | Perno |
| 183 | 532 13 70-57 | Separador del eje |
| 184 | 587 65 37-01 | Manija del freno de mano |
| 185 | 872 11 06-22 | Perno |
| 186 | 532 19 43-21 | Espaciador de retención |
| 187 | 819 13 32-10 | Arandela |
| 188 | 532 19 43-23 | Mecanismo de desplazamiento de la varilla de mando del embrague |
| 189 | 532 19 43-17 | Palanca acodada del mecanismo de desplazamiento |
| 190 | 532 19 43-18 | Sujetador de la palanca acodada del mecanismo de desplazamiento |
| 205 | 532 12 17-48 | Arandela de 25/32 x 1-5/8 calibre 16 |
| 206 | 532 44 85-96 | Soporte de montaje del bloqueo del crucero |
| 207 | 587 03 14-01 | Bloqueo del control del crucero |
| 208 | 532 19 78-69 | Engranaje del sector de control del crucero |
| 209 | 532 19 95-92 | Varilla de control del crucero |
| 210 | 532 40 09-80 | Ensamble del control del pedal |
| 211 | 532 12 01-83 | Rodamiento de nylon |
| 213 | 532 40 31-19 | Perilla de control del crucero |
| 214 | 532 42 12-63 | Forro del pedal para avanzar |
| 215 | 532 40 17-23 | Forro del pedal para retroceder |
| 216 | 532 19 61-31 | Soporte del Polea |
| 221 | 532 40 31-87 | Abrazadera de retención del resorte de la manija |
| 222 | 879 21 20-10 | Arandela de 21/32 x 1-1/4 calibre 10 |
| 225 | 532 40 33-19 | Sujetador de la correa |
| 227 | 817 49 05-12 | Tornillo |
| 325 | 585 66 85-02 | Soporte |
| 326 | 585 67 08-02 | Soporte |
| 336 | 587 25 96-01 | Perno 5/16 - 18 x 1-3/4 |

**NOTA**: Las dimensiones de todos los componentes están expresadas en pulgadas americanas. 1 pulgada = 25,4 mm

# TRACTOR - MODELO NO. YTH22V46 (96043021300), PRODUCTO NO. 960 43 02-13
## MOTOR

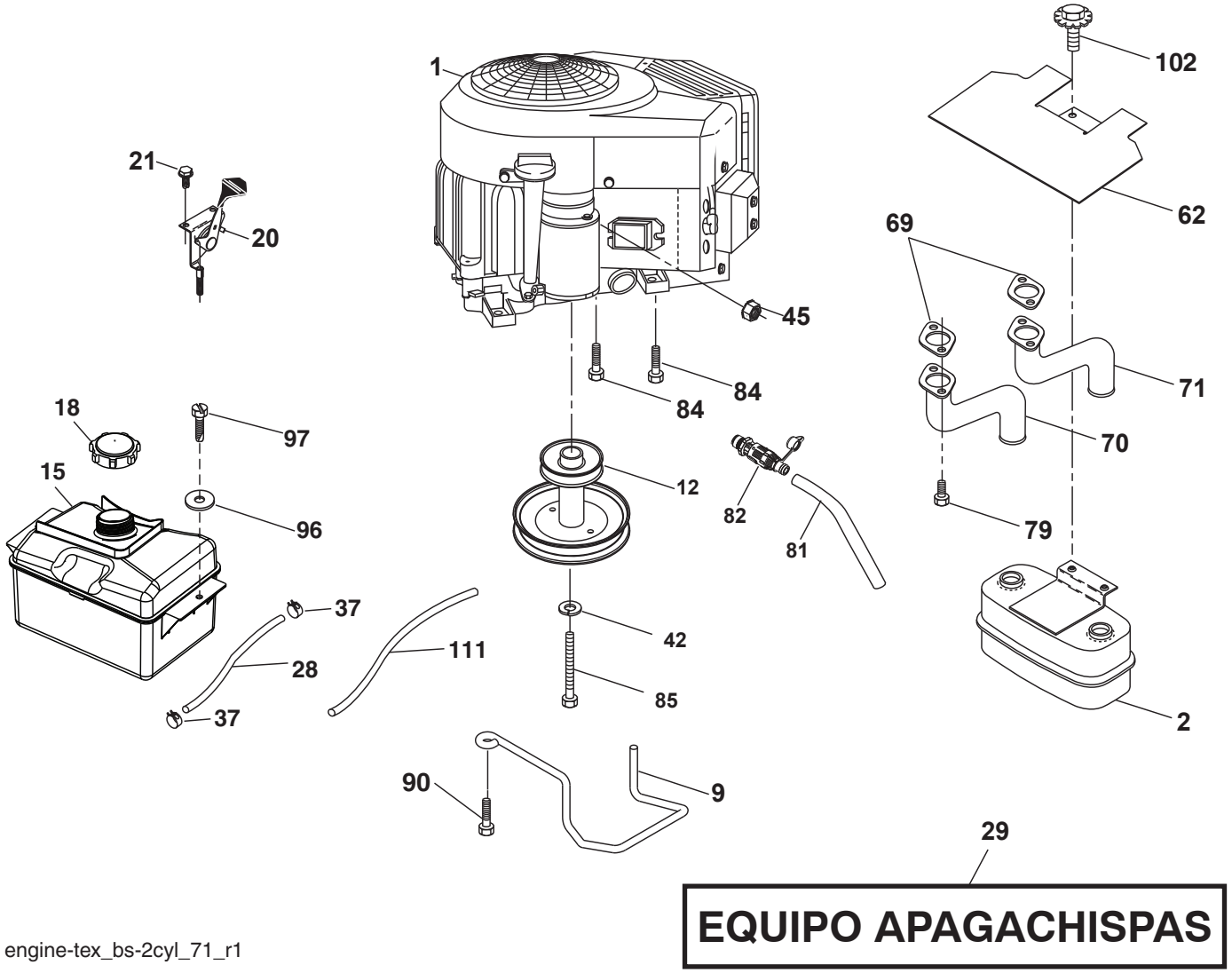


engine-tex_bs-2cyl_71_r1

# TRACTOR - MODELO NO. YTH22V46 (96043021300), PRODUCTO NO. 960 43 02-13
## MOTOR

| CÓDIGO No. | PIEZA No. | DESCRIPCIÓN |
|---|---|---|
| 1 | – – – – – – | Motor B&S modelo No. 40N677-0027-G1 (501709001) (Haga el pedido de las piezas al fabricante del motor.) |
| 2 | 532 44 59-62 | Silenciador |
| 9 | 584 90 80-01 | Ensamble del sujetador de la correa del motor |
| 12 | 586 72 89-01 | Polea del motor |
| 15 | 532 43 30-07 | Tanque de combustible |
| 18 | 581 17 61-01 | Ensamble de la tapa |
| 20 | 587 24 25-01 | Control del regulador |
| 21 | 532 41 63-58 | Tornillo No. 10 x 0,75 |
| 28 | 532 40 11-37 | Línea de combustible |
| 29 | 532 13 71-80 | Equipo apagachispas |
| 37 | 532 12 34-87 | Abrazadera de la manguera |
| 42 | 810 04 07-00 | Arandela de presión de 7/16 |
| 45 | 873 51 04-00 | Tuerca |
| 62 | 532 43 40-17 | Protector |
| 69 | 532 16 53-91 | Junta |
| 70 | 581 88 11-01 | Silenciador /Tubo LI |
| 71 | 581 88 10-01 | Silenciador /Tubo LD |
| 79 | 532 18 39-06 | Tornillo 5/16-18 x 1 |
| 81 | 532 14 84-56 | Tubo de fácil drenaje de aceite |
| 82 | 532 42 82-87 | Conector del drenaje de aceite |
| 84 | 817 06 06-20 | Tornillo 3/8-16 x 1-1/4 |
| 85 | 532 17 39-37 | Perno de 7/16-20 x 4 |
| 90 | 817 00 06-16 | Tornillo 3/8-16 x 1 |
| 96 | 819 09 14-16 | Arandela de 9/32 x 7/8 x calibre 16 |
| 97 | 817 67 04-12 | Tornillo 1/4-20 x 3/4 |
| 102 | 817 00 05-12 | Tornillo 5/16-18 x 3/4 |
| 111 | 532 41 41-19 | Línea de purga 3/16 |

**NOTA**: Las dimensiones de todos los componentes están expresadas en pulgadas americanas. 1 pulgada = 25,4 mm

Para realizar el mantenimiento del motor y para obtener repuestos, llame al número gratuito del fabricante de su motor que se enumera a continuación:

Briggs & Stratton 1-800-233-3723

### Información de Clasificación de Potencia del Motor

La clasificación de potencia para un modelo de motor a gas en particular se designa de acuerdo al código J1940 de SAE (Sociedad de Ingenieros Automotrices) (Procedimiento de Clasificación de Potencia & Torque del Motor Pequeño), y la clasificación de desempeño ha sido obtenida y corregida de acuerdo con el código J1995 de SAE (Revisión 2002-05). Los valores de torque se obtienen a 3060 RPM; los valores de potencia se obtienen a 3600 RPM. La potencia bruta actual del motor será inferior y está afectada, entre otras cosas, por las condiciones ambientales operativas y la variabilidad de motor a motor. Dado ambos un amplio conjunto de productos en los cuales son puestos nuestros motores, y la variedad de emisiones ambientales aplicables al operar el equipo, el motor a gas no desarrollará la potencia nominal cuando sea usado en una parte del equipo acoplado (potencia real “en el-sitio” o potencia neta). Esta diferencia se debe a una variedad de factores que incluyen, pero que no están limitados a, accesorios (filtro de aire, sistema de escape, sistema de carga, sistema de enfriamiento, carburador, bomba de combustible, etc.) limitaciones de la aplicación, condiciones ambientales de operación (temperatura, humedad, altitud), y la variabilidad de motor a motor. Debido a las limitaciones, Briggs & Stratton puede sustituir este motor con clasificación de potencia más alta por esta serie de motor.

# TRACTOR - MODELO NO. YTH22V46 (96043021300), PRODUCTO NO. 960 43 02-13
## ENSAMBLE DE LA DIRECCIÓN

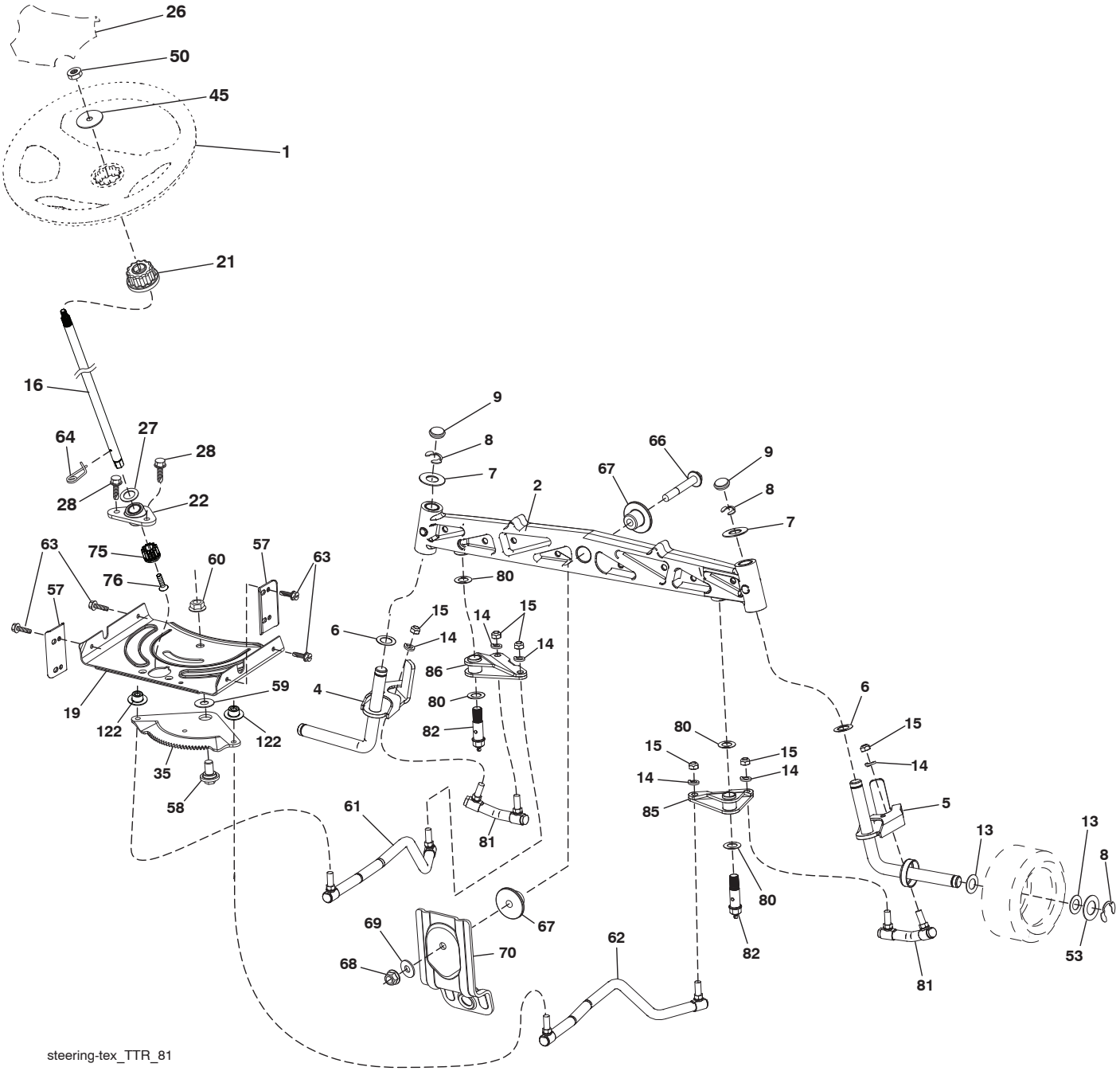

# TRACTOR - MODELO NO. YTH22V46 (96043021300), PRODUCTO NO. 960 43 02-13
## ENSAMBLE DE LA DIRECCIÓN

| CÓDIGO No. | PIEZA No. | DESCRIPCIÓN |
|---|---|---|
| 1 | 532 43 97-40 | Volante de dirección |
| 2 | 532 19 59-68 | Eje |
| 4 | 532 40 30-87 | Ensamble del husillo izquierdo |
| 5 | 532 40 30-88 | Ensamble del husillo derecho |
| 6 | 532 12 49-31 | Arandela |
| 7 | 532 12 17-48 | Arandela de 25/32 x 1-5/8 calibre 16 |
| 8 | 812 00 00-29 | Abrazadera del aro No. T5304-75 |
| 9 | 532 12 12-32 | Tapa del husillo |
| 13 | 532 12 17-49 | Arandela de 25/32 x 1-1/4 calibre 16 |
| 14 | 810 04 06-00 | Arandela de presión de 3/8 |
| 15 | 873 54 06-00 | Tuerca corona de presión de 3/8-24 unf |
| 16 | 587 01 60-02 | Eje de dirección |
| 19 | 532 19 47-29 | Placa de dirección |
| 21 | 586 84 02-01 | Adaptador del volante de dirección |
| 22 | 585 02 98-02 | Rodamiento |
| 26 | 532 43 97-43 | Inserto del volante de dirección |
| 27 | 819 21 16-16 | Arandela |
| 28 | 817 00 06-12 | Tornillo de 3/8-16 x 3/4 |
| 35 | 532 19 47-32 | Engranaje del sector de la placa |
| 45 | 587 01 64-01 | Arandela 3/8 ID 2-3/8 OD calibre 12 PLTD |
| 50 | 873 90 06-00 | Tuerca 3/8-16 unc |
| 53 | 532 18 89-67 | Arandela reforzada de 793 x 1637 x 0,060 |
| 57 | 532 40 74-65 | Tope superior del soporte |
| 58 | 532 19 47-47 | Perno de tope del sector del pivote CFM |
| 59 | 532 19 47-48 | Arandela de empuje del sector de dirección |
| 60 | 873 97 10-00 | Tuerca de presión con brida de 5/8-11 |
| 61 | 532 43 68-84 | Barra de acoplamiento izquierda |
| 62 | 532 43 68-85 | Barra de acoplamiento derecha |
| 63 | 817 00 05-12 | Tornillo de 5/16-18 x 3/4 |
| 64 | 532 19 98-49 | Abrazadera de retención del resorte de la dirección |
| 66 | 871 02 07-48 | Perno de cabeza 7/16-14 x 3 |
| 67 | 532 19 47-37 | Buje PM del eje delantero |
| 68 | 873 90 07-00 | Tuerca de presión con brida de 7/16-14 grado 5 |
| 69 | 532 19 91-62 | Arandela de 1,5 x 0,505 x 0,118 |
| 70 | 532 19 61-97 | Soporte de la plataforma delantera |
| 75 | 580 68 37-01 | Piñón |
| 76 | 580 68 36-01 | Tornillo |
| 122 | 532 44 49-62 | Tapa |

**NOTA**: Las dimensiones de todos los componentes están expresadas en pulgadas americanas. 1 pulgada = 25,4 mm

# TRACTOR - MODELO NO. YTH22V46 (96043021300), PRODUCTO NO. 960 43 02-13
## PLATAFORMA DE LA CORTADORA DE CÉSPED

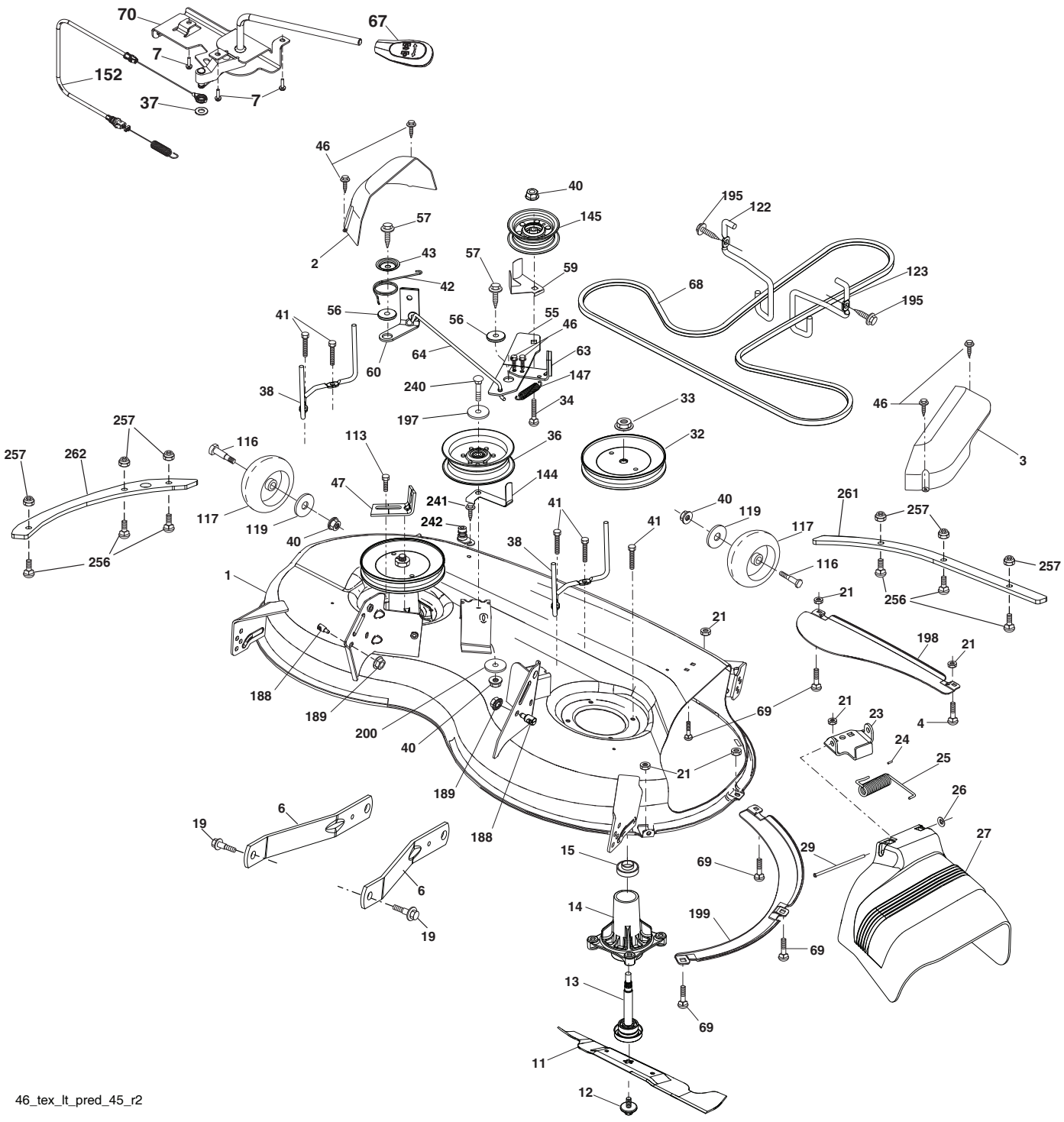

# TRACTOR - MODELO NO. YTH22V46 (96043021300), PRODUCTO NO. 960 43 02-13
## PLATAFORMA DE LA CORTADORA DE CÉSPED

| CÓDIGO No. | PIEZA No. | DESCRIPCIÓN |
|---|---|---|
| 1 | 583 90 09-05 | Carcasa de la cortadora de césped |
| 2 | 532 40 55-07 | Cubierta izquierda del mandril |
| 3 | 532 40 55-06 | Cubierta derecha del mandril |
| 4 | 874 76 05-12 | Perno 5/16-18 unc |
| 6 | 532 19 51-86 | Brazo de la suspensión |
| 7 | 532 41 63-58 | Tornillo No. 10 x 0,750 |
| 11 | 532 40 53-80 | Cuchilla de la cortadora |
| 12 | 584 30 93-01 | Tornillo 7/16-20 x 1 |
| 13 | 587 25 65-01 | Ensamble del eje del mandril |
| 14 | 532 18 72-81 | Carcasa del mandril |
| 15 | 585 32 39-01 | Rodamiento de bolas del mandril |
| 19 | 532 19 65-39 | Perno de tope |
| 21 | 873 68 05-00 | Tuerca |
| 23 | 532 19 25-57 | Soporte del deflector |
| 24 | 532 10 53-04 | Tapa de la manga |
| 25 | 532 19 70-26 | Resorte de torsión del deflector |
| 26 | 532 11 04-52 | Tuerca de presión |
| 27 | 532 40 53-57 | Protector del deflector |
| 29 | 532 13 14-91 | Varilla de la bisagra |
| 32 | 532 19 74-73 | Polea del mandril |
| 33 | 532 40 02-34 | Tuerca de seguridad con brida |
| 34 | 872 11 06-12 | Perno de 3/8-16 x 1-1/2 grado 5 |
| 36 | 532 19 73-79 | Polea loca |
| 37 | 819 13 13-16 | Arandela de 13/32 x 13/16 x calibre 16 |
| 38 | 532 43 25-20 | Sujetador de la correa izquierda del mandril |
| 40 | 873 90 06-00 | Tuerca de presión con brida de 3/8-16 unc |
| 41 | 584 95 39-01 | Perno 313-18 x 1.19 |
| 42 | 532 19 84-10 | Resorte de torsión del freno |
| 43 | 532 19 72-56 | Resorte de torsión de retención |
| 46 | 532 13 77-29 | Tornillo |
| 47 | 532 19 72-50 | Soporte del cable de embrague |
| 55 | 532 19 72-49 | Brazo de la polea |
| 56 | 532 19 90-92 | Espaciador de retención |
| 57 | 817 00 06-16 | Tornillo hexagonal con arandela de 3/8-16 x 1 |
| 59 | 532 14 10-43 | Dispositivo de protección de la polea (94) |
| 60 | 532 19 94-71 | Brazo izquierdo del freno de la cortadora de césped |
| 63 | 532 19 94-77 | Brazo del freno de la cortadora de césped |
| 64 | 532 40 51-38 | Varillaje del freno |
| 67 | 532 40 30-12 | Manija del cable de embrague |
| 68 | 532 40 51-43 | Correa trapezoidal |
| 69 | 872 14 05-05 | Perno |
| 70 | 532 19 99-72 | Ensamble del embrague Manual |
| 113 | 817 00 05-10 | Tornillo de 5/16-18 |
| 116 | 532 19 34-06 | Perno de tope |
| 117 | 532 17 48-73 | Calibrador de la rueda |
| 119 | 819 13 20-12 | Arandela de 13/32 x 1-1/4 x calibre 12 |
| 122 | 532 19 72-58 | Sujetador izquierdo de la correa del motor |
| 123 | 532 19 72-59 | Sujetador derecho de la correa del motor |
| 144 | 532 19 92-04 | Sujetador de la correa |
| 145 | 532 19 31-97 | Polea loca |
| 147 | 532 40 18-72 | Retorno del resorte |
| 152 | 584 24 35-01 | Cable de embrague manual con resorte |
| 188 | 532 19 51-61 | Sujetador del travesaño |
| 189 | 873 90 05-00 | Tuerca de presión hexagonal con brida |
| 195 | 817 00 06-12 | Tornillo de 3/8-16 x 3/4 |
| 197 | 819 13 13-12 | Arandela de 13/32 x 13/16 x calibre 12 |
| 198 | 532 40 31-49 | Deflector delantero central |
| 199 | 532 40 31-50 | Deflector delantero derecho |
| 200 | 532 41 35-24 | Arandela de 13/32 x 1 x 1/2 calibre 11 |
| 240 | 874 52 06-36 | Perno 3/8-16 unc x 2-1/4 |
| 241 | 532 15 29-27 | Tornillo |
| 242 | 532 41 55-98 | Puerto de Lavado de la Cubierta |
| 256 | 578 29 64-04 | Tornillo 1/4-20 |
| 257 | 873 90 04-00 | Tuerca 1/4-20 unc |
| 261 | 585 31 77-05 | Plaque de renforcement delantero |
| 262 | 585 31 78-05 | Plaque de renforcement lado |
| - - | 532 41 64-05 | Enganche |
| - - | 587 25 33-01 | Ensamble del Mandril (solo incluye la carcasa (#14), el ensamble del eje (#13) y el rodamiento (#15); no incluye la polea/tuerca/arandela ni los pernos/ arandelas de la cuchilla) |
| - - | 586 05 90-01 | Reemplazo de la cortadora de césped, completa |

**NOTA**: Las dimensiones de todos los componentes están expresadas en pulgadas americanas. 1 pulgada = 25,4 mm

# TRACTOR - MODELO NO. YTH22V46 (96043021300), PRODUCTO NO. 960 43 02-13
## ELEVACIÓN DE LA CORTADORA DE CÉSPED

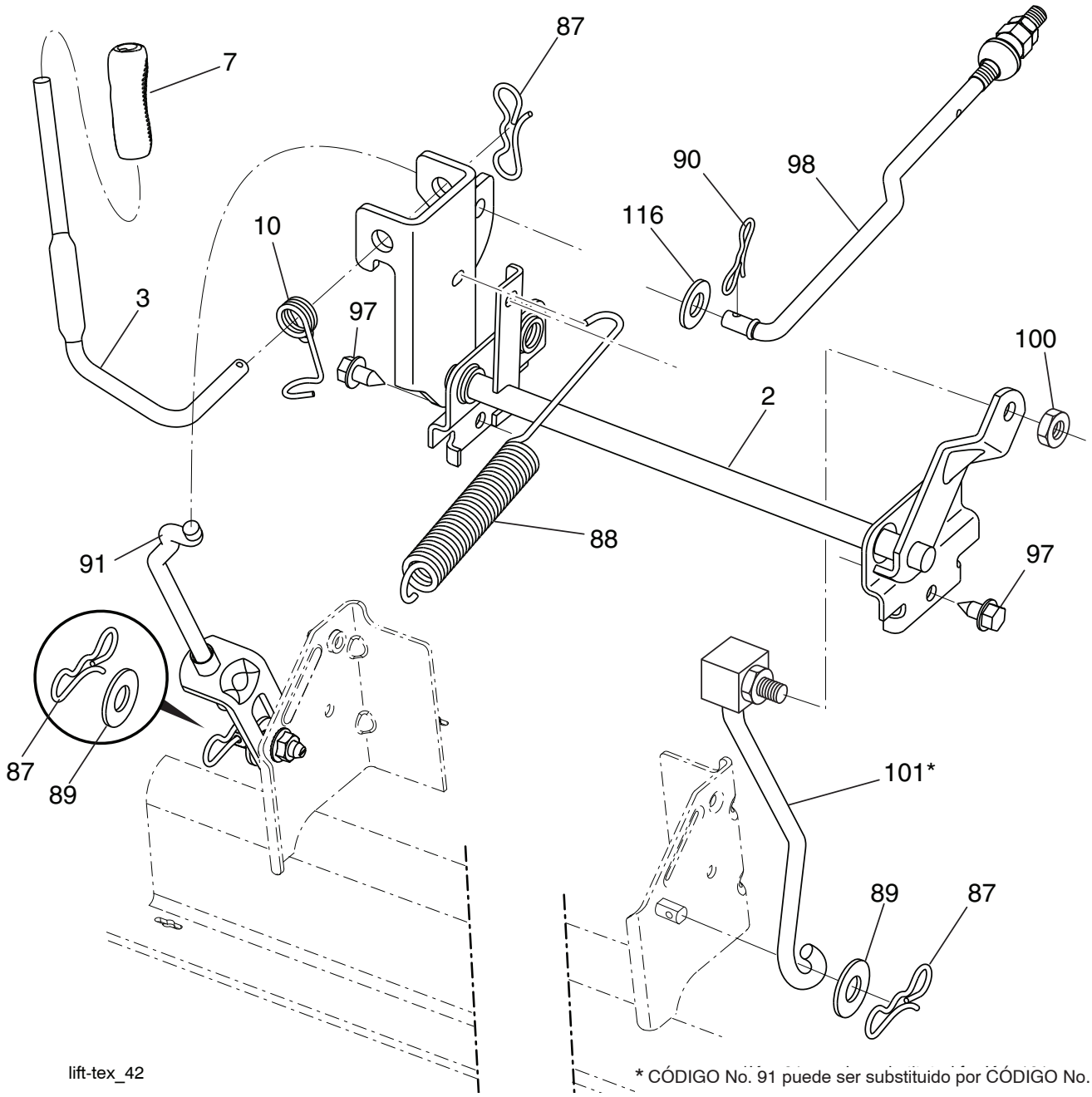


lift-tex_42

* CÓDIGO No. 91 puede ser substituido por CÓDIGO No. 101

| CÓDIGO No. | PIEZA No. | DESCRIPCIÓN |
|---|---|---|
| 2 | 532 42 20-27 | Ensamble del eje de la elevación |
| 3 | 532 19 52-31 | Ensamble de la palanca de elevación derecha |
| 7 | 580 96 23-01 | Mango de la palanca |
| 10 | 532 19 63-14 | Resorte de torsión |
| 87 | 532 19 42-09 | Pasador de chaveta de 7/16 con bloqueo en forma de mariposa |
| 88 | 532 41 07-10 | Resorte de ayuda de la elevación |
| 89 | 819 19 19-12 | Arandela de zinc transparente |
| 90 | 532 19 42-08 | Pasador de chaveta de 5/16 con bloqueo en forma de mariposa |
| 91 | 532 19 51-81 | Ensamble del acoplamiento |
| 97 | 817 00 06-12 | Tornillo de 3/8-16 x 0,75 |
| 98 | 532 19 52-70 | Acoplamiento frontal de la elevación de la cortadora de césped |
| 100 | 873 93 06-00 | Tuerca de 3/8-16 unc |
| 101 | 532 40 70-03 | Ensamble del acoplamiento elevación |
| 116 | 819 15 15-16 | Arandela 15/32 x 15/16 x calibre 16 |

**NOTA**: Las dimensiones de todos los componentes están expresadas en pulgadas americanas. 1 pulgada = 25,4 mm

# TRACTOR - MODELO NO. YTH22V46 (96043021300), PRODUCTO NO. 960 43 02-13
## ENSAMBLE DEL ASIENTO

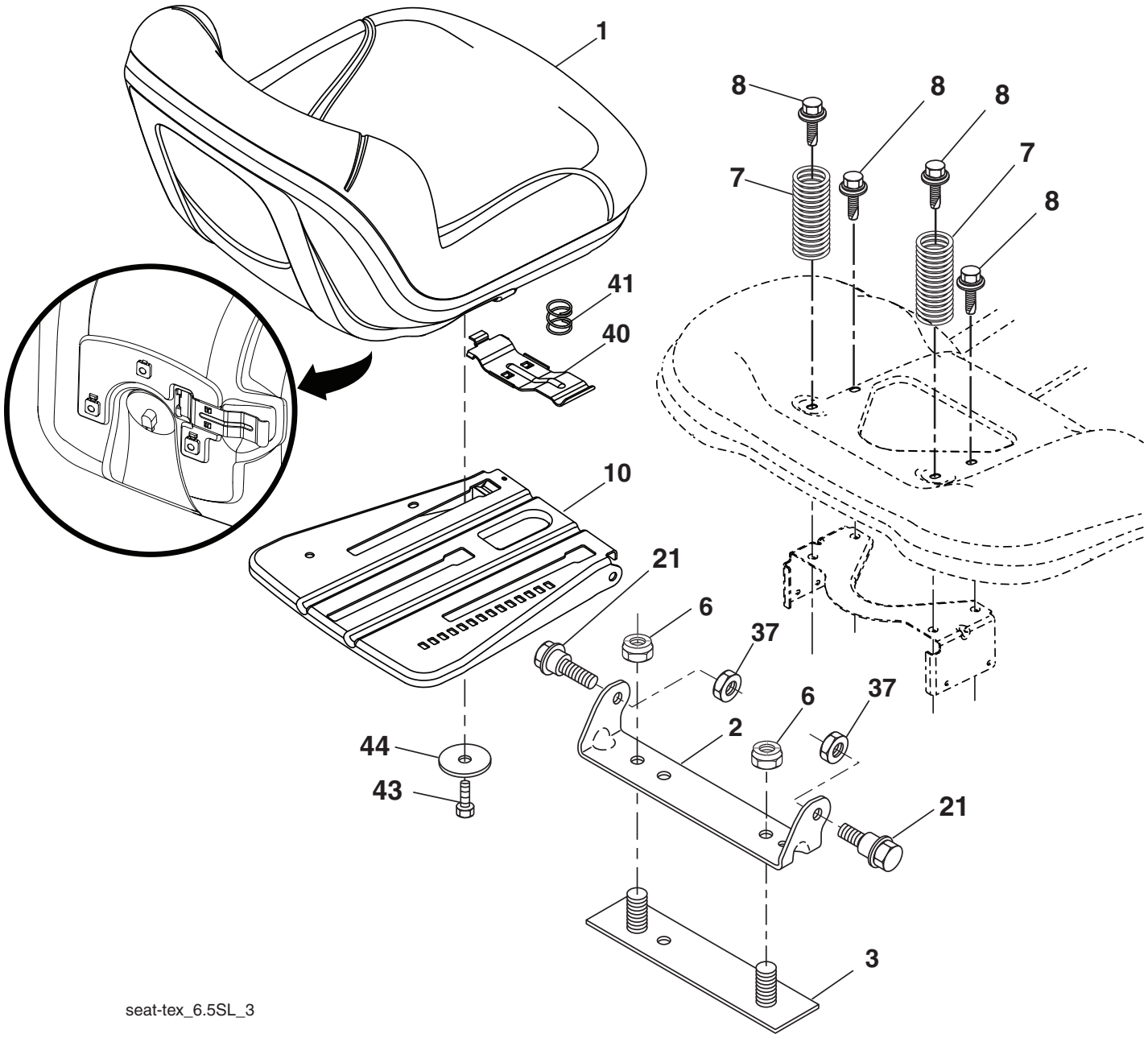


| CÓDIGO No. | PIEZA No. | DESCRIPCIÓN |
|---|---|---|
| 1 | 532 43 98-22 | Asiento |
| 2 | 532 18 01-66 | Soporte pivotante del guardabarros |
| 3 | 532 14 06-75 | Conector del ensamble del guardabarros |
| 6 | 873 80 06-00 | Tuerca de presión c/aislamiento de 3/8-16 unc |
| 7 | 587 61 33-01 | Resorte del asiento |
| 8 | 532 17 18-77 | Perno de 5/16" unc x 3/4" |
| 10 | 532 19 69-77 | Bandeja del asiento |
| 21 | 587 90 78-01 | Perno de tope de 5/16-18 x 5/8 |
| 37 | 873 80 05-00 | Tuerca de presión de 5/16-18 unc |

| CÓDIGO No. | PIEZA No. | DESCRIPCIÓN |
|---|---|---|
| 40 | 532 19 76-61 | Manija para deslizar el asiento |
| 41 | 532 19 82-00 | Resorte para trabar el asiento |
| 43 | 874 76 06-12 | Perno de cabeza hexagonal con aleta de 3/8-16 unc x 3/4 |
| 44 | 819 13 38-12 | Arandela de 13/32 x 2-3/8 calibre 12 |

**NOTA**: Las dimensiones de todos los componentes están expresadas en pulgadas americanas. 1 pulgada = 25,4 mm

# TRACTOR - MODELO NO. YTH22V46 (96043021300), PRODUCTO NO. 960 43 02-13

## CALCOMANÍAS

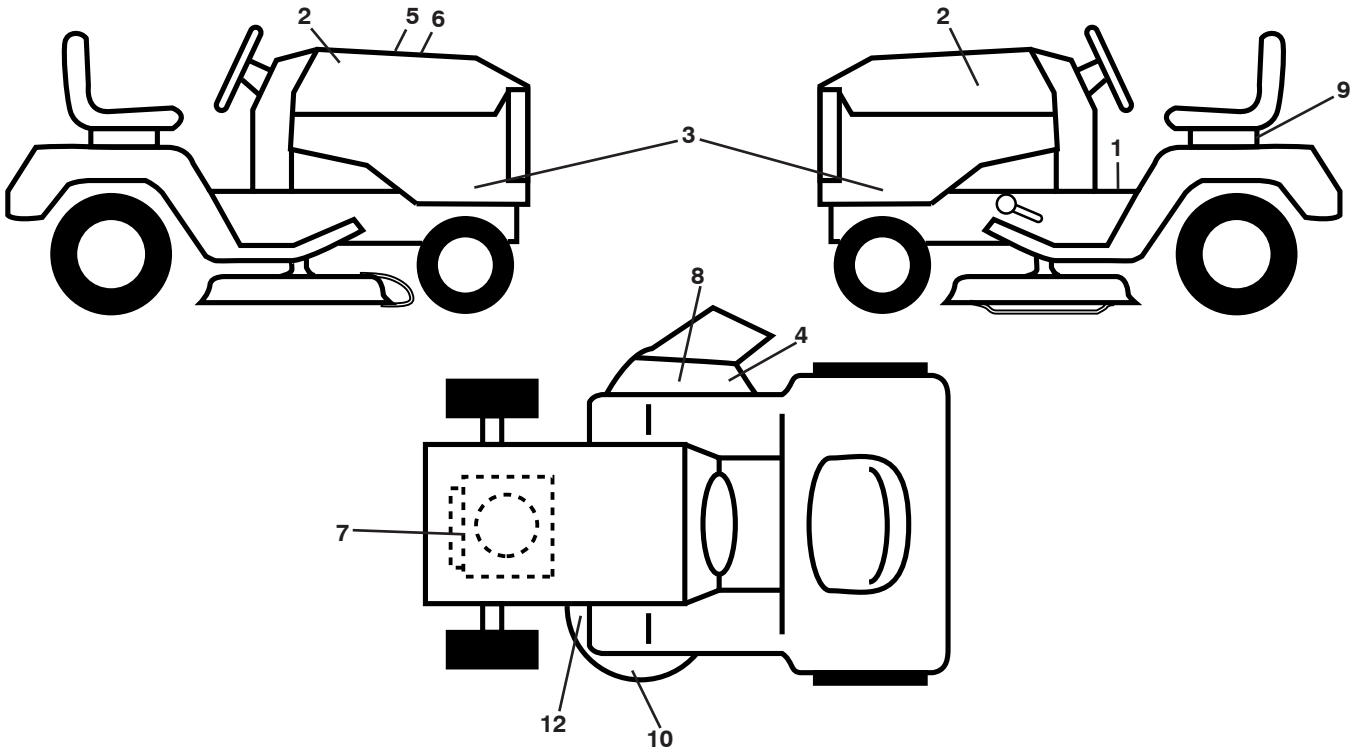


| CÓDIGO No. | PIEZA No. | DESCRIPCIÓN |
|---|---|---|
| 1 | 581 57 89-01 | Calcomanía para el guardabarros |
| 2 | 581 62 73-01 | Calcomanía para la capota |
| 3 | 581 59 42-01 | Calcomanía para el panel capota |
| 4 | 584 90 46-01 | Calcomanía de cortacéspedes |
| 5 | 532 42 38-29 | Calcomanía del operador |
| 6 | 501 70 91-01 | Calcomanía de reemplazo |
| 7 | 586 00 06-01 | Calcomanía de motor |
| 8 | 584 90 46-01 | Calcomanía |
| 9 | 532 14 50-05 | Calcomanía de Peligro/Punto de interconexión |
| 10 | 585 71 44-01 | Calcomanía |
| 12 | 581 58 00-01 | Calcomanía del diagrama de la cortadora de césped |
| - - | 581 72 48-01 | Calcomanía para la desviación |
| - - | 532 43 96-81 | Forro del apoyo para los pies (LI) |
| - - | 532 43 96-82 | Forro del apoyo para los pies (LD) |
| - - | 115 79 18-26 | Manual de Operario (Español/ Inglés) |
| - - | 115 79 17-27 | Manual De Repuestos (Español/ Inglés) |
| - - | 587 71 00-06 | Guía de inicio rápido (Español/ Inglés) |

## RUEDAS Y NEUMÁTICOS

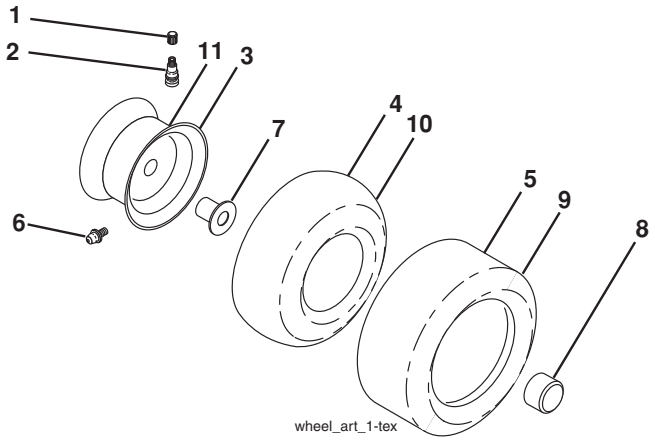


| CÓDIGO No. | PIEZA No. | DESCRIPCIÓN |
|---|---|---|
| 1 | 532 05 91-92 | Tapa de la válvula del neumático |
| 2 | 532 06 51-39 | Vástago de la válvula |
| 3 | 532 13 83-36 | Ensamble de las llantas delanteras |
| 4 | 532 05 99-04 | Cámara delantera (Mantenimiento sólo) |
| 5 | 532 10 62-22 | Neumático delantero 15 x 6.0-6 |
| 6 | 532 12 49-57 | Accesorio para engrasar (solo para la rueda delantera) |
| 7 | 532 12 49-59 | Rodamiento de la brida (solo para la rueda delantera) |
| 8 | 532 17 50-39 | Tapa del eje 1 50 x 1 00 |
| 9 | 532 13 84-68 | Neumático |
| 10 | 532 12 49-26 | Cámara trasera (Mantenimiento sólo) |
| 11 | 532 13 83-37 | Ensamble trasero de la llanta 8" |
| - - | 532 14 43-34 | Sellador para neumáticos (tubo de 10 onzas [283 gr]) |

**NOTA**: Las dimensiones de todos los componentes están expresadas en pulgadas americanas. 1 pulgada = 25,4 mm

# SERVICE NOTES/AVISO

11/18/2015 BD