Husqvarna

mod. **R147**
mod. **R147S**
mod. **R147S Autostart**

mod. **R151S**
mod. **R151SH**

mod. **R150S**
mod. **R150S3**
mod. **R150SH**

mod. **R153S**
mod. **R153S3**
mod. **R153S3 BBC**

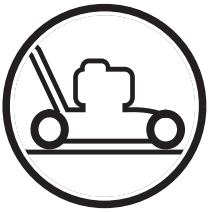

GB DE FR NL NO FI SE DK ES PT IT HU GR CZ SK PL RU EE LV SL

GB

INSTRUCTION MANUAL
IMPORTANT INFORMATION: Please read these instructions carefully and make sure you understand them before using this unit. Retain these instructions for future reference.

DE

BETRIEBSANWEISUNG WICHTIGE INFORMATION: Lesen Sie diese Hinweise zur Handha-bung des Geräts aufmerksam durch. Verwenden Sie es erst, wenn Sie sicher sind, daß Sie alle Anweisungen verstanden haben und gut aufbewahren.

FR

MANUEL D'INSTRUCTIONS
RENSEIGNEMENTS IMPORTANTS: Avant d'utiliser cet appareil, veuillez lire atentivement les instructions et assurez-vous de les avoir comprises. Conservez les instructions pour référence ultérieure.

NL

HANDLEIDING
BELANGRIJKE IMPORTANTS: Lees deze handleiding aandachtig en zorg dat u ailes begrijpt alvorens de kettingzaag te gebrulken en be-waar ze voor toekomstige raadpleging.

NO

BRUKERHÅNDBOK
VIKTIG INFORMASJON: Les disse anvisningene nøye og forsikre deg om at du forstår dem før du bruker enheten og oppbevar dem for sen-ere bruk.

FI

OHJEKIRJA
TÄRKEÄÄ TIETOA: Lue nämä ohjeet huolellisesti ja varmista, että olet ymmärtänyt ne, ennen kuin alat käyttää tätä laitetta ja säilytä myöhempää tarvetta varten.

SE

BRUKSANVISNING
VIKTIG INFORMATION: Läs instruktionerna noggrant och försäkra dig om att du förstår dem innan du använder utrustningen och spara dem för framtida behov.

DK

BRUGERHÅNDBOG
VIGTIGE OPLYSNINGER: Læs instruktionerne omhyggeligt, før du bruger enheden og gemme til senere henvisning.

ES

MANUAL DE INSTRUCCIONES
INFORMACIÓN IMPORTANTE: Lea atentamente las instrucciones y asegúrese de entenderlas antes de utilizar esta aparato. Conserve las instrucciones para la referencia en el futuro.

PT

MANUAL DO OPERADOR
INFORMAÇÕES IMPORTANTES: Queira ler cuidadosamente estas instruções e tenha certeza de entendê las antes de usar a serra e guarde para consulta futura.

IT

LIBRETTO D'ISTRUZIONI
INFORMAZIONI IMPORTANTI: Leggere le istruzioni attentamente e capirle bene prima di usare l'utensile. Conservare per ulteriore consultazione.

HU

HASZNÁLATI ÚTMUTATÓ
Jótállást vállalni csak rendeltetésszerüen használatba vett gépekre tudunk. Kérj ü hogy a gép használatba vétele előtt gondosan olvassa el a kezelési utasításokat.

GR

ΕΓΧΕΙΡΙΔΙΟ ΧΕΙΡΙΣΜΟΕ
ΣΗΜΑΝΤΙΚΕΣ ΠΛΗΡΟΦΟΡΙΕΣ: Διαβάστε προσεχτιχά αντές τις οδηγίες χαι Φροντίστε να τις χατανοήσετε αντό το μηχάνημα χαι Φυλάξτε το για να τό συμβουλεύεστε στο μέλλον.

CZ

NÁVOD K POUŽIVANI
DÚLEŽITÁ INFORMACE: Než začnete stroj používat přečtěte si prosím velmi pozorně tyto instrukce a ujistěte se, že jste jim porozuměli. Uschovejte si tento návod pro použití i v budoucnu.

SK

PRÍRUČKA
DÔLEŽITÉ UPOZORNENIE: Než začnete prístroj používať, pozorne si prečítajte túto príručku. Príručku si pone-chajte, neskôr ju môžete znovu potrebovať

PL

INSTRUKCJA OBSUUGI Gwarancja traci waýnoúã w przypadku uýywania urzàdzenia do celów innych niý wymienione w instrukcji obsùugi. Prosimy o uwaýne przeczytanie instrukcji oraz o stoowanie siæ do zaleceñ i wskazówek w niej zawartych.

RU

РАБОЧИЕ ИНСТРУКЦИИ
ВАЖНЫЕ СВЕДЕНИЯ: Внимательно прочитать и понять инструкции перед использованием оборудования. Хранить инструкции для дальнейших консультаций.

EE

KASUTUSJUHEND
TÄHTIS INFORMATSIOON: Lugege kasutusjuhend enne seadme kasutamist kindlasti põhjalikult läbi ning veenduge, et olete kõigest täpselt aru saanud.

LT

NAUDOJIMOSI INSTRUKCIJA
SVARBI INFORMACIJA: prieš pradedant dirbti įrenginiu, prašome atidžiaiperskaityti šią instrukciją ir įsitikinti, kad viską supratote. Išsaugokite ją tolimesniam naudojimui.

SL

KNJIŽICA Z NAVODILI
POMEMBNA NAVODILA: Pozorno preberite navodila. Dobro jih morate razumeti, preden začnete uporabljati to orodje.

GB Due to a constant product improvement programme, the factory reserves the right to modify technical details mentioned in this manual without prior notice.
This manual has been prepared for use with different models of lawn mowers having different shapes and equipment..

DE Im Sinne des Fortschritts behält sich der Hersteller das Recht vor, technische Änderungen ohne vorherigen Hinweis durchzuführen.
Diese Bedienungsanleitung wurde für verschiedene Rasenmäher geschrieben.

FR La Maison se réserve la possibilité de changer des caractéristiques et des données de ce manuel à n'importe quel moment et sans préavis.
Ce manuel a été préparé pour usage avec modèle différent de formes de la tondeuse et matériel

NL Door konstante produkt ontwikkeling behoud de fabrikant zich het recht voor om rechnische specificaties zoals vermeld in deze handleiding te veranderen zonder biervan vooraf bericht te geven.
Deze handleiding is samengesteld voor het gebruik van verschillende modellen grasmaaimachines van verschillende afmetingen en met verschillende accessoires

NO Produsenten forbeholder seg all rett og mulighet til å forandre tekniske detaljer i denne manualen uten forhåndsvarsel.
Denne instruksjonsboken er utformet for å dekke flere gressklippere med forskjellig utseende og utstyrr.

FI Jatkuvan tuotteen parannusohjelman tähden valmistaja pidättää oikeuden vaihtaa ilman ennakkovaroitusta tässä ohjekirjasessa mainittuja teknisiä yksityiskohtia.
Tätä opasta on muutettu, jotta sitä voidaan käyttää eri ruohonleikkurimallien kanssa, joiden muodot ja varusteet eroavat toisistaan.

SE Tilverkaren reserverar sig rätten att ändra fakta och uppgifter ur handboken utan förvarning.
Denna bruksanvisning är skriven för olika modeller av elektriska gräsklippare med olika utseende och utrustning.

DK Producenten forbeholder sig ret til ændringer, hvad angår karakteristika og data i nærværende instruktion, når som helst og uden varsel.
Denne Brugsanvisning omhandler flere forskellige modeller af plæneklippere, med forskellige former og udstyr.

ES La firma productora se reserva la posibilidad de cambiar las características y datos del presente manual en cualquier momento y sin previo aviso.
Este manual ha sido hecho para el utilizo de todas las tipologias de cortadora de hierba con características distintas

PT A casa productora se reserva a possibilidade de variar características e dados do presente manual em qualquer momento e sen aviso prévio.
Este manual foi redigido para ser utilizado em diversos modelos de corta relvas com forma e equipamento diferentes

IT La casa produttrice si riserva la possibilità di variare caratteristiche e dati del presente manuale in qualunque momento e senza preavviso.
Questo manuale è stato redatto per essere utilizzato con diversi modelli di rasaerba con forme ed equipaggiamenti differenti.

HU A gyártó cég fenntartja a jogot arra, hogy a használati utasitásban megadott adatokon és technikai tulajdonságokon bármikor és előzetes bejelentés nélkül változtasson.
Ez a kézikönyv, azért lett létrehozva, hogy segítségre legyen a különböző formájú és felszerelésű elektromos fűnyíró gépeknél.

GR Λόγω προγράμματος συνεχο΄θς βελτίωσης προιόντων, το εργοστάσιο επιφυλάσσεται του δικαιώματος να τροποποιεί τις τεχνικές λεπτομέρειες που αναφέρονται στο εγχειρίδιο αυτό χωρίς προηγούμενη ειδοποίηση.
Το εγχειρίδιο αυτό έχει ετοιμαστεί για μία χρήση σε διαφορετικά μοντέλλα μηχανήι κοπής του γρασιδιού, οι οποίες διαθέτουν διαφορετικό σχήμα και στοιχεία.

CZ Vzhledem k pokračujícím inovacím si vyrobce výhrazuje právo minit technické hodnoty uvedené v této příručce bez predčhozího upozornení.
Obsah této příručky lze použít pro různé typy sekaček na trávu, lišících se tvarem i vybavením.

SK Na základe programu neustáleho zlepšovania produktov si výrobný závod vyhradzuje bez predchádzajúceho upozornenia právo na zmenu technických parametrov uvedených v tejto príručke.
Táto príručka slúži pre rôzne modely kosačiek na trávu rozličných tvarov a s rôznym príslušenstvom.

PL W związku z programem ciągłego ulepszania swoich wyrobów, producent zastrzega sobie prawo do wprowadzania zmian w szczegółach technicznych wymienionych w tej instrukcji bez uprzedniego zawiadomienia. Instrukcja jest częścią wyposażenia
Książeczka ta została opracowana do wykorzystania dla różnych modeli kosiarek do trawy o różnych formach i wyposażeniu.

RU Компания производитель сохраняет за собой право изменять характеристики и данные в настоящем руководстве, в любой момент и без предварительного извещения.
Данное руководство было подготовлено для использования с различными моделями газонокосилок, имеющими разные формы и оборудование.

EE Tootja jätab endale õiguse muuta käesolevas kasutusjuhendis kirjeldatud omadusi ja andmeid suvalisel hetkel ja sellest eelnevalt ette teatamata.
See kasutusjuhend on koostatud kasutamiseks muruniidukite eri mudelitega, millel võib olla erinev kuju ja varustus

LT Kadangi gaminis nuolat derinamas, įmonė palieka sau teise keisti techninius duomenys, apie kuriuos yra nurodyta šioje instrukcijoje, be išankstinio pranešimo.
Instrukcija buvo paruošta įvairių vejapjovės modelių vartojimui, kurios tūri įvairias forma ir įrengimus.

SL Proizvajalec si pridržuje pravico do spremembe karakteristik in podatkov v tem priročniku v katerem koli trenutku brez predhodnega obvestila.
Ta priročnik je namenjen za uporabo različnih modelov motorne kosilnice različnih oblik in opreme

Köszönjük Fűnyírógép megvásárlása útján belénkhelyezett bizalmat. Biztosak vagyunk, hogy meg lesz elégedve gyártmanyunk minoségével.
Kérjük, olvassa el figyelemmel ezt az utasítást a helyes használati mod és a biztonsági eloirások betartása érdekében.

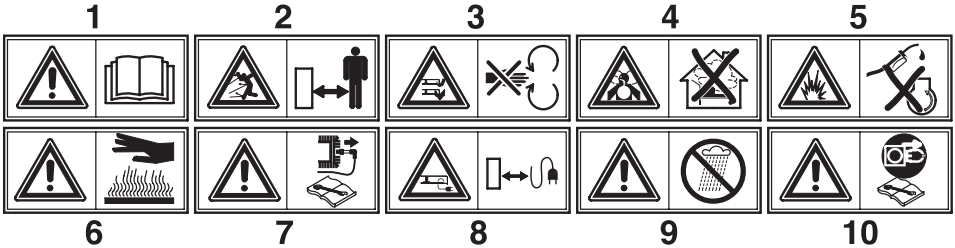

1 ***Figyelem!*** *Elolvasni az utasìtàsokat a hasznàlat elott.*

2 *A veszélyes területen ne tartózkodjanak idegenek!*

3 ***Figyelem,*** *veszèly: kezek ès làbak megsebzèse*

4 ***Mèrgezo gàzak belègzèse veszèly!*** *Ne hasznàlni a gèpet zàrt vagy evèsbè szelloztetett helysègekben.*

5 **Robbanàsveszèly!** *Ne hajtani vègre az uzemanyag toltèst amikor a motor mukodèsben van.*

6 ***Figyelem!*** *Meleg felulet.*

7 ***Figyelem!*** *Kikapcsolni a motrot ès iiktatni a gyertyàt minden karbantartàsi muvelet elott.*

8 A veszlyes területen ne tartózkodjanak idegenek!

9 ***Figyelem!*** *Óvni az esőtől és a nedvességtől.*

10 *Elektromos kábelt a pengétől távoltartan*

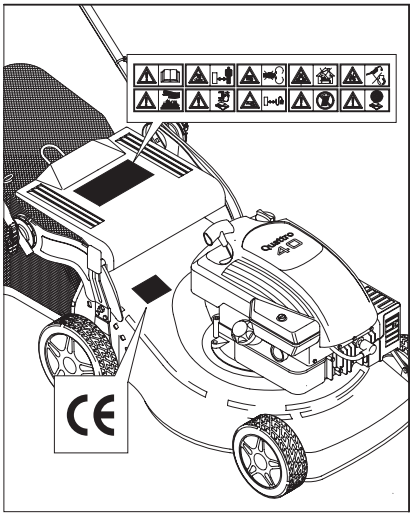

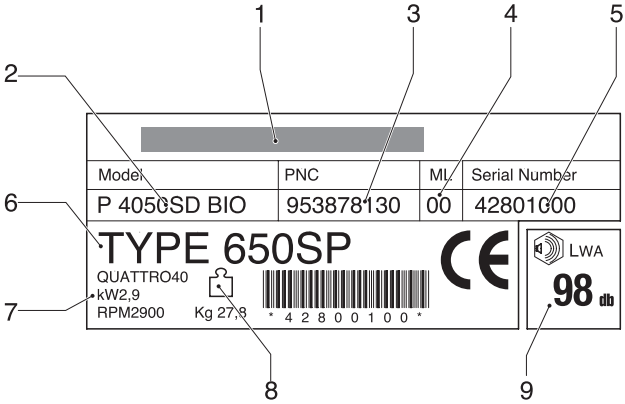

1 Epito
2 Tipus
3 Termék kód
4 Módosítási mutató
5 Széria szám
6 Típus
7 Motor jellemzői
8 Sùly
9 Hangerőszint

Gyakorlati elvek

*a)*A fűnyíró gépet nem használhatják olyan személyek, akik nincsenek ismeretében annak használati szabályaival. Tilos megengedni a fűnyíró gép használatát gyerekeknek és olyan személyeknek, akik nem ismerik annak használati szabályait. Helyi szabályzatok köthetik ki a minimális korhatárt a gép használatához

*b)*A munkaterületen harmadik személyek felé az operátor felelős. Gyerekek és háziállatok ne tartózkódjanak az üzemben lévő gép közelében.

*c)*Ez a gép kizárólag természetes fű nyírására szolgál. Tilos egyéb célokra használni (pl: terepegyenetlenségek, úgy mint vakondtúrások vagy hangyabolyok elsímitása)

*d)*Csakis megfelelő látási viszonyok mellett dolgozni.

*e)*A munka megkezdése előtt a területről minden idegen tárgyat eltávolítani. Erre munka közben is ügyelni

Előkészítés/Működés

a) A munkához vastag cipőt és hosszú nadrágot ölteni.

b) A munka megkezdése előtt ellenőrizni hogy a pengék és vágókések tökéletesen rögzítve legyenek.A pengék megfenését mindkét oldalon el kell végezni, egyensúlyeltolódás megakadályozása végett. Ha a penge súlyosabban meg van sérülve, ki kell cserélni

*c)*Az alábbi esetekben a motort le kell állítani és a gyertyakupakot le kell venni:

- védőelemek leszerelése
- a gép szállítása, fölemelése, vagy a munkahelyről való elmozdítása
- tisztítás vagy karbantartás
- a késen végzett bármilyen munka
- vágómagasság beállitása
- a gép őrizetlenül hagyása

A motor leállítása után a penge még néhány másodpercig mozgásban marad.

*d)*Vigyázat! Az üzemanyag erősen gyulékony:

- Üzemanyagot csakis erre alkalmas tartályokban tárolni
- Üzemanyagot csakis szabadban és nem dohányozva tölteni
- A tartályt a motor beindítása előtt feltölteni. Működő, vagy még meleg motornál benzint utánatölteni, vagy a tartály dugóját kinyitni tilos
- ha a benzin kicsordult, motort nem beinditani, a gépet az érdekelt helyről eltávolítani és minden gyulladási lehetőséget elkerülni míg a benzingőzök el nem párolognak.
- Tartálydugót alaposan becsavarni.

*e)*Robbanómotoros gépeket, mérgezés veszélye miatt sohasem szabad zárt helyen működtetni

*f)*Fűnyírás közben lèpèsbe menni, ne szaladni.

*g)*Különös elővigyázatra van szükség megforduláskor, vagy mikor a gépet magunk felé húzzuk

*h)*Emelkedőn vagy lejtőn való dolgozás közben:

- csúszásmentes cipőt használni
- vigyázni, hova lépünk
- a lejtővel keresztirányban haladni,nem hegynek vagy völgynek
- menetirányt óvatosan változtatni
- túl meredek lejtőn nem dolgozni

*i)*Ne használjuk a fűnyírógépet hibás védőelemekkel (pl: fűgyüjtőkosár, terelőlemez),hanem csakis akkor, ha azok rendben felszerelve vannak.

*j)*A fűgyüjtő helytelen használata veszélyes a forgó kés által szertelökött tárgyak miatt.

*k)*Biztonsági okokból a motor fordulatszámának sohasem szabad túllépni az adattáblán jelzett értéket

l) A motort óvatosan és a használati utasítás betartásával indítani. Járó motornál feltétlenül meg kell akadályozni, hogy kézzel vagy lábbal bárki is megközelitse a váz peremét vagy az ürítőnyílást

m) A motor beindítása alatt az operátor ne emelje fel a fűnyírógépet, hanem ha szükséges, döntse meg úgy, hogy a kés a vele ellenkező irányba legyen fordulva.

*n)*Ha a kés valami akadályba ütközik, motort leállítani, gyertyakupakot levenni és szakember véleményét kérni.

Karbantartás és tárolás

*a)*A biztonságos munka érdekében az összes csavart és csavaranyát gondosan meghúzott állapotban tartani.

*b)*Ha a tartályban üzemanyag van, a gépet nem szabad olyan helyen tárolni, ahol a benzingőzök tüzet vagy szikrát érhetnek el

*c)*szűk helyen való tárolás előtt a motornak teljesen ki kell hűlnie

*d)*Tűzveszély elkerülése végett a motor, a kipufogó, az akkumulátor és a benzintartály, fűtől, levelektől és túl sok kenőanyagtól tisztán tartandó

*e)*Gyakran ellenőrizni, hogy a fűgyűjtő nincs-e elhasznált vagy megrongált állapotban

*f)*Biztonsági okokbol az elhasználódott vagy megrongált alkatrészeket azonnal kicserélni

*g)*A téli tárolás előtt a benzintartály esetleges kiürítése csakis a szabadban történhet

*h)*A pengék fölszerelésénél követni kell a használati utasítás szabályait és csakis a Gyártó vagy Szállító nevével vagy márkájával ellenjegyzett és a vonatkozási számmal ellátott pengéket használni

*i)*A pengék le- és felszerelésénél alkalmas védőkesztyűket kell használni.

TOUCH-N-MOW MOTOROS VÁLTOZAT

j) Kiüriteni a Touch-N-Mow kèszülèket ès kivenni a biztonsàgi kulcsot mielött akàrmilyen tisztitàsi vagy karbantartàsi operàciòt vègzünk.

k) Bebizonyosodni hogy a Touch-N-Mow kèszülèk le legyen merülve ès a kulcs blokk poziciòban àlljon a fünyirò szàllitàsa elött

l) Ha a Touch-N-Mow beinditàsi kèszülèk meghibàsodik, ne probàljàk megjavitani, hanem kèrjèk az engedèlyezett szerelö közbelèpèst

m) A biztonsàgi kulcsot kivenni annak èrdekèben hogy megelözzèk a gèp vèletlen bekapcsolòdàsàt

n) Amikor a fünyiro nincs hasznàlatnan mindig kivenni a biztonsàgi kulcsot

o) A kulcsot mindig egy biztonsàgi helyre eltenni hogy csak felnöttek rendelkezèsère àllhasson

p) Mielött a biztonsàgi kulcsot kiveszik, megbizonyosodni hogy ez “Lock & Remove” pozicioban àlljon

A NOMENKLATURA

1 Felső markolat
2 Dúsító szivattyú
3 Felső markolat rögzítő csavar és anya
4 Szàk
5 Olajbetölto dugó
6 Olajleeresztő dugó
7 Váz
8 Vágási magasságot szábalyozó kar
9 Gyujtógyertya
10 Benzintartály dugó
11 Indítókar
12 Terelőlemez
13 Gázkar
14 Biztonsági kar
15 Reduktor csoport
16 Àllitòkar Touch-N-Mow
17 Az előrehaladás sebességszabályzóka
18 Kuplung markolat
19 Késbefogó kart
20 Kulcs Touch-N-Mow

B FŰGYŰJTŐ ZSÁK / KOSÁR FELSZERELÉSE

C VÉDŐBORÍTÓ FELSZERELÉSE *(ha már nem összeszerelt)*

Azoknál a modelleknél, ahol ez dotációban van felszerelni az elterelő lemezeket (CVII. ábra).

D KAR FELSZERELÉSE *(Alsó)*

E KAR FELSZERELÉSE *(Felső)*

F A KAR BEÁLLÍTÁSA

G MULCHING RUGÒ BEILLESZTÈSE *(csak azoknál a modelleknél ahol tartozék)*

Ahhoz hogy a MULCHING szisztèmàval le lehessen nyirni a füvet (a fü beszedèse nèlkül) fel kell hùzni a zsiliptàblàt ès beilleszteni a dugòt a rugohoz hozzàkötve ahogy a kèpen làtszik.

H VÁGÁSI MAGASSÁG BEÁLLÍTÁSA

I BIZTONSÁGI ELŐKÉSZÜLETEK

- Csakis felszerelt fűgyűjtőkosárral vagy terelőlemezzel dolgozni.
- Fűgyujtó levételénél és a vágási magasság beállításánál motort leállitani
- Muködő motornál kezet és lábat a váz szegélyétől és nyílásától távoltartani.

Munka megkezdése előtt a gyepről minden idegen tárgyat eltávolítani. Munkaközben figyelni az esetleg ottmaradt tárgyakra.
A motor beindítása alatt az operátor ne emelje fel a funyírógépet, hanem ha szükséges, döntse meg úgy,hogy a kés a vele ellentétes irányban legyen.

Járó motornál feltétlenül elkerülendő a kezeknek és lábaknak a váz alá vagy a kifúvó nyíláshoz való közelítése.

J MŰKÖDÉS

MOTOR ELŐKÉSZITÉSE (JI ábra)

A motor előkészítéséhez a motor gyártójának használati utasitását kell figyelembe venni.

Figyelem: *Használat előtt olajat tölteni a motorba (0,6 l)..*

MOTOR BEINDITÁSA (JII ábra)

A motor előkészítése után a beindítás a következőképpen történik:

a) choke-rendszerű motornál:

gázkarral ellátott motoroknál, hideg motor esetében, a gázkart (13) START helyzetbe állítani

b) Féket (14) meghúzni, előkészíteni a motrot az indításra, az emeltyut a fogantyúhoz nyomni ès igy tartani az gèp indítása és hasznáta alatt; ez mûködteti a motorfèket.

c) primer-rendszerű motornál:

a karburátoron lévő sűritő pumpát (2) 3-4-szer megnyomni; gázkarral ellátott motoroknál a gázkart (13) MAX helyzetbe állitani.

Esetleges további felvilágosítások a motor használati utasításában találhatók.

d) Motort beindítani:

KÉZI INDITÁS: (A motor stop- fogantyúját tartva (14)).

● Az idító fogantyút megmarkolva (11) a kötelet különösebb erőkifejtés nélkül addig húzni, míg a kompresszió által előidézett ellenállás érezhetővé nem válik, majd visszaengedése után erélyesen megrántani.

VIGYÁZAT! *A motor beindításakor a kés is forogni kezd.*

Muködés közben a fogantyút (14) lenyomva tartani; annak elengedésekor a motor leáll.

TNYIRÁS

A fűnyírás elvégzéséhez a gépet kézzel tolni, vagy az automatikus elöremenetet bekapcsolni.

Mod. R150S3 - R153S3 (Fig.JIII)

Az automatikus előrehaladás bendítása előtt kiválasztjuk az előrehaladás sebességét a kapcsolókar által (17) (csak azoknál a modelleknél ahol tartozék)

A sebessègvàltàs kikapcsolt kuplunggal kell törtènjen. Hàrom sebessègfokozat àll rendelkezèsre.

1°	~ 0,6 m/s
2°	~ 0,9 m/s
3°	~ 1,2m/s

Automatikus eloremenet bekapcsolása (Fig.JIV)**:** kuplungfogantyút (18) felemelni és nyomva tartani.

VIGYÁZAT: *bekapcsolás csak járó motornál.*

Elorehaladás automatikus kikapcsolása: kuplungfogantyút elengedni.

PENGEFÉKES VÁLTOZAT (JV ábra - Mod. R153S3BBC))

Járó motor mellett a kès beillesztéséhez húzza a fogót (14) a markolat felé és tartsa lenyomva; tolja előre a késbefogó kart (19), ekkor a kés forogni kezd.

FIGYELEM: *a fogó (14) elengedésével a kés megáll, míg a motor továbbra is jár***.**

TOUCH-N-MOW MOTOROS VÁLTOZAT (JVI ÷ JX ábra)

Motor indittàsa

A TOUCH-N-MOW SZISZTÈMÀT MEGTÀPLÀLNI

Ahhoz hogy az inditàsi szisztèmàt betàplaljuk, az elsö alkalommal ès minden alkalommal amikor a kèszülèk dezaktivàlt, a következö operàciòkat kell vègrehaitani:

1 - beilleszteni a Touch-N-Mow kulcsot (20) (gèppel ellàtott kulcs)

2 - Forditani a kulcsot (20) a RUN poziciòban

megnyomni hàromszor-nègyszer a dùsitàsi pumpàt /2 (Primer)

1 - Beinditani a biztonsàgi àllitòkart (14) ès lenyomva tartani a fogantyùhoz.

2 - Elöre nyomni az inditàsi Touch-N-Mow àllitòkart (16)

beinditani a motort miközben az inditàsi fogantyùt megmarkoljuk (11) ès eröltetès nèlkül huzzuk, addig amig nem èrezzük a kompressziòtòl okozott ellenàllàst, el engedni a fogantyùt ès utàna eröteljesen meghùzni. Szügsèg esetèn megismètelni mègegyszer ha a motor nem indul.

- A müködès alatt a biztonsàgi àllitòkart lenyomva tartani (14), ha azt elengeggyük a motor meg àll.

VÀGÀS

A fü megnyiràsàhoz, kèzzel lökni a gèpet vagy bekapcsolni az automatikus elörehaladàst.

Az automatikus elörehaladàs indittàsa: bekapcsolni a tengelykapcsolo fogantyùt (18) ès lenyomva tartani a fogantyùhoz.

Vigyàzat: *csak a motor müködèse alatt bekapcsolni:*

Automatikus elörehaladàs kikapcsolàsa: elengedni a tengelykapcsolo fogantyùt (18)

A vàgàs utàn, elösször elkel engedni a tengelykapscolo fogantyùt (18) ès utàna a biztonsàgi fogantyùt (14), hallani fogjàk a Touch-N-Mow kèszülèknek (19) a hangjàt ami töltödik.

A kikapcsolàs utàn a Touc-N-Mow kulcsot (20) a “Lock & Remove” poziciòba vinni. A szisztèma blokkolàsàhoz kivenni a kulcsot felfelè kihùzva.

A fü megnyiràsa utàn mindig ki kell venni a kulcsot ès egy biztonsàgos helyre eltenni, hogy csak a megbizott operàtoroknak àlljon rendelkezèsükre.

Vigyàzat: *RUN poziciòban Touch-N-Mow kulcs nèlkül, vagy a kulcs “Lock & Remove” poziciòban, a motor nem indul.*

TOUCH-N-MOW INDITÀS

Biztositani hogy ne legyenek tàrgyak vagy szemèlyek a gèp közelèben ès hogy minden biztosìtàsi szerkezet fel legyen szerelve ès müködès kèpes legyen.

A fogantyù mögött kell àllni ahogy a müködèsi szabàlyok elöirjàk.

-Beilleszteni a kulcsot (20) ès RUN poziciòba forditani
-Beinditani a biztonsàgi àllitòkart (14) ès a fogantyùhoz lenyomva tartani
-Elörenyomni a Touch-N-Mow kart (16) ès megbizonyosodni hogy a motor beinduljon

Vigyàzat: *ha a motor nem indul, az aszt jelenti hogy a Touch-N-Mow beinditàsi szerkezet ki van merülve. Ebben az esetben a feltöltèsèrt a megfelelö paragrafus szerint kell eljàrni*

Fontos: *ha a motor leàll mert hiànyzik a benzin, vagy a tùl magas fü miatt, vagy akàrmilyen màsik ok miatt ami különbözö a többi normàlis leàllitàsi eljàràstòl, a Touch-N-Mow beinditàsi kèszülèk nem fog feltöltödni ès szüksèges lesz megismètelni a màr magyaràzott operàciokat a szisztèma feltöltèsèröl.*

A TOUCH-N-MOW SZISZTÈMA KIÜRITÈSE

Minden tisztitàsi operàcio elött vagy szàlìtàsi operàcio elött szüksèges az inditàsi kèszülèknek a kiürìtèse; ezèrt a következö modon kell eljàrni:

- Kihuzni a gyertya kabeljèt
- Beinditani a biztonsàgi àllitòkart (14) ès a fogantyùhoz nyomva tartani
- Elöre tolni a Touch-N-Mow inditàsi àllitòkart (16)
- Forog a motor de nem indul el mert a gyertya kàbelje ki van hùzva
- Elforditani a Touch-N-Mow kulcsot (20) a “Lock & Remove” poziciòba
- Kihùzni a kulcsot (20).

K AUTOMATIKUS ELŐREMENET (csak önműködő változatoknál)

Őnjáróművet időnkint ellenőrizni és tisztán tartani. Különösen ügyelni a fogazott tengely és a fogaskerék tisztaságára (22,23).

Ennek véghezviteléhez le kell szerelni a kereket (24) a (25) csavar kicsavarásával.

L UPLUNG KÁBEL BEÁLLÍTÁSA (csak önműködő változatoknál)

Fontos: *ha a kuplungfogantyú megnyomásakor a kapcsolás nem jön létre akkor a kuplungkábelt be kell szabályozni a (P) rugónak az (R) lemezen található következő lukába, vagy a kuplungfogantyú allati lemezkén* lévő "S".

M KARBANTARTÁS

Figyelem! *Kikapcsolni a motrot ès kiiktatni a gyertyàt minden karbantartàsi muvelet elott*

- 4 ütemű robbanómotoroknál az olajszintet rendszeresen ellenorizni. Ha szükséges, olajat utánatölteni, vagy cserélni. További felvilágosítások a motor használati utasításában.
- Időnkint ellenőrizni, hogy a csavarok és anyák kellően meg legyenek huzva. Fünyírás után a gépet alul-felül alaposan megtisztitani. Megakadálvozni a váz alatti fűlerakodást.
- Ügyelni a füstkipufogó hangtompítójara....mert forró
- Keréktengelyeket időnkint leszerelni, petróleummal megmosni és visszaszerelés elott megolajozni; ugyanez érvényes a golyóscsapágyas kerekekre, de itt a csapágyakat zsírozni kell.
- Pengét gyakran ellenőrizni: akkor nyir jól, ha alaposan meg van fenve és ki van egyensúlyozva.
- Gyakran ellenőrizni a kést az esetleges károsodás megállapitása vègett.
- Minden esetre ajánlatos az évszak végeztével a fünyírógépet egy szervíz állomáson ellenoriztetni, különösen ha a penge akadályokba ütközve erős utéseket kapott.
- Altest tisztìtàs

  Amikor ez tortènik a gèp le kell legyen àllìtva ès ki kell egyen kapcsolva.

  - Osszekapcsolni a kapcsolàst (26) az altestre a vìzcsaphoz vìztàplàlàs. Kinyitani a vizcsapot.
  - Beindìtani a motrot (a pengèk forgàsban vannak) ès ukodtetni egy pàr percig.
  - Amikor megtortènt a tisztìtàs: kikapcsolni a motrot, elzarni a vìzcsapot, kivenni a csovet az altest kapcsolàsbòl.

TOUCH-N-MOW MOTOROS VÁLTOZAT

- Egy bizonyos használati idö utàn szüksèges a MII-ik kèppben mutatott tengelykapcsolò pontnak az olajozàsa hogy segitse a rugò megterhelèsi müveletèt

N KÉS

- A penge (27) leszereléséhez kicsavarni a (28) csavart
- Ellenorizni: pengetartó (29), dörzsalátét (30), csap (31), alátétlemezek (32). Ha sérültek, kicserélni.
- Fölszereléskor ügyelni hogy a csap (31) a motortengelyen lévo furatában legyen és a penge a vágóélével a motor forgási irányában legyen felszerelve. A penge csavarját (28) 5,34 Kpm (52,4 Nm) forgatónyomatékkal kell befogni.

PENGEFÉKES VÁLTOZAT

- A kès eltávolítàsàhozi (33) kicsavarni a kèt csavart (34).
- Leellenőrizni a kès àllapotàt ès kicserèlni a meghibàsodott rèszeket, visszaszerelni a kèt csavarral (34) amiket 5,34 Kgm – re (52,4Nm) kell szorìtani.

JÓTÁLLÁS ÉS JÓTÁLLÁSI IRÁNYELVEK

Ha bármelyik alkatrész gyártási hiba miatt hibásnak bizonyul a vásárlástól számított két éven belül, akkor az Husqvarna kerti cikkekkel foglalkozó részlege a szakszervizein keresztül a vevòk számára díjmentes javítást vagy cserét biztosít:

a) A hibabejelentés közvetlenül a megbízott szervizközponton keresztül történik.
b)A vevo fel tudja mutatni a vételi elismervényt.
c) A hiba nem rendellenes használatból, hanyagságból vagy hibás beállításból fakad.
d)A hiba nem elfogadható mértékû kopásból vagy elnyíródásból ered.
e) A berendezést a Husqvarna Outdoor Products által felhatalmazott személyen kívül más nem szervizelte, nem javította, nem szedte darabjaira ill. nem bolygatta.
f) A gép nem szolgált bérbeadási célokat.
g)A berendezés az eredeti vásárló tulajdonát képezi.
h) A berendezést nem használták kereskedelmi célokra.

Ez a jótállás kiegészítésként szolgál, és semmiképp nem csökkenti a vevòk törvényszerû jogait.

A jótállás nem fedezi az alább felsoroltakból eredò meghibásodást, és éppen ezért fontos, hogy a gép kezelòje a Kezelési útmutatóban leírtakat alaposan áttanulmányozza, és megértse a fûnyírógép mûködésének módját és karbantartásának mikéntjét.

A jótállás nem tér ki az alábbiakra:

- Elkopott és megrongálódott kések cseréje.
- Eredeti hibabejelentésnek elmulasztásából fakadó meghibásodás.
- Hirtelen ütésbòl származó meghibásodások.
- A Kezelési útmutatóban leírt utasítások és javaslatok figyelmen kívül hagyásából fakadó meghibásodások.
- Bérbe adott fûnyírókat nem fedezi a jótállás.
- Az alább felsorolt tartozékok kopásnak kitett alkatrészeknek minòsülnek, és élettartamuk a rendszeres karbantartáson és elöregedésen múlik, - ezért nem sorolhatók azon tételek közé, amelyekre elfogadható garanciaigény nyújtható be: kések, elektromos csatlakozókábel, szalag
- **Figyelmeztetés!**
  A Husqvarna Outdoor Products nem vállal semminemû felelòsséget a jótálláson belül az olyan jellegû meghibásodásért, amely részben vagy egészben, közvetlen vagy közvetett módon a nem a Husqvarna Outdoor Products által gyártott ill. jóváhagyott cserealkatrészekkel vagy kiegészítò tartozékokkal történò cserébòl vagy a berendezés bármely módon történò módosításából fakad.

EC MEGFELELŐSÉGI TANÚSÍTVÁNY

Alulírott, Bengt Ahlund, Husqvarna Outdoor Products Italia Spa, Via Como 72, 23868 Valmadrera (LC). hogy a fűnyíró:-

Kategória ..... *Benzinmotoros, kerekes, rotari rendszerű*
Gyártmány ..... *Husqvarna Outdoor*

Megfelel a 2000/14/EEC direktívák specifikációinak

Alulírott, Bengt Ahlund, Husqvarna Outdoor Products Italia Spa, Via Como 72, 23868 Valmadrera (LC) Igazolom, hogy a fenti termékmintát a 81/1051/EEC szabályok szerint tesztelték. A szabad hangtéri, félig visszhangmentes kamrai körülmények közötti, kezelői helyzetben rögzített maximálisan atmoszferikusan-nehezitett hangnyomásszint:

Alulírott, Bengt Ahlund, Husqvarna Outdoor Products Italia Spa, Via Como 72, 23868 Valmadrera (LC) Igazolom, hogy a fenti termékmintát az ISO 5349 szabályzat szerint tesztelték. A kezelő kézhelyzetében rögzített vibráció maximálisan súlyozott effektiv bemeneti zajhőmérséklete:-

Vágóéltípus ..... *Forgókéses*
Széria azonosítása ..... *Lásd a TermékminősÍtő Cédulát*
Termékmegfelelőség ..... *ANNEX VI*
Értesített testület ..... *NEMKO Spa*
Egyéb direktívák *98/37/EEC, 89/336/EEC*
valamint az ..... *EN836:1997, EN ISO14982:1998 szabványok szerint*

Típus ..... A
Változat ..... B
Vágószélesség C
Garantált hangerőszint ..... D
Mért hangerőszint ..... E
Akusztikai nyomásszint ..... F
A kar vibrációja ..... G

Műszaki igazgató

Husqvarna Outdoor Products Italia spa
Via Como 72 - 23868 Valmadrera (LC)

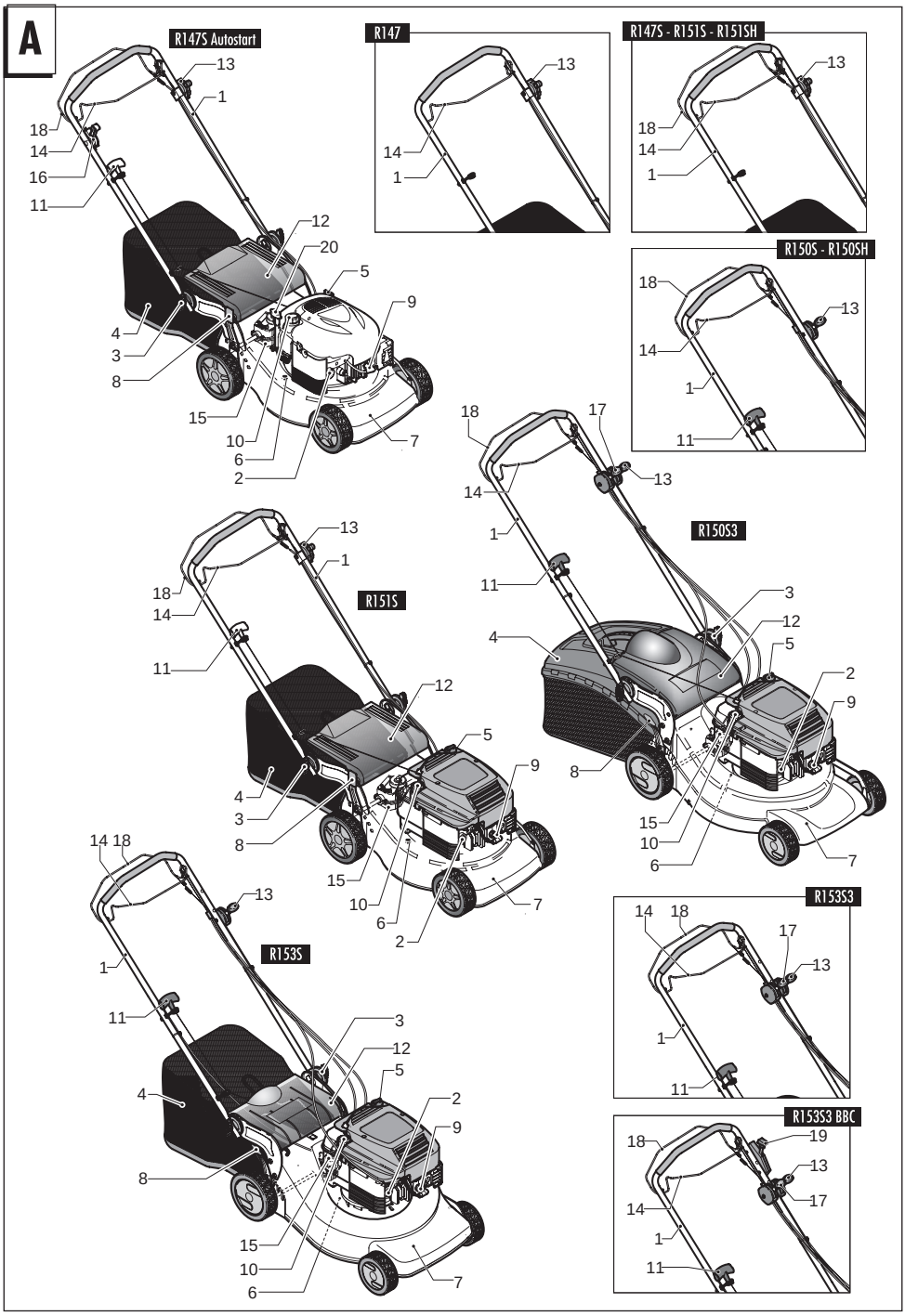
A
R147S Autostart
R147
R147S - R151S - R151SH
R150S - R150SH
R150S3
R151S
R153S
R153S3
R153S3 BBC

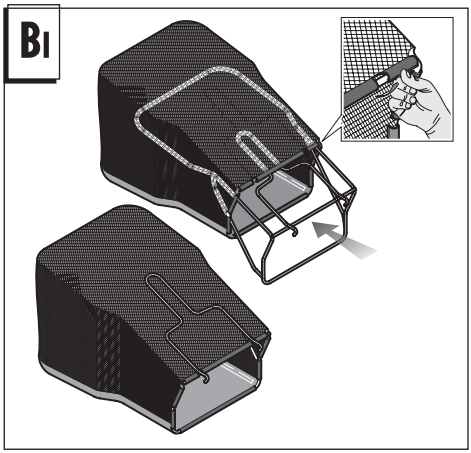
BI

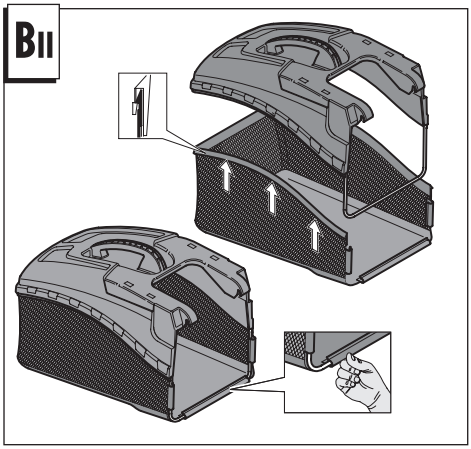
BII

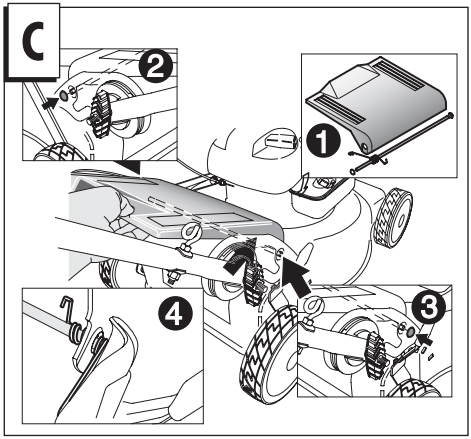
C
2
1
4
3

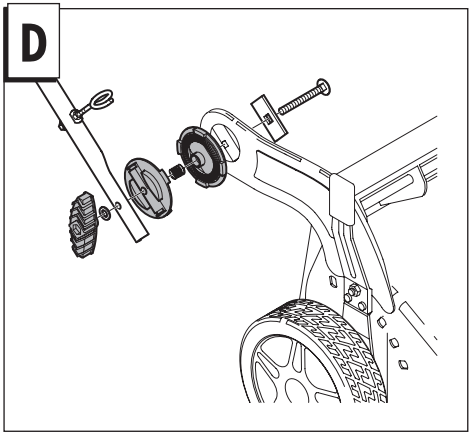
D

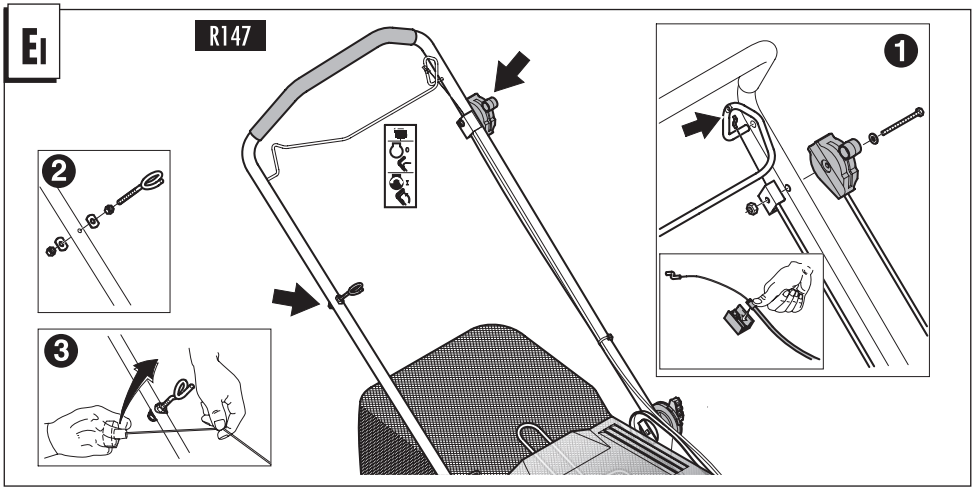
EI
R147
1
2
3

EII

R147S

R151S / SH

R150S / SH

R153S

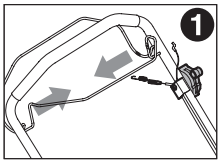

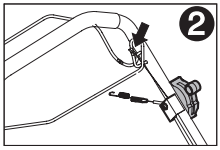

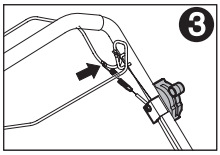

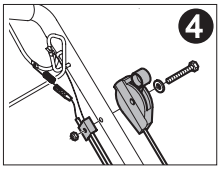

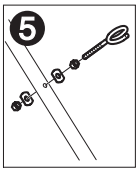

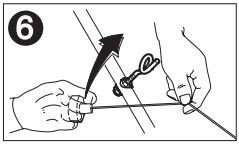

EIII

R147S Autostart

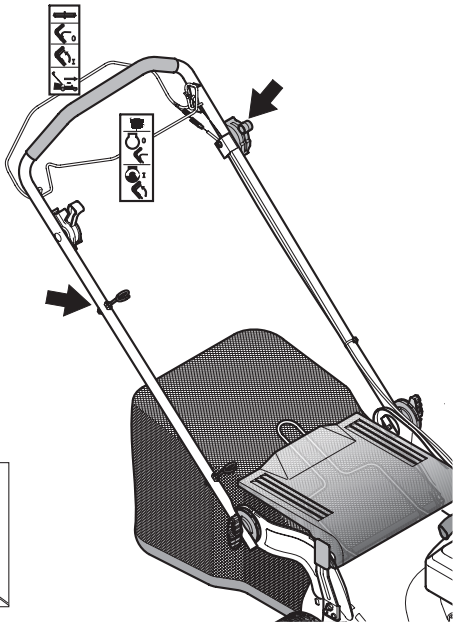

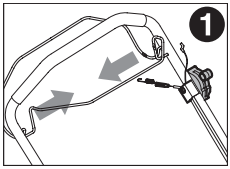

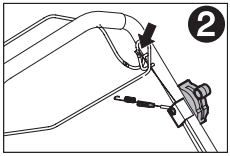

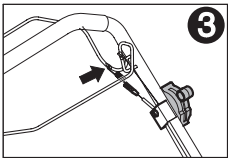

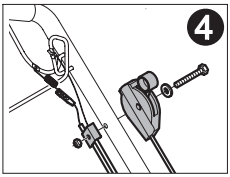

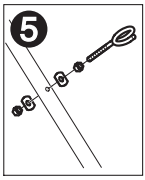

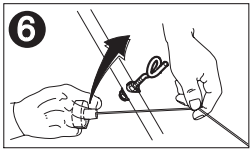

EIV

R150S3

R153S3

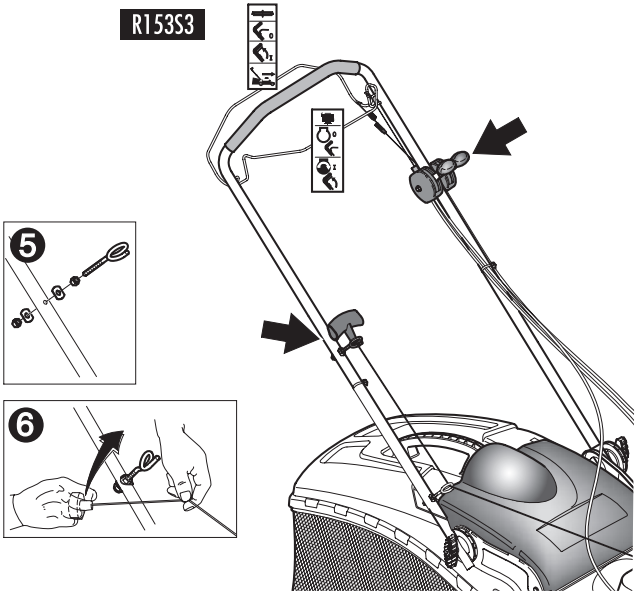

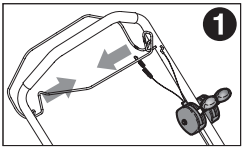

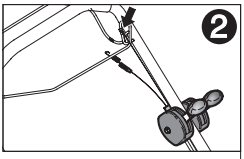

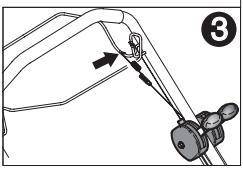

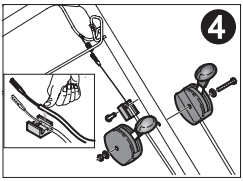

EV

R153S3BBC

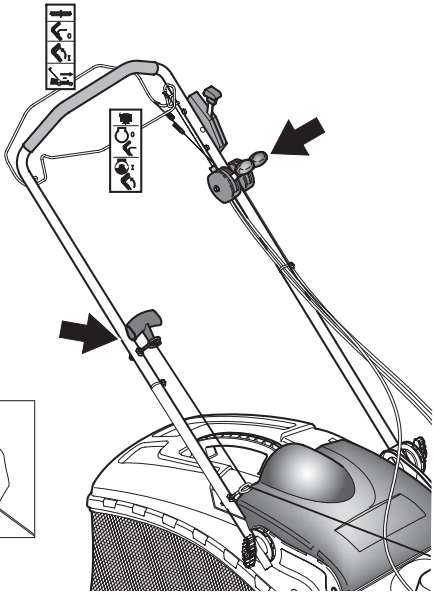

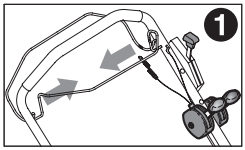

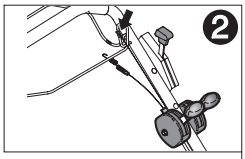

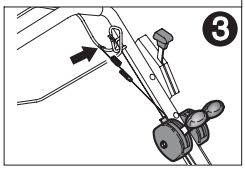

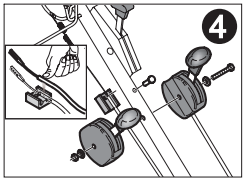

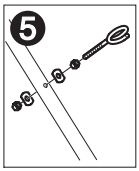

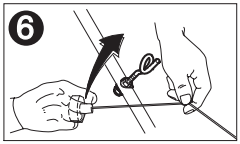

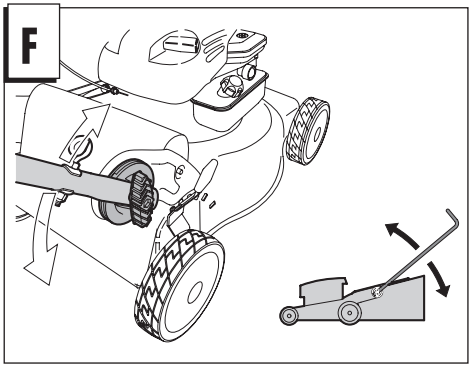
F

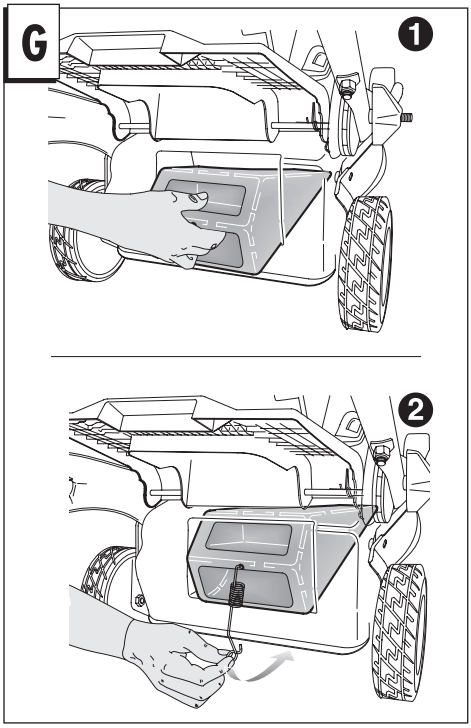
G
1
2

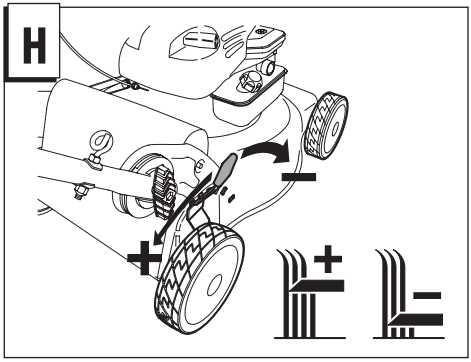
H
+
–
+
–

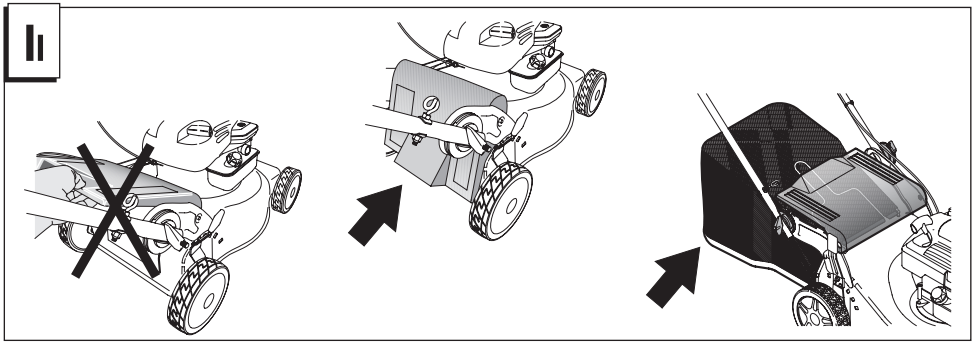
I

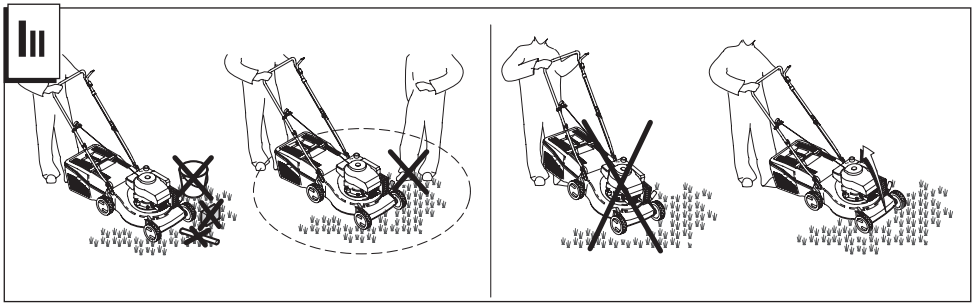
II

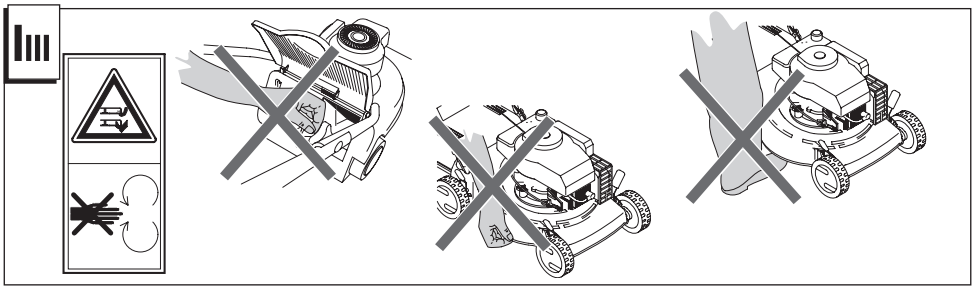
III

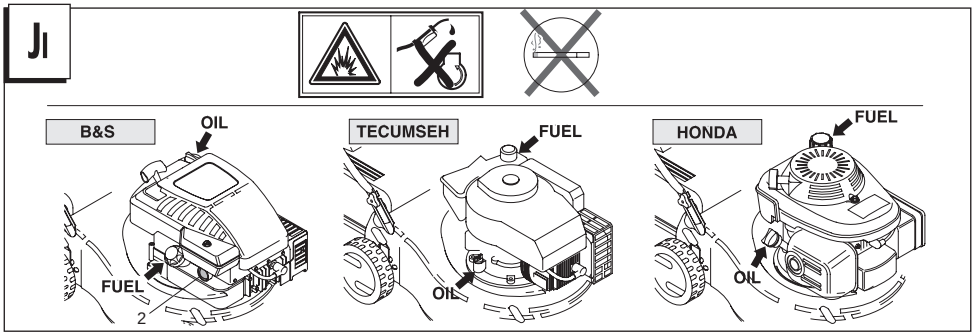
JI
B&S
OIL
FUEL
2
TECUMSEH
FUEL
OIL
HONDA
FUEL
OIL

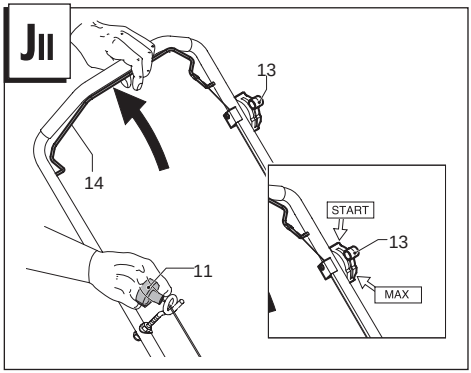
JII
13
14
11
START
13
MAX

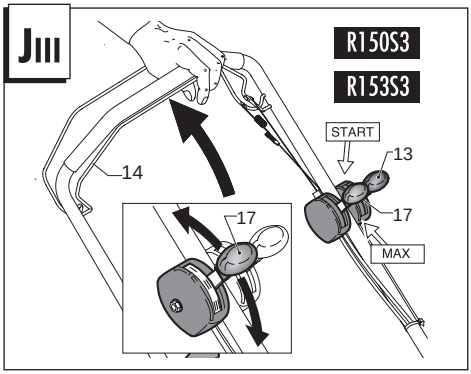
JIII
R150S3
R153S3
START
13
14
17
17
MAX

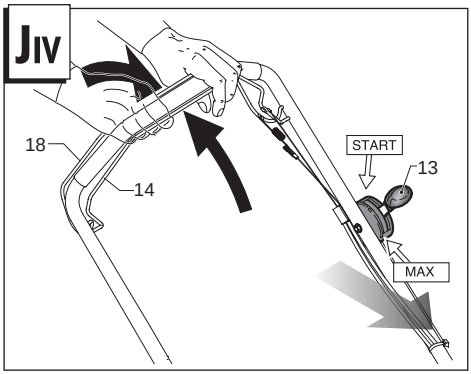
JIV
18
14
START
13
MAX

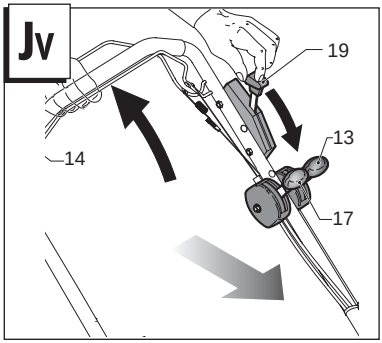
Jv
19
13
14
17

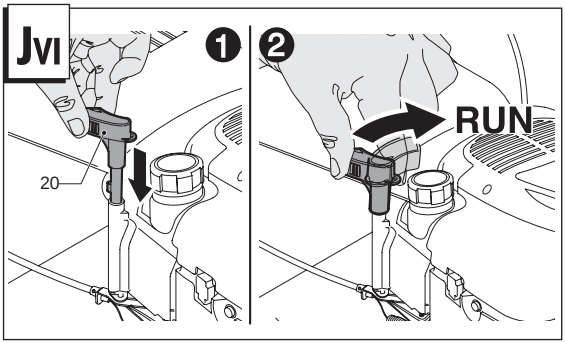
JVI
1
2
RUN
20

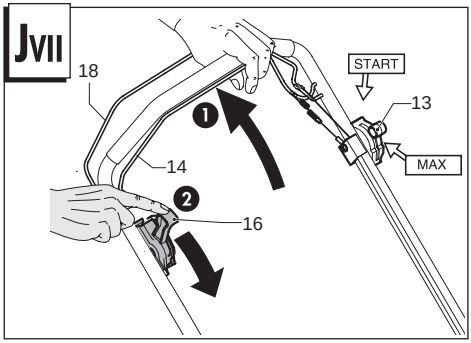
JVII
18
START
13
1
14
MAX
2
16

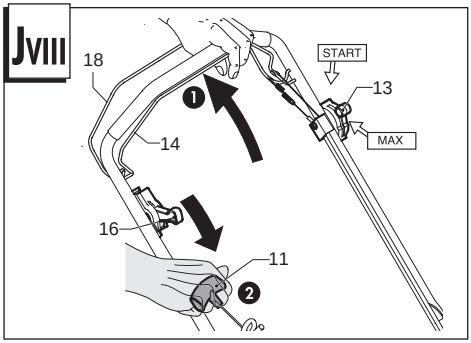
JVIII
18
START
13
1
14
MAX
16
11
2

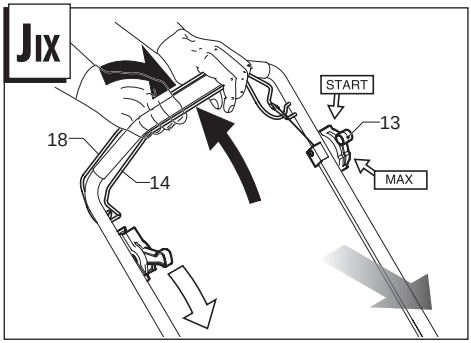
JIX
START
13
18
14
MAX

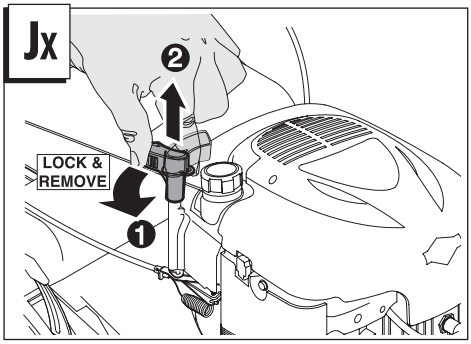
JX
2
LOCK &
REMOVE
1

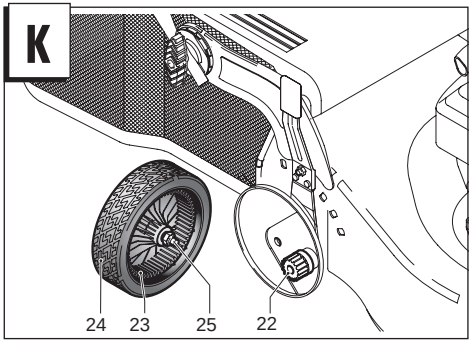
K
24
23
25
22

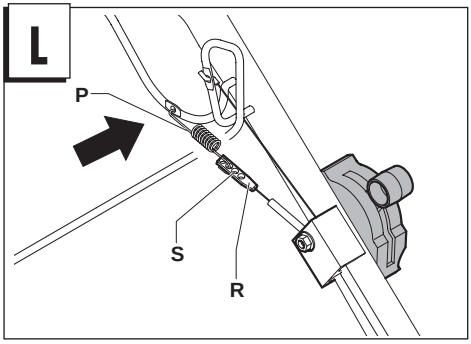
L
P
S
R

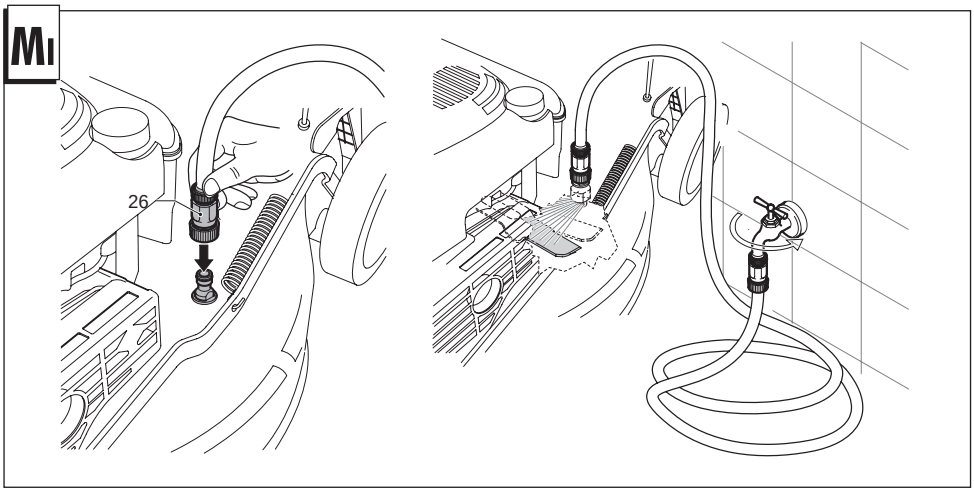
MI
26

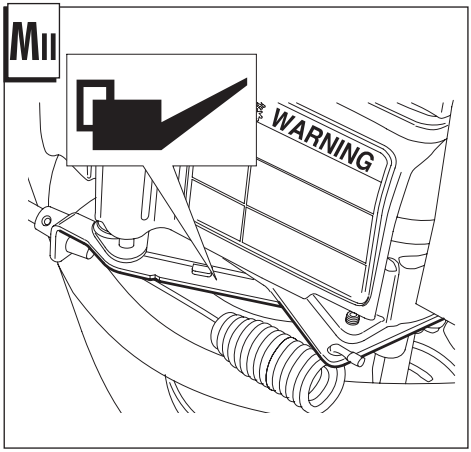
MII
WARNING

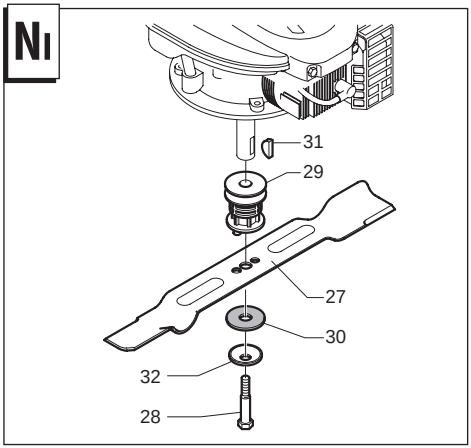
NI
31
29
27
30
32
28

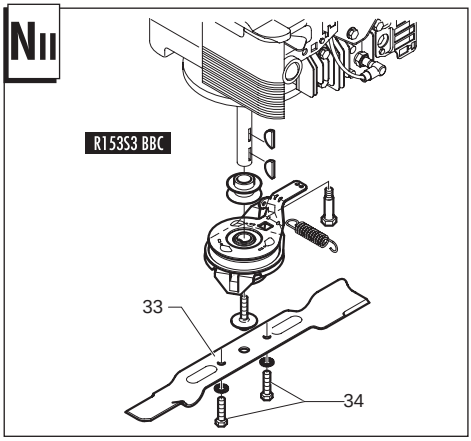
NII
R153S3 BBC
33
34

A	R147
B	
C	46 cm
D	96 dB (A)
E	95 dB (A)
F	84 dB (A)
G	14 m/s^2

A	R151
B	
C	53 cm
D	100 dB (A)
E	99 dB (A)
F	84 dB (A)
G	12 m/s^2

A	R150
B	
C	50,2 cm
D	100 dB (A)
E	99 dB (A)
F	84 dB (A)
G	12 m/s^2

A	R153
B	
C	50,2 cm
D	100 dB (A)
E	99 dB (A)
F	88 dB (A)
G	12 m/s^2

HUSQVARNA OUTDOOR PRODUCTS ITALIA S.P.A.

Headquarters: Via Como 72 - 32868 - VALMADRERA (LC) - ITALY- Tel. +39 0341 203111 - Fax +39 0341 581671

COD. 99991746 - 531213799 ED.01/2006 Q.TY 10000 PRINTED IN ITALY

GI STUDIO