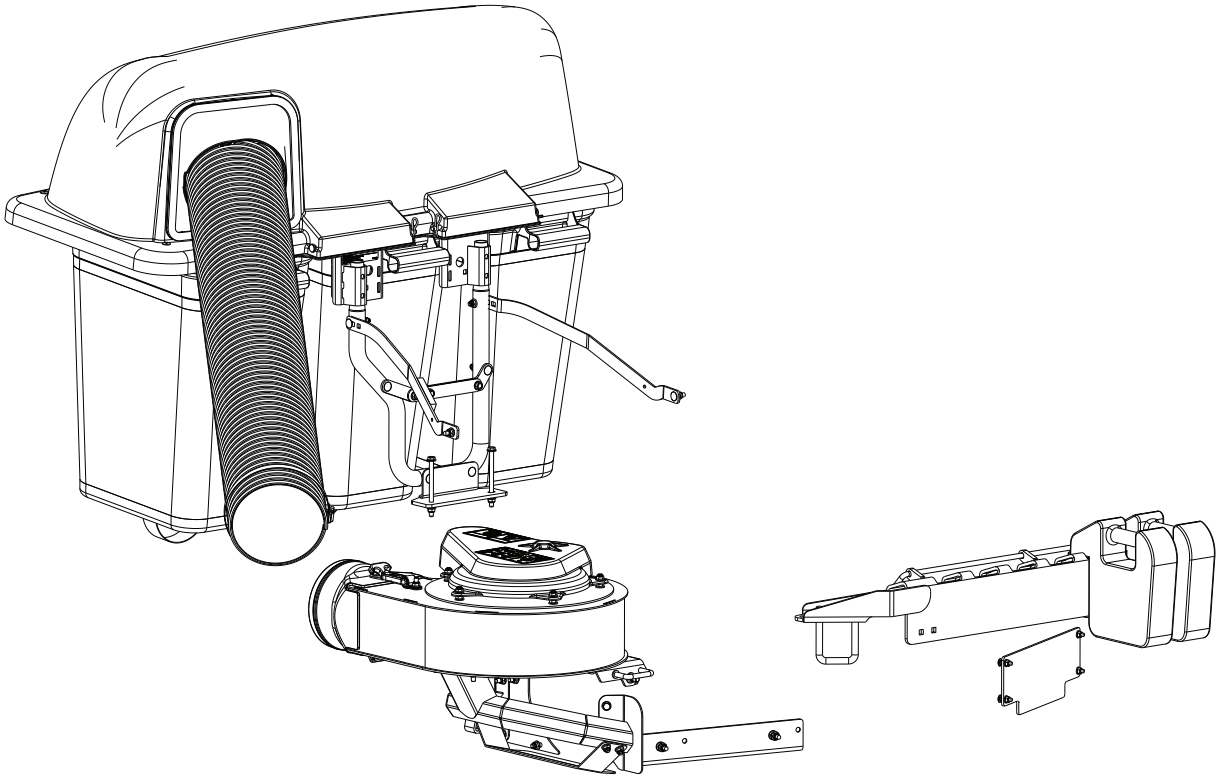

Z400 СИСТЕМА СБОРА
Газонокосилка 137/152 см (54/60 дюймов) — коммерческая

Z400 KOGUMISSÜSTEEM
137/152 cm (54/60) kaubanduslik niiduk

Z400 SURINKIMO SISTEMOS
137/152 cm (54/60 col.) komercinė vejapjovė

Z400 SAVĀKŠANAS SISTĒMA
137/152 cm (54/60 collu) lielapjoma pļāvējs

Z400 СИСТЕМА ЗА СЪБИРАНЕ
Косачка за търговски цели 137/152 cm (54/60 инча)

Z400 SISTEM DE COLECTARE
Mașină comercială de 137/152 cm (54/60 inchi) pentru tuns gazonul

598390201

RU **Руководство по эксплуатации**

Прежде чем пользоваться агрегатом, внимательно прочтите руководство по эксплуатации газонокосилки и убедитесь в том, что вам понятны все инструкции.

EE **Kasutusjuhend**

Enne selle niiduki kasutamist peate selle juhendi läbi lugema ja juhistest aru saama.

LT **Instrukcija**

Prieš naudodami šį įrenginį, atidžiai perskaitykite vejapjovės naudojimo instrukcijas ir įsitikinkite, kad jas suprantate.

LV **Lietošanas instrukcijas**

Uzmanīgi izlasiet pļāvēja rokasgrāmatas norādījumus un izprotiet tos, pirms sākat izmantot šo mašīnu.

BG **Инструкции за експлоатация**

Прочетете внимателно ръководството с инструкции на косачката и се уверете, че разбирате инструкциите, преди да използвате тази машина.

RO **Manual de utilizare**

Vă rugăm să citiți cu atenție instrucțiunile din manual și să vă asigurați că le-ați înțeles bine înainte de a folosi această mașină.

114 17 44-40

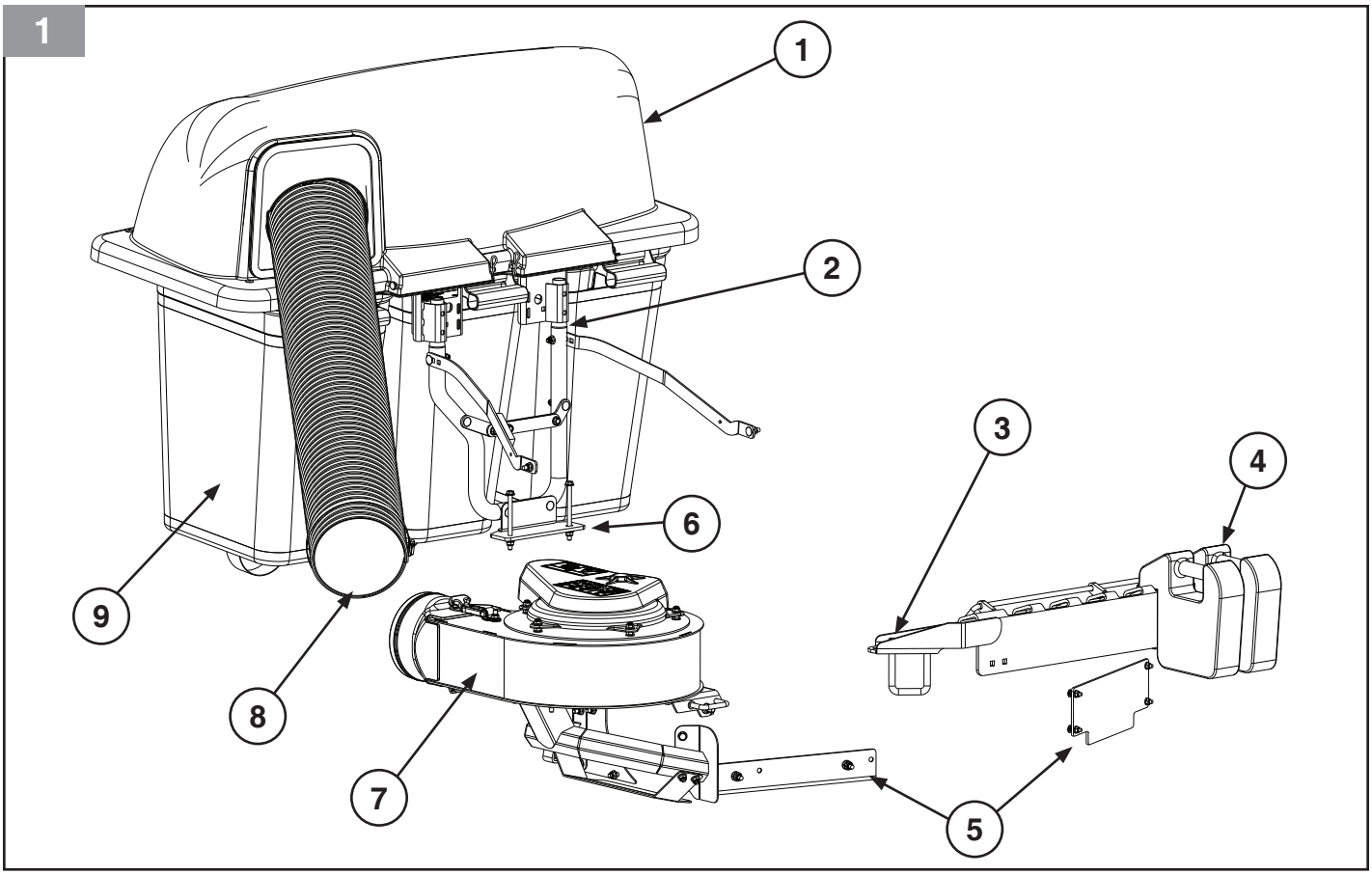

ОБОЗНАЧЕНИЕ ДЕТАЛЕЙ

1. КРЫШКА В СБОРЕ
2. КРЕПЛЕНИЕ КОЛЛЕКТОРА
3. КРОНШТЕЙН КРЕПЛЕНИЯ ПРОТИВОВЕСОВ
4. ПРОТИВОВЕСЫ
5. ПЕРЕГОРОДКИ
6. ПЛАСТИНА СЦЕПКИ
7. ВЕНТИЛЯТОР В СБОРЕ
8. ГОФРИРОВАННАЯ ТРУБКА В СБОРЕ
9. ТРАВОСБОРНИКИ

OSADE NIMETUSED

1. KATE
2. KOGURI KINNITUS
3. BALLASTI KINNITUSDETAIL
4. VASTUKAALUD
5. TÕKESTID
6. HAAKESEADME PLAAT
7. PUHURI
8. LAINELINE TORU
9. KOTIMAHUTID

DALIŲ NUSTATYMAS

1. DANGČIO MAZGAS
2. RINKTUVO TVIRTINIMO LAIKIKLIS
3. ATSVARO TVIRTINIMO GEMBĖ
4. ATSVAROS
5. PERTVAROS
6. UŽKABINIMO PLOKŠTĖ
7. PŪSTUVO MAZGAS
8. GOFRUOTO VAMZDŽIO MAZGAS
9. MAIŠŲ KONTEINERIAI

DAĻU IDENTIFIKĀCIJA

1. PĀRSEGA MEZGLS
2. ZĀLES SAVĀCĒJA STIPRINĀJUMS
3. ATSVARA STIPRINĀJUMA KRONŠTEINS
4. ATSVARI
5. SLĀPĒTĀJI
6. SAKABES PLĀKSNE
7. PŪTĒJA MEZGLS
8. RIEVOTĀS CAURULES MEZGLS
9. SAVĀKŠANAS MAISI

ИДЕНТИФИКАЦИЯ НА ЧАСТИТЕ

1. МОДУЛ НА КАПАКА
2. ОПОРА НА КОЛЕКТОРА
3. МОНТАЖНА КОНЗОЛА НА ТЕЖЕСТИТЕ
4. ТЕЖЕСТИ
5. ПРЕГРАДНИ ПЛАСТИНИ
6. ПЛАСТИНА НА ТЕГЛИЧА
7. МОДУЛ НА КОМПРЕСОРНОТО ОБОРУДВАНЕ
8. МОДУЛ НА ГОФРИРАНАТА ТРЪБА
9. КОНТЕЙНЕРИ ЗА ТОРБИ

INDENTIFICAREA COMPONENTELOR

1. ANSAMBLU CAPAC
2. SUPORT COLECTOR
3. CONSOLĂ DE MONTARE A GREUTĂȚII
4. GREUTĂȚI
5. DEFLECTOARE
6. PLACĂ PENTRU CÂRLIG
7. ANSAMBLU SUFLANTĂ
8. ANSAMBLU TUB ONDULAT
9. RECIPIENTE PENTRU SACI

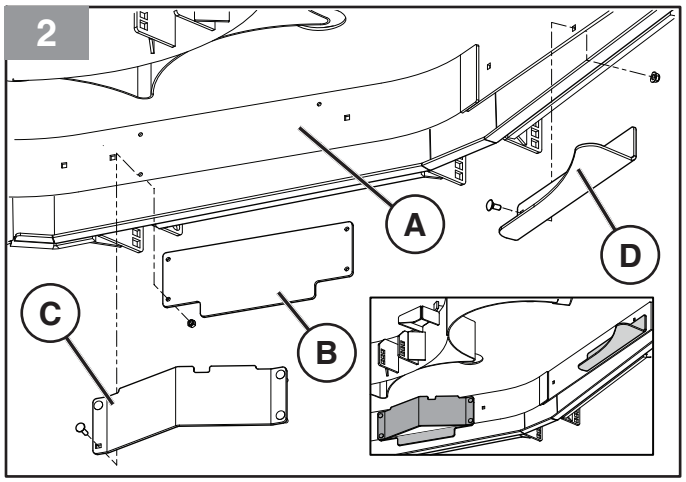
2
A
B
C
D

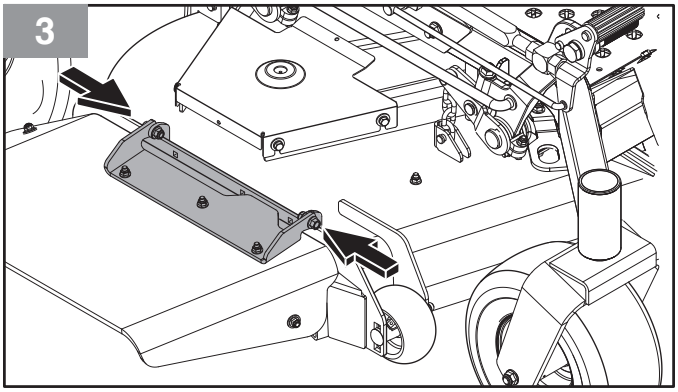
3

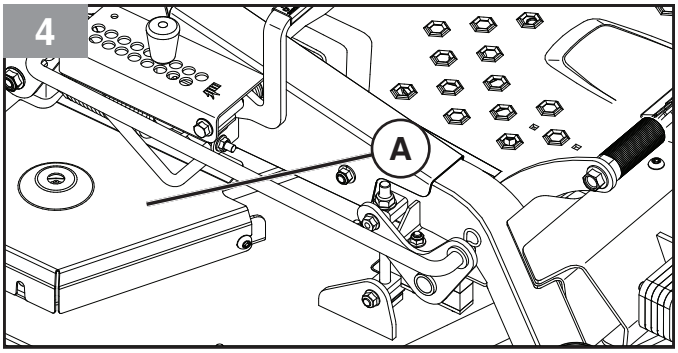
4
A

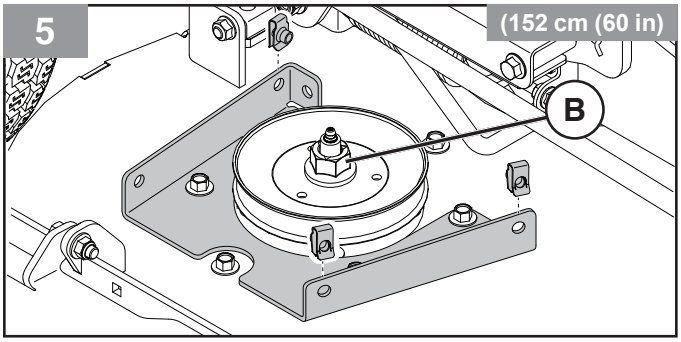
5
(152 cm (60 in)
B

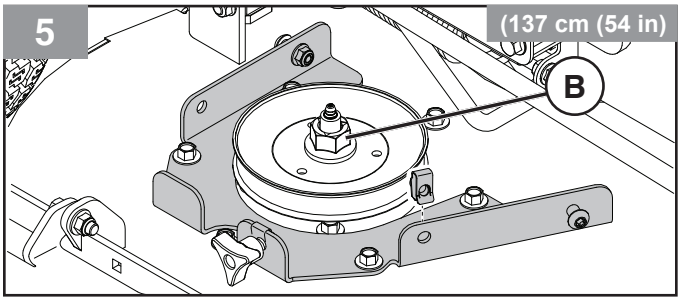
5
(137 cm (54 in)
B

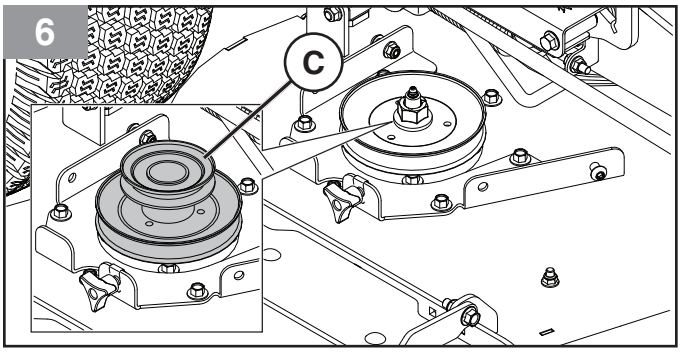
6
C

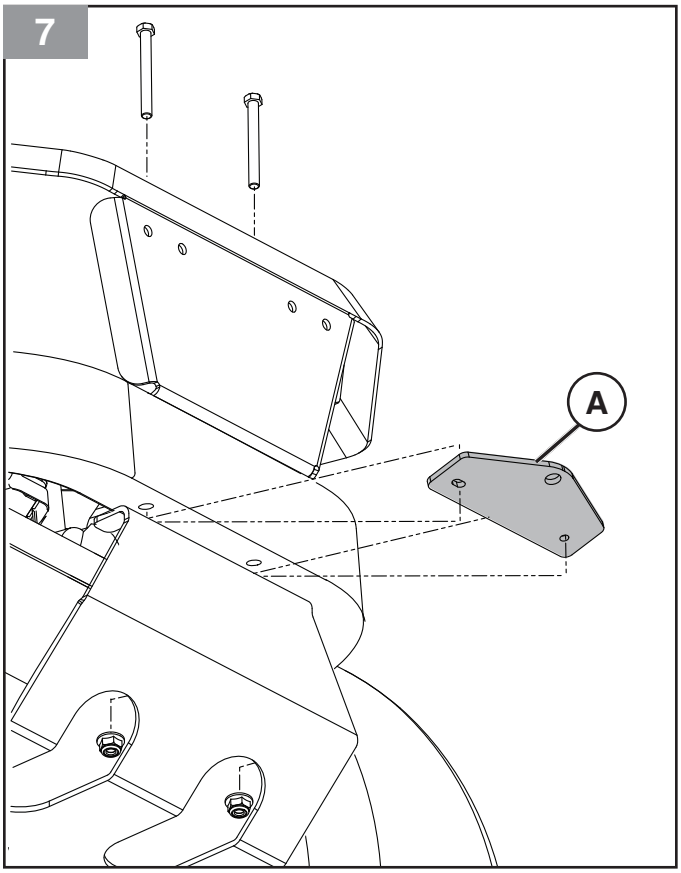
7
A

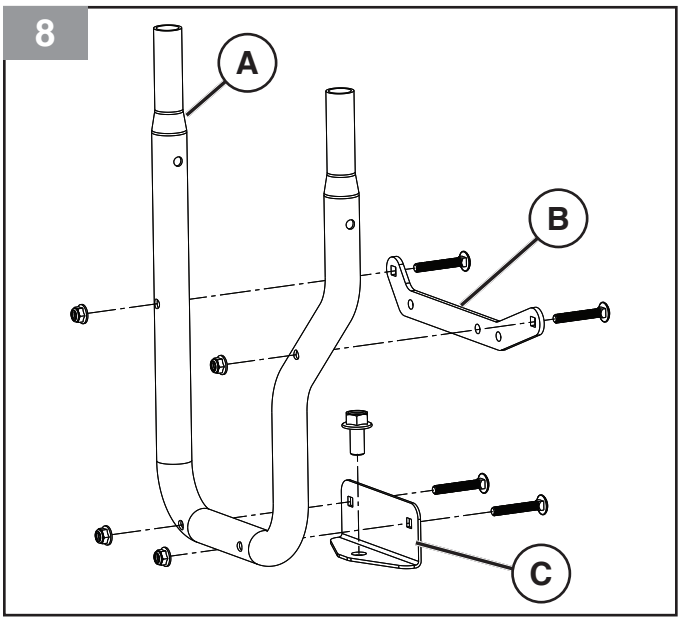
8
A
B
C

9

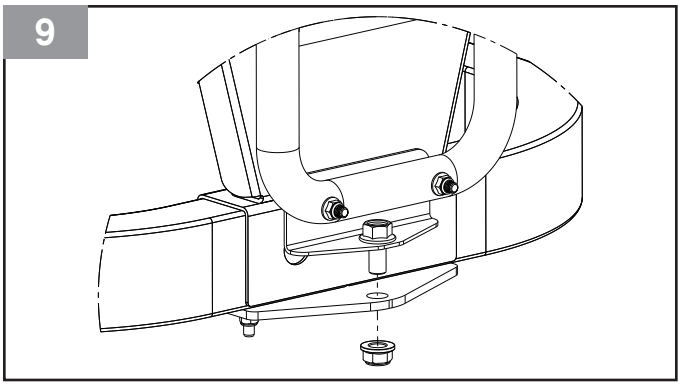

10

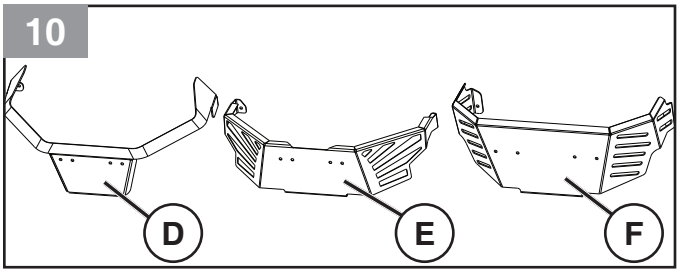

11

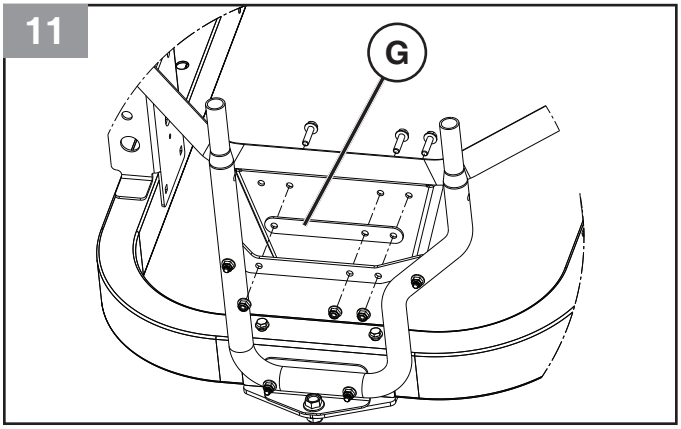

12

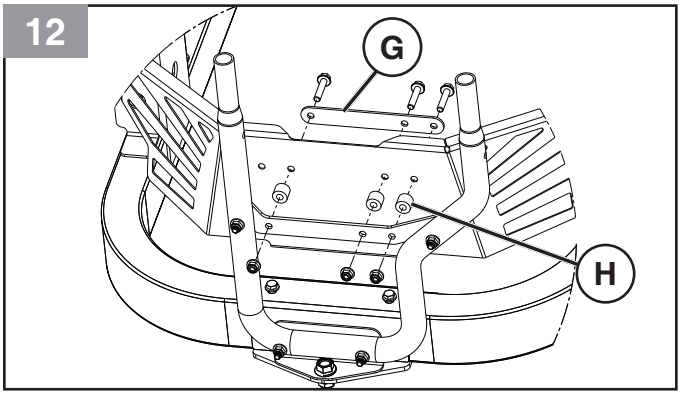

13

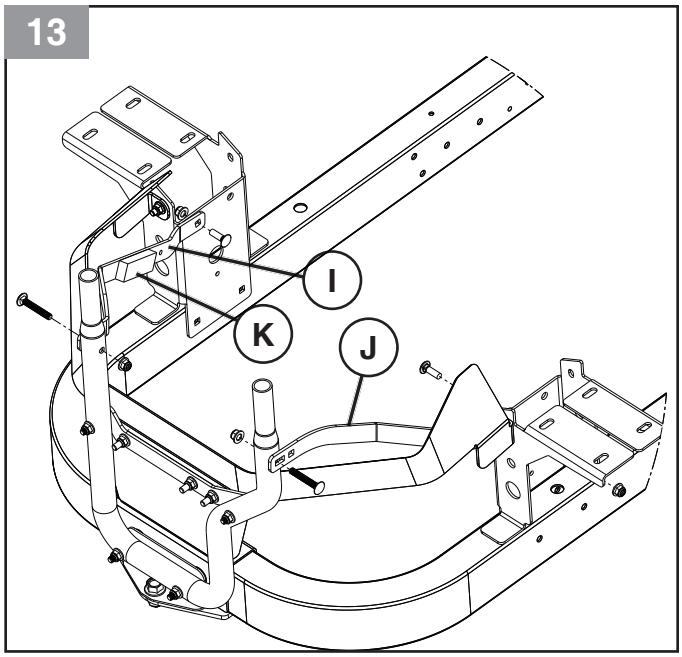

14

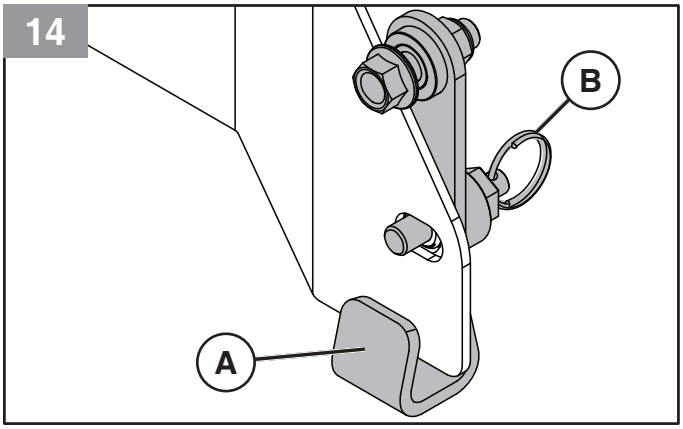

15

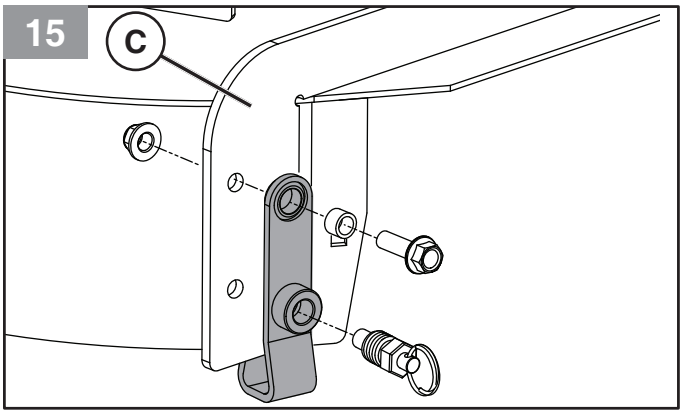

16

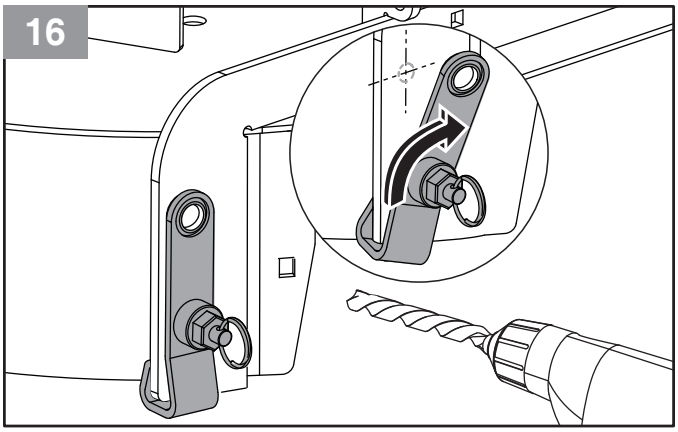

17

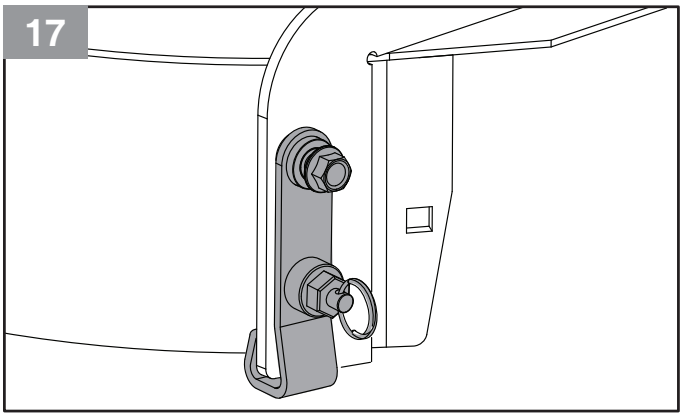

18

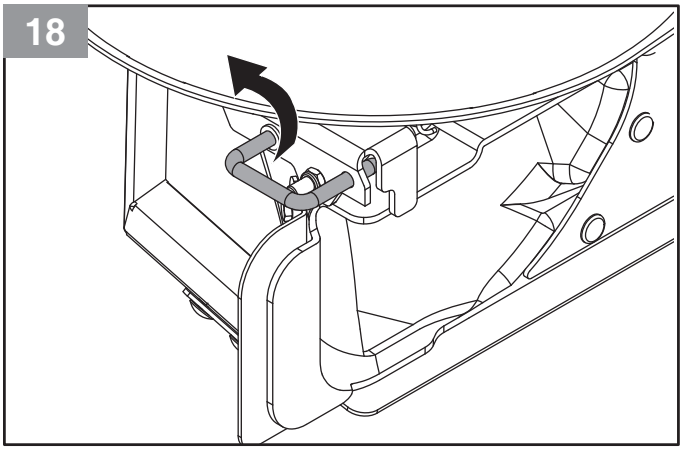

19

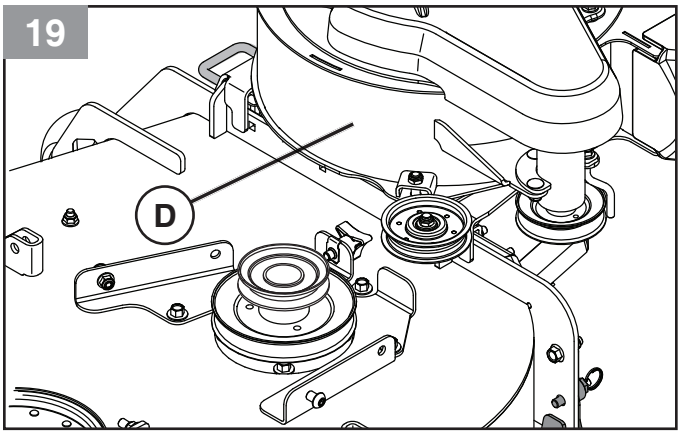

20

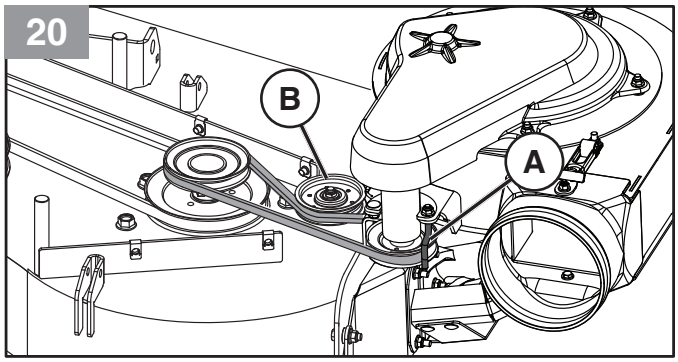

21

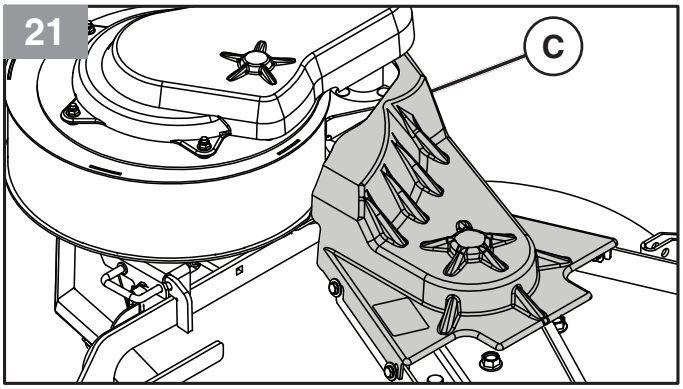

22

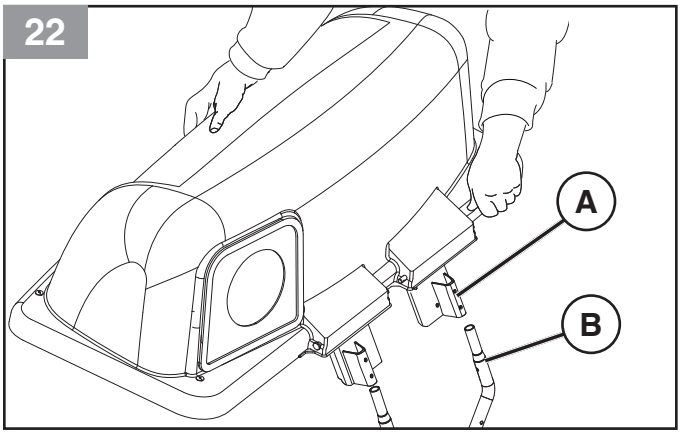

23

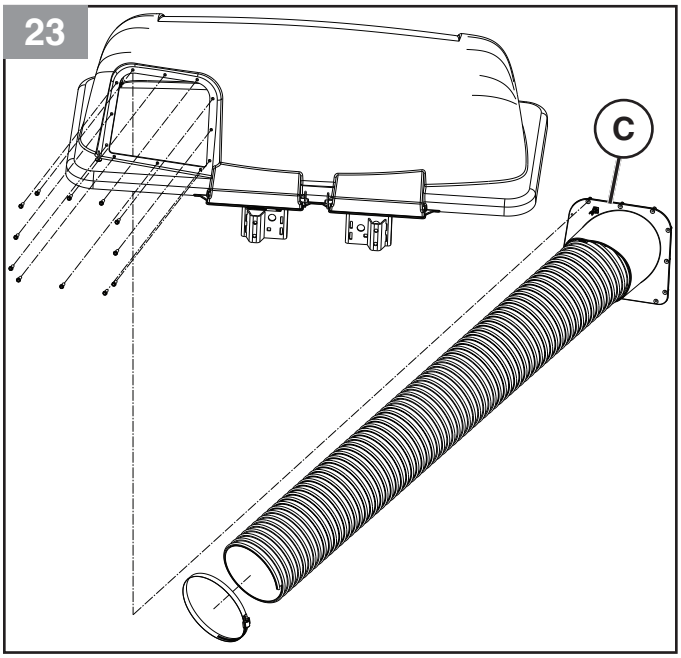

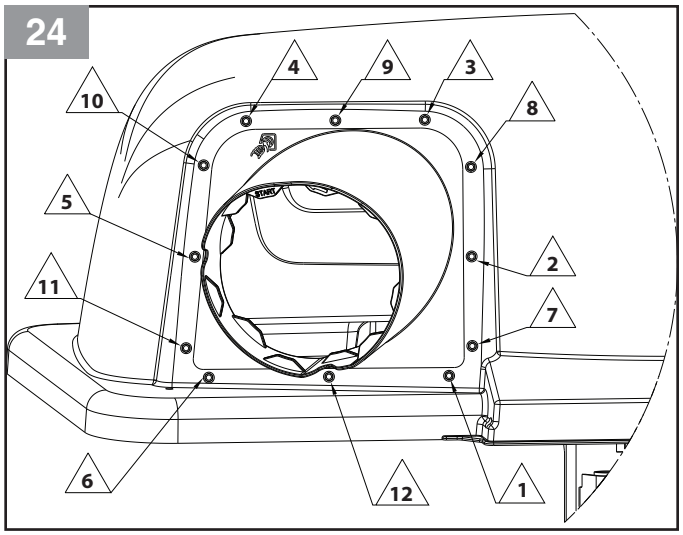
24
4
9
3
10
8
5
2
11
7
6
12
1

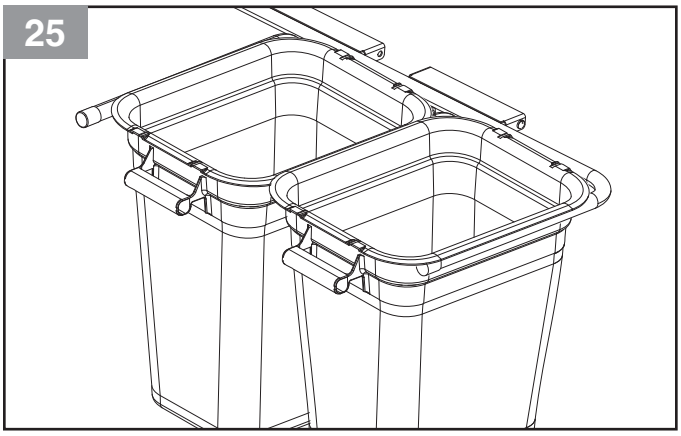
25

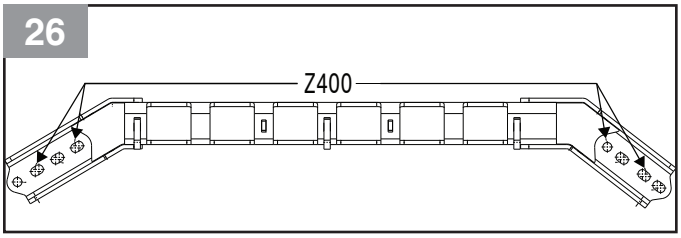
26
Z400

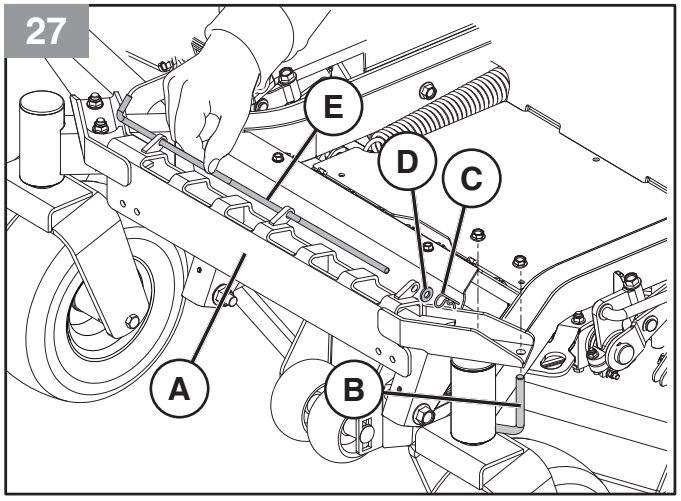
27
E
D
C
A
B

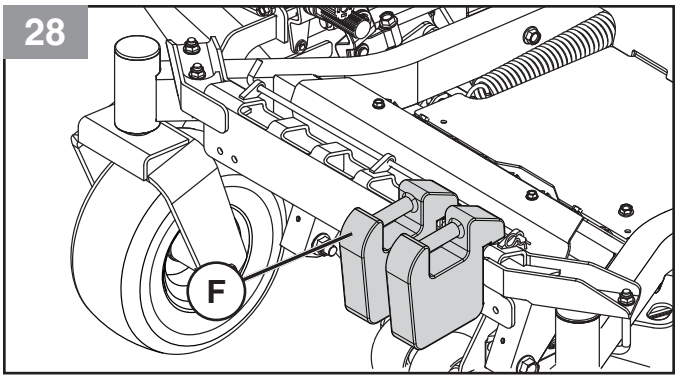
28
F

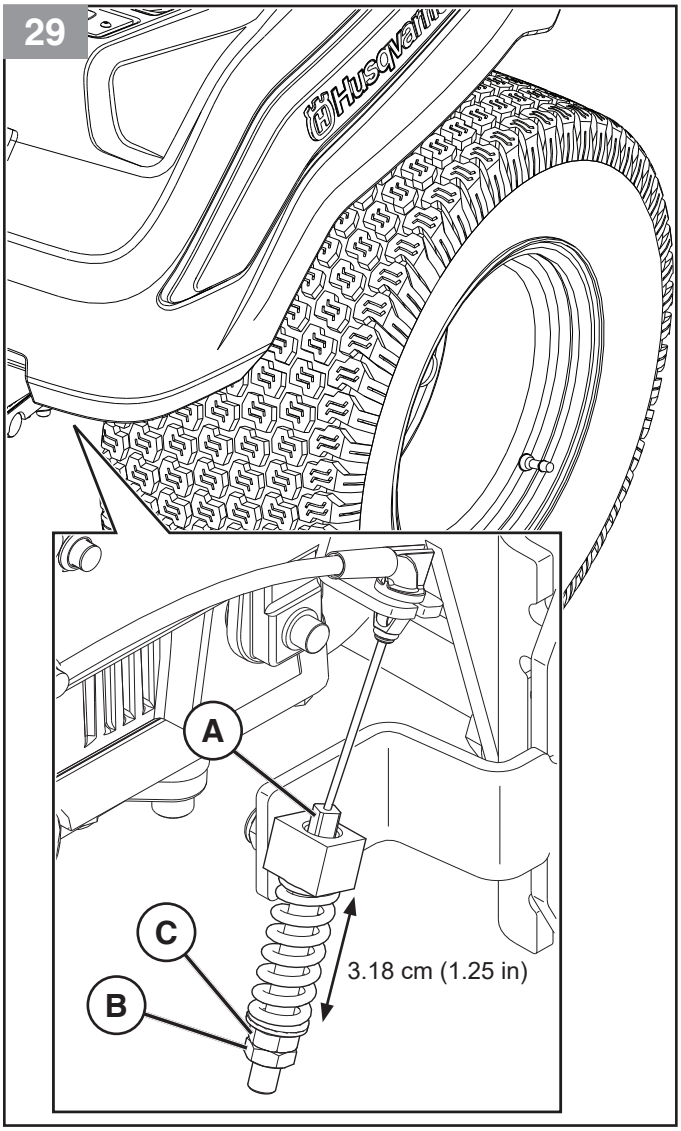
29
Husqvarna
A
C
B
3.18 cm (1.25 in)

ПОЗДРАВЛЯЕМ с приобретением новой системы сбора. Благодаря своей конструкции и качеству изготовления она гарантирует максимальную надежность и эффективность.

Мы предоставляем запасные части и обслуживание через наших авторизованных дистрибьюторов и дилеров; поэтому все соответствующие запросы следует направлять местному дилеру(ам). Наша философия заключается в постоянном улучшении всех наших продуктов. Если рабочие характеристики или внешний вид вашего изделия отличаются от описанных в данном руководстве, обратитесь к местному дилеру за обновленной информацией и помощью. Для получения технической поддержки посетите сайт производителя.

В случае возникновения проблем, которые вы не сможете устранить самостоятельно, обратитесь в ближайший авторизованный сервисный центр / отдел. Они располагают компетентными квалифицированными техническими специалистами и необходимыми инструментами для проведения ремонта и техобслуживания.

Ознакомьтесь с данным руководством и сохраните его. Точное следование инструкциям обеспечит надлежащую сборку и обслуживание системы сбора. Всегда строго соблюдайте инструкции, приведенные в разделе "ПРАВИЛА ТЕХНИКИ БЕЗОПАСНОСТИ".

ИЗУЧИТЕ СИСТЕМУ СБОРА

ПРОЧИТАЙТЕ ДАННОЕ РУКОВОДСТВО ПО ЭКСПЛУАТАЦИИ И ПРАВИЛА ТЕХНИКИ БЕЗОПАСНОСТИ ПЕРЕД НАЧАЛОМ СБОРКИ И ЭКСПЛУАТАЦИИ ДАННОЙ СИСТЕМЫ СБОРА. Перед началом сборки сравните изображения с содержимым комплекта, чтобы ознакомиться с компонентами системы. Внимательно изучите инструкции по эксплуатации и меры предосторожности, чтобы обеспечить правильное функционирование системы сбора и предотвратить травмирование вас или других людей. Сохраните данное руководство для последующего использования.

ВНИМАНИЕ! ЗАПРЕЩАЕТСЯ использовать газонокосилку с неполностью установленной системой сбора.

- Отключайте ножи и останавливайте двигатель, прежде чем встать с сиденья газонокосилки, чтобы опустошить контейнеры, прочистить желоба и т.д.
- Закройте крышку перед началом работы.
- Отключайте ножи газонокосилки при пересечении дорог или поверхностей, покрытых гравием, а также других зон, где существует опасность отбрасывания предметов.
- НИ В КОЕМ СЛУЧАЕ НЕ допускайте засасывания консервных банок или других предметов, которые могут отскочить и превратиться в источник опасности.

ВНИМАНИЕ! Перед установкой системы сбора на газонокосилку:

- Включите парковочный тормоз.
- Переведите рычаги управления движением в НЕЙТРАЛЬНОЕ положение.
- Поверните ключ зажигания в положение ВЫКЛ. и извлеките его.
- Следите за тем, чтобы ножи и движущиеся части полностью остановились.

ВНИМАНИЕ! Не оставляйте траву в контейнерах травосборника. Опустошайте контейнеры каждый раз после использования и перед помещением на хранение. В противном случае возможно произвольное возгорание, которое может привести к пожару.

ВНИМАНИЕ! Компоненты системы сбора подвержены износу, разрушению и повреждениям, в результате чего могут обнажаться движущиеся элементы и отбрасываться различные предметы. Регулярно проверяйте компоненты и, при необходимости, заменяйте их рекомендованными изготовителем деталями.

ВНИМАНИЕ! Во время эксплуатации газонокосилок любого типа существует риск отбрасывания посторонних предметов, которые могут попасть в глаза и стать причиной серьезных травм. ВСЕГДА надевайте защитные очки или щитки перед запуском газонокосилки и во время кошения. Рекомендуется использовать стандартные защитные очки или защитную маску широкого обзора поверх очков.

РУССКИЙ ЯЗЫК 7
ОБОЗНАЧЕНИЕ ДЕТАЛЕЙ 2
МЕРЫ БЕЗОПАСНОСТИ 8
СБОРКА 10
ТЕХНИЧЕСКОЕ ОБСЛУЖИВАНИЕ 13
EESTI KEEL 14
OSADE NIMETUSED 2
OHUTUS 15
KOKKUPANEK 17
HOOLDUS 20
LIETUVIŲ KALBA 21
DALIŲ NUSTATYMAS 2
SAUGA 22
SURINKIMAS 24
PRIEŽIŪRA 27
LATVIEŠU VALODA 28
DAĻU IDENTIFIKĀCIJA 2
DROŠĪBA 29
MONTĀŽA 31
APKOPE 34
БЪЛГАРСКИ ЕЗИК 35
ИДЕНТИФИКАЦИЯ НА ЧАСТИТЕ 2
БЕЗОПАСНОСТ 36
МОНТАЖ 38
ТЕХНИЧЕСКО ОБСЛУЖВАНЕ 41
LIMBA ROMÂNĂ 42
INDENTIFICAREA COMPONENTELOR 3
SIGURANȚĂ 43
ASAMBLAREA 45
ÎNTREȚINEREA 48

©2019 All rights reserved.
Orangeburg SC. Printed in U.S.A.

МЕРЫ БЕЗОПАСНОСТИ

ПРЕДУПРЕЖДЕНИЕ! ЭТОТ РЕЖУЩИЙ ИНСТРУМЕНТ МОЖЕТ ОТСЕЧЬ РУКИ И НОГИ, А ТАКЖЕ ОТБРАСЫВАТЬ ПРЕДМЕТЫ. НЕСОБЛЮДЕНИЕ СЛЕДУЮЩИХ ТРЕБОВАНИЙ МОЖЕТ СТАТЬ ПРИЧИНОЙ СЕРЬЕЗНЫХ ТРАВМ ИЛИ СМЕРТИ.

Общие указания по эксплуатации

- ЗАПРЕЩЕНО использовать газонокосилку с системой сбора без установленных передних противовесов. Прежде чем приступить к работе с агрегатом, внимательно прочитайте все указания, имеющиеся на агрегате и в руководстве, убедитесь, что вы усвоили их содержание, и строго придерживайтесь их.
- Очищайте агрегат от травы, листьев и иного мусора, который может загореться при попадании на него выхлопных газов или при прикосновении к горячим деталям двигателей. Не допускайте скопления листьев или других отходов на деке газонокосилки.
- Перед снятием системы сбора или очисткой желоба выключите двигатель.
- Запрещено работать на газонокосилке без полностью установленной системы сбора или щитка. Следите за направлением желоба выброса травы и не направляйте его в сторону людей.
- Очистите рабочую зону от таких предметов, как камни, игрушки, проволока и пр., которые могут быть захвачены и отброшены ножами.
- К работе с агрегатом допускаются только взрослые, которые знакомы с правилами его эксплуатации.
- Владелец и оператор данного оборудования могут предупредить несчастные случаи и несут ответственность за несчастные случаи и причинение травм им самим, другим людям и/или нанесение вреда имуществу.
- Перед началом стрижки убедитесь в отсутствии посторонних лиц или животных в рабочей зоне. При появлении посторонних лиц в рабочей зоне немедленно остановите агрегат.
- Ни в коем случае не перевозите на агрегате пассажиров и детей, даже если с него сняты ножи.
- Двигайтесь задним ходом только тогда, когда это совершенно необходимо. Перед началом движения задним ходом и во время него всегда смотрите назад и вниз.
- Снижайте скорость перед тем, как поворачивать.
- Никогда не оставляйте агрегат с работающим двигателем без присмотра. Прежде чем оставить агрегат без присмотра, в обязательном порядке выключите ножи, включите парковочный тормоз, выключите двигатель и извлеките ключ из замка зажигания.
- Выключайте ножи, когда кошение не выполняется.
- Работайте только при дневном или хорошем искусственном освещении.
- Эксплуатация инструмента под воздействием спиртного или лекарственных препаратов запрещена.
- При пересечении дорог или работе вблизи них внимательно следите за движением транспорта.
- Будьте предельно внимательны при погрузке агрегата в грузовик или прицеп или при его выгрузке.
- Статистика показывает, что с людьми старше 60 лет чаще происходят несчастные случаи при работе с самоходной газонокосилкой. Таким пользователям следует оценить свою способность безопасно управлять самоходной газонокосилкой во избежание причинения тяжелых травм себе или другим лицам.
- Перед началом работы или при помещении агрегата на хранение вытрите пролившееся топливо и масло.
- Прежде чем помещать агрегат на хранение, дайте ему остыть.

Работа на склонах

ПРЕДУПРЕЖДЕНИЕ! Максимальный рекомендуемый угол работы газонокосилки с системой сбора составляет 10°.

Движение по склонам является одним из основных факторов, приводящих к несчастным случаям, связанным с потерей управления агрегатом и его опрокидыванием, что может стать причиной тяжелых травм или смертельного исхода. При работе на склонах требуется особая осторожность. Если существует опасность, что вы не сможете подняться обратно по склону вверх, или такая операция вызывает затруднения, не косите на склоне!

РЕКОМЕНДУЕТСЯ

- Косить на склонах (не более 10°) можно только при движении вниз и вверх, но не поперек.
- Удаляйте такие помехи, как камни, ветви деревьев и т.д.
- При работе следите за ямами, бороздами и кочками. На неровной поверхности агрегат может опрокинуться. Высокая трава может скрывать препятствия.
- Работайте с низкой скоростью. Выбирайте низкую скорость, чтобы при передвижении по склону вам не приходилось останавливаться.
- Будьте предельно внимательны при эксплуатации агрегата с системой сбора или другими навесными устройствами. Они могут сказаться на устойчивости агрегата.
- Выполняйте все движения на склонах медленно и плавно. Не меняйте скорость и направление движения слишком резко.
- Не выполняйте на склонах запуск и останов двигателя. Если шины потеряли сцепление с грунтом, отключите ножи и медленно спуститесь по прямой линии по склону.

ЗАПРЕЩАЕТСЯ

- Запрещается выполнять повороты на склонах без крайней необходимости; если маневр неизбежен, выполняйте поворот по возможности медленно и плавно, двигаясь вниз по склону.
- Запрещается работать у краев обрывов, траншей или насыпей. Газонокосилка может неожиданно перевернуться, если колесо окажется у кромки обрыва/траншеи или если произойдет обрушение стенки обрыва.
- Запрещается косить влажную траву. Ненадежное сцепление с грунтом может привести к проскальзыванию колес.
- Не пытайтесь добиться устойчивости агрегата, поставив ногу на грунт.

Сервисное обслуживание

- Компоненты системы сбора подвержены износу, разрушению и повреждениям, в результате чего могут обнажаться движущиеся элементы и отбрасываться различные предметы. Регулярно проверяйте компоненты и, при необходимости, заменяйте их рекомендованными изготовителем деталями.
- Во время эксплуатации газонокосилок любого типа существует риск отбрасывания посторонних предметов, которые могут попасть в глаза и стать причиной серьезных травм. Во время эксплуатации или проведения любого ремонта или настроек газонокосилки всегда надевайте защитные очки или щитки. Рекомендуется использовать защитную маску широкого обзора поверх очков или стандартные защитные очки.
- Следите за затяжкой болтов и гаек, особенно болтов крепления ножей, и содержите оборудование в хорошем состоянии.
- Ни в коем случае не вмешивайтесь в работу устройств безопасности. Регулярно проверяйте их исправность.

- Очищайте агрегат от травы, листьев и мусора.
- Вытирайте все пролитое масло и топливо.
- Прежде чем помещать агрегат на хранение, дайте ему остыть.
- В случае удара о какой-либо предмет остановите агрегат и осмотрите его. При необходимости устраните повреждения перед возобновлением работы.
- Ни в коем случае не выполняйте регулировку или ремонт с работающим двигателем.
- Ножи газонокосилки острые, они могут нанести раны. Оборачивайте нож(-и) или надевайте перчатки, будьте максимально осторожны при их обслуживании.
- Регулярно проверяйте правильность работы тормоза. Регулировка и обслуживание выполняются в соответствии с инструкциями в руководстве по эксплуатации.
- Never make adjustments or repairs with the engine running.
- Mower blades are sharp and can cut. Wrap the blade(s) or wear gloves, and use extra caution when servicing them.
- Check brake operation frequently. Adjust and service as shown in the Operator Manual.

Буксировка

- Для буксировки используйте только машину со сцепным устройством, предназначенным для буксировки. Подсоединяйте буксируемое оборудование только в точке сцепки.

Советы по более эффективному использованию травосборника

- Соблюдайте инструкции по эксплуатации газонокосилки, приведенные в соответствующем руководстве.
- При использовании на газоне, на котором ранее не использовалось оборудование для сбора травы и листьев, система сбора будет собирать солому и мусор, которые накопились в течение долгого времени. При этом общее время работы и количество собранного мусора могут быть больше, чем при регулярном использовании системы сбора.
- Оптимальное время для стрижки газона — во второй половине дня. К этому времени трава высыхает, и подстриженные травинки не будут находиться под воздействием прямых солнечных лучей.
- Во время сбора травы двигатель всегда должен работать с полностью открытым дросселем.
- Выбирайте достаточно низкую скорость движения, чтобы обеспечить оптимальные результаты кошения, хорошее качество среза и высокую эффективность сбора травы.

  ПРИМЕЧАНИЕ. В зависимости от условий может потребоваться частично проходить по ранее скошенному участку.
- Для предотвращения скопления травы необходимо часто очищать нижнюю часть деки.
- Трава определенных типов или в определенных условиях может потребовать повторного сбора для надлежащего удаления всего мусора. При повторном прохождении выполняйте стрижку поперек или перпендикулярно направлению при первой стрижке.
- При сборе очень больших объемов травы уменьшите рабочую ширину и косите медленнее.
- Каждую неделю меняйте схему кошения. Одну неделю выполняйте стрижку с севера на юг, а на следующей неделе — с востока на запад. Это чередование позволит избежать примятия газона и образования полос.
- Кошение слишком высокой травы необходимо выполнять в два захода. В первый раз используется самая высокая настройка стрижки, во второй — необходимая высота.
- Избегайте стрижки влажной травы или рано утром по сильной росе. Обрезки травы, собранные в таких условиях, прилипают к стенкам желоба, что приводит к его засорению.
- Используйте для стрижки левую сторону газонокосилки.
- Можно использовать пластиковые мешки для мусора (3,0 мил, 30 галлонов) внутри контейнеров задней системы сбора для удобства удаления мусора. Чтобы извлечь пластиковый мешок для мусора после его заполнения:

  А. Отключите ножи, переведите рычаг(и) управления движением в нейтральное положение, включите парковочный тормоз, заглушите двигатель и снимите узел. Поднимите сиденье вперед на моделях тракторов.

  Б. Разблокируйте и поднимите крышку.

  В. Извлеките контейнеры по одному, взявшись за ручки контейнера и потянув его назад, снимая с трубчатых направляющих.

  Г. Опустите контейнер на землю, закройте и закрепите верхнюю часть пластикового мешка.

  Д. Переверните контейнер на бок и извлеките заполненный мешок из контейнера.

  Е. Установите новый пластиковый мешок, завернув края за верхнюю кромку контейнера.

  Ж. Повторите для других контейнеров.

  З. Установите контейнеры на место, убедившись, что контейнер с правой стороны перекрывает левый контейнер на центральных опорах.

  И. Закройте крышку и заблокируйте защелки над центральными опорными трубками.

- Если система сбора не может подобрать срезанную траву или листья, значит система засорилась или контейнеры системы сбора заполнены. Обычно на это указывает прекращение движения травы через прозрачную трубку, изменение звука, издаваемого ножами, или декомпрессия тканевых мешков.

  А. Отключите ножи, переведите рычаги управления движением в нейтральное положение, включите парковочный тормоз, заглушите двигатель и снимите узел.

  - Разблокируйте и поднимите крышку.
  - Выдвиньте контейнеры и утилизируйте обрезки травы.
  - Установите контейнеры на место, закройте и заблокируйте крышку.

  Б. Разблокируйте желоба и проверьте их на наличие засоров.

  - Удалите весь мусор из желоба.
  - Установите желоб на место и заблокируйте его.

  ПРИМЕЧАНИЕ. Чтобы предотвратить засорение желобов, проверяйте/опустошайте сборники до их переполнения. С опытом вы научитесь определять лучший момент для опорожнения сборников.

Общие рекомендации

Всегда соблюдайте правила техники безопасности при обслуживании агрегата.

- Каждый раз перед использованием выполняйте проверку на наличие незатянутых креплений.
- Тщательно очищайте агрегат каждый раз после эксплуатации.

Уход за ножами

- Для достижения оптимальных результатов стрижки ножи должны быть острыми. Заменяйте погнутые и поврежденные ножи.
- См. инструкции в руководстве по эксплуатации газонокосилки.

Хранение

Перед помещением системы сбора на хранение тщательно очистите ее, удалите всю грязь, траву, листья и т.д.

Храните в чистом сухом месте.

СБОРКА

ПРИМЕЧАНИЕ. Приводной комплект не входит в систему сбора, и его компоненты должны быть установлены вместе с системой сбора, как показано ниже.

Необходимый инструмент

- Ключ с храповиком с приводом 3/8", удлинитель 6"
- Торцевые головки 3/8", 7/16", 1/2", 9/16", 3/4", 15/16" и 1-1/8"
- Гаечные ключи 7/16", 1/2", 9/16", 3/4"

(комбинированные гаечные ключи с храповиком могут облегчить установку).

- Динамометрический ключ 1,69 - 2,25 Нм (15-20 дюйм-фунтов)
- Динамометрический ключ 20 - 203 Нм (15 - 150 фут-фунтов)
- Дрель со сверлом 5/16 и 7/16"
- Плоскогубцы

ПРИМЕЧАНИЕ: Термины "правый" и "левый" используются в этом руководстве с точки зрения оператора, сидящего за рулем газонокосилки.

Содержимое контейнера

- Гофрированная трубка в сборе
- Травосборники
- Перегородки
- Крепление коллектора
- Крышка в сборе
- Пакеты крепежных элементов
- Вентилятор в сборе
- Ведущий шкив
- Щиток ремня
- Кронштейн крепления противовесов
- Противовесы
- Ремень

УСТАНОВКА ПЕРЕГОРОДОК ДЛЯ ПРЕДОТВРАЩЕНИЯ ВЫДУВАНИЯ

ПРИМЕЧАНИЕ. Система сбора включает в себя дополнительные перегородки деки, которые позволяют предотвратить выдувание травы, собираемой в условиях повышенной сухости. Если стрижка не выполняется в условиях повышенной сухости, перегородки могут не потребоваться.

(Рис. 2)

ПРИМЕЧАНИЕ. Не затягивайте крепления, пока не дойдете до соответствующей инструкции по затяжке.

1. Снимите крепление с центральной перегородки деки.
2. Установите левую перегородку из комплекта между юбкой (A) и передним краем деки.
3. Прикрепите левую (B) и центральную (C) перегородки к юбке деки с помощью четырех гаек и болтов с квадратным подголовком 1/4-20 x 1" из комплекта поставки и затяните их ключом 7/16".
4. С помощью гаечного ключа 1/2" установите правую перегородку (D) на юбку деки со стороны ножа и закрепите ее двумя гайками и болтами с квадратным подголовком 5/16-18 x 1" из комплекта поставки.
5. Затяните все крепления.

УСТАНОВКА ВЕДУЩЕГО ШКИВА

(Компоненты, входящие в приводной комплект)

1. С помощью двух ключей 9/16" отверните все крепления и снимите желоб для выброса травы с деки.

(Рис. 3)

2. Опустите деку в нижнее положение резки.
3. Снимите рукоятку или болт с помощью гаечного ключа 1/2" с правой крышки шкива (со стороны выброса) и снимите щиток с деки. Ослабьте натяжение ремня деки и снимите его с центрального шкива деки.

ПРИМЕЧАНИЕ. Сохраните крышку шкива для использования при снятии системы сбора.

(При необходимости см. руководство по эксплуатации)

1. (Только коммерческие деки 152 см (60 дюймов)) Снимите четыре болта крепления кронштейна крышки правого шкива (A) к деке с помощью гаечного ключа 1/2". Замените кронштейн новым из комплекта, добавив три U-образные гайки по бокам кронштейна и затянув болты кронштейна моментом 20 - 27 Нм (15 - 20 футо-фунтов).
1. (Только коммерческие деки 137 см (54 дюйма)) Установите U-образные гайки в переднее отверстие кронштейна крышки шкива.

(Рис. 4 и 5)

2. Снимите гайку (B), крепящую шкив к шпинделю правой деки, с помощью торцевой головки 1 1/8".

(Рис. 5)

3. Установите ведущий шкив (C), входящий в приводной комплект системы сбора, на шпиндель деки.

(Рис. 6)

4. Установите гайку на шпиндель с помощью торцевой головки 1 1/8” и затяните моментом 190 - 203 Нм (140-150 футо-фунтов).
5. Установите на место ремень деки.

ПРИМЕЧАНИЕ. Используйте БОЛЬШИЙ шкив (приблизительно 11,4 см (4 1/2”) для деки 152 см (60 дюймов). Используйте МЕНЬШИЙ шкив (приблизительно 10,8 см (4 1/4") для деки 137 см (54 дюйма).

УСТАНОВКА НОЖЕЙ

ВНИМАНИЕ! Ножи острые. При работе с ножами надевайте защитные перчатки или оборачивайте ножи тканью.

1. Снимите оригинальные ножи деки с помощью монтировки и торцевой головки 15/16". Сохраните болты крепления ножей для повторного использования.
2. Установите комплект ножей, используя имеющиеся болты ножей, и затяните их моментом 122 - 136 Нм (90 - 100 футо-фунтов).
3. Рукой проверните ножи и убедитесь, что они не задевают никакую из перегородок.

ВНИМАНИЕ! Используйте только сменный нож, одобренный производителем газонокосилки. Использовать нож, не одобренный производителем газонокосилки, опасно, это может привести к повреждению газонокосилки и аннулированию гарантии.

ВЫРАВНИВАНИЕ ДЕКИ ГАЗОНОКОСИЛКИ

Убедитесь, что дека выровнена должным образом для обеспечения наилучшей производительности газонокосилки. Инструкции см. в руководстве по эксплуатации газонокосилки.

УСТАНОВКА КРЕПЛЕНИЯ СЦЕПКИ

ПРЕДУПРЕЖДЕНИЕ! Соблюдайте особую осторожность при буксировке. Никогда не позволяйте детям или взрослым находиться внутри или на машине при буксировке. Чтобы избежать складывания машины, совершайте широкие повороты. Передвигайтесь медленно и держите дистанцию для вынужденной остановки.

Ни в коем случае не буксируйте машину на склоне. Вес буксируемого оборудования может стать причиной потери тяговой мощности или управления.

При буксировке нужно следовать требованиям инструкций производителя по ограничению веса буксируемого оборудования. Не следует буксировать машину вдоль канав, каналов и иных опасных мест.

1. С помощью гаечного ключа 3/8" снимите защиту, при наличии, в задней части устройства. Снимите два болта с шестигранной головкой 5/16"-18 x 4" и крепежные элементы с помощью ключа 1/2", храповика с головкой 1/2" и удлинителем 6" с заднего щитка двигателя.

ПРИМЕЧАНИЕ. Соблюдайте осторожность, чтобы не допустить падения защитной пластины при снятии крепежных элементов щитка двигателя, которые также используются для удержания защитной пластины на месте.

2. С помощью прилагаемых болтов с шестигранной головкой 5/16"-18 x 4,5" и креплений установите кронштейн пластины сцепки (A) и крепежные элементы, не затягивая, перед тем как вставить защитную пластину между пластиной сцепки и поверхностью фланцевых гаек.

(Рис. 7)

3. Затяните все крепления и установите на место защитные элементы, если они были сняты.

УСТАНОВКА КРЕПЛЕНИЯ ТРАВОСБОРНИКА

1. Найдите крепежную трубку (A), нижнее крепление сцепки (C) и верхнее крепление (B) из комплекта. Вставьте фланцевый болт с шестигранной головкой 1/2"-13 x 1" через нижний крепежный кронштейн сцепки (C).

(Рис. 8)

2. Закрепите верхнее и нижнее крепления на монтажной трубке с помощью четырех болтов с квадратными подголовками 5/16"-16 x 2" и гаек с помощью гаечного ключа 1/2". Убедитесь, что изогнутый рычаг трубки находится с правой стороны, а крепления сцепки установлены в передней части машины.

(Рис. 9)

3. Установите узел трубки травосборника на пластину сцепки, прикрепленную к блоку, и наживите гайку 1/2" на болт с шестигранной головкой 1/2"-13 x 1", который проходит через нижний крепежный кронштейн сцепки (C) с помощью гаечного ключа 3/4" и торцевой головки 3/4".

(Рис. 10)

Модели с задним щитком (F)

4. Возможно, потребуется просверлить отверстия в заднем щитке, чтобы можно было использовать крепежные элементы для опорного кронштейна и прокладки. Используя три нижних отверстия верхнего крепежного кронштейна (B) в качестве шаблона, выровняйте трубку крепления травосборника, просверлите три отверстия 5/16" в заднем щитке, если отверстия отсутствуют, затем перейдите к инструкциям для моделей с задним щитком (D) ниже.

Модели с задним щитком (D)

4. Прикрепите трубку в сборе к машине на верхнем креплении (B) и установите прокладку (G) между задним щитком и верхним крепежным кронштейном (B) с помощью трех фланцевых болтов с шестигранной головкой 5/16" -18 x 1 1/4".

(Рис. 11)

Модели с задним щитком (E)

4. Прикрепите трубку в сборе к машине на верхнем креплении (B) и установите три распорные трубки (H) между задним щитком с прокладкой (G) на внутренней стороне заднего щитка с помощью трех фланцевых болтов с шестигранной головкой 5/16" -18 x 1 1/2" и гаек.

(Рис. 12)

Установка ремней травосборника

5. Установите крепежные ремни (I/J), сгибами внутрь, на внешней стороне монтажной трубки с помощью болтов с квадратными подголовками 5/16"-18 x 2" и гаек с помощью торцевой головки 1/2.
6. Прикрепите передний конец крепежных ремней к кронштейнам топливного бака с помощью болтов с квадратным подголовком 5/16"-18 x 1" и гаек.

(Рис. 13)

7. Для предотвращения контакта опорных ремней с блоком EFM (электронная система управления подачей топлива) на двигателе или других важных компонентах поместите вспененную прокладку (K) на внутреннюю часть ремня после очистки поверхности от смазки или мусора, чтобы предотвратить контакт с компонентом с наименьшим зазором. (Расположение на рисунке является приблизительным. Может потребоваться справа или слева в зависимости от производителя двигателя.)
8. Затяните все крепления.

УСТАНОВКА ВЕНТИЛЯТОРА

1. Найдите и снимите с вентилятора нижнюю заднюю защелку в сборе (A), прикрепленную к монтажному кронштейну, с помощью гаечного ключа 9/16" и торцевой головки. Потяните пружинный штифт (B), чтобы освободить защелку от вентилятора.

(Рис. 14)

2. Защелка будет прикреплена к фланцу желоба для выброса травы (C) в задней части деки. Прикрепите защелку к внешней стороне фланца деки, используя верхнее отверстие. Зафиксируйте пружинный штифт в нижнем отверстии.

(Рис. 15)

ПРИМЕЧАНИЕ. В деках более ранних моделей может потребоваться просверлить верхнее отверстие.

3. Закрепите защелку на деке с помощью пружинного штифта и отрегулируйте ее на фланце в вертикальном положении. Отметьте расположение второго отверстия и поверните монтажный кронштейн в сторону. Просверлите отверстие 7/16" в отмеченном месте.

(Рис. 16)

4. Верните защелку на место и закрепите ее в верхнем отверстии с помощью болта, прокладки и гайки.

(Рис. 17)

ПРИМЕЧАНИЕ. Когда вентилятор системы сбора не используется, защелка может оставаться на деке.

5. Выдвиньте штифты защелки и поверните их вверх в сторону верхней части корпуса.

(Рис. 18)

6. Установите вентилятор (D) на деку, совместив установочные пазы с язычками на желобе для выброса травы.
7. Поверните штифт защелки вниз таким образом, чтобы он проходил через передний крепежный язычок на желобе для выброса травы.
8. Потяните пружинный штифт и поверните нижнюю заднюю защелку, чтобы штифт прошел через монтажный кронштейн вентилятора и фланец деки.

(Рис. 19)

УСТАНОВКА ВЕДУЩЕГО РЕМНЯ

1. Наденьте ведущий ремень на шкив вентилятора.
2. Поверните держатель ремня (A) на 1/8" шкива вентилятора и затяните ключом 1/2".
3. Поверните натяжитель вентилятора (B) в сторону передней части вентилятора и наденьте ремень на шкив деки. Правильную прокладку ремня см. на рисунке.

ПРИМЕЧАНИЕ. Чтобы упростить установку приводного ремня, может потребоваться отсоединить штифты защелки и повернуть вентилятор. После установки ремня верните штифты защелки на место.

(Рис. 20)

4. Разместите крышку ремня деки из приводного комплекта (C) над шкивами деки и установите на место крепление щитка деки.

ПРИМЕЧАНИЕ. Рукоятки предназначены для машин, поставляемых в страны Северной Америки. Все остальные машины должны быть оснащены болтами.

(Рис. 21)

КРЫШКА В СБОРЕ

ПРИМЕЧАНИЕ. Для облегчения установки крышки в сборе на газонокосилку вам может потребоваться помощь еще одного человека.

1. Поднимите и поверните крышку, чтобы выровнять кронштейны крышки (A) с опорными установочными трубками (B).

(Рис. 22)

2. Сдвиньте крышку вниз по опорным трубкам до фиксации.
3. Откройте верхнюю крышку травосборника и сдвиньте блок переходника гофрированной трубки травосборника с внутренней стороны верхней части травосборника через отверстие.

(Рис. 23)

4. С помощью храповика с головкой 5/16" установите двенадцать винтов с шестигранной головкой 13/16" x 3/4" через переднюю верхнюю часть травосборника в переходник гофрированной трубки, согласно приведенной схеме, начиная с нижнего правого отверстия, и чередуя все остальные отверстия, пока все винты не будут установлены, затем затяните моментом 1,69 - 2,25 Нм (15-20 дюйм-фунтов).

(Рис. 24)

5. Установите переднюю часть гофрированной трубки на вентилятор. Если шланг слишком длинный, когда дека находится в самом нижнем положении кошения, шланг можно повернуть против часовой стрелки (левая резьба), чтобы уменьшить провисание и обрезать с внутренней стороны верхней части травосборника.
6. Закрепите гофрированную трубку на блоке вентилятора, затянув прилагаемый хомут шланга.

УСТАНОВКА КОНТЕЙНЕРА

1. Установите контейнеры на опорную раму так, чтобы они перекрывались в центральной трубке.
2. Закройте крышку и зафиксируйте ручку защелки над опорными трубками.

ПРИМЕЧАНИЕ. Один контейнер всегда должен перекрывать другой контейнер в центральной трубке.

(Рис. 25)

УСТАНОВКА ПРОТИВОВЕСОВ

1. Установите монтажный кронштейн противовеса в сборе (A) на переднюю раму между роликами параллельно передней поперечной распорке и сдвиньте его как можно дальше от роликов, чтобы избежать столкновения.
2. Вставьте U-образные болты 1/2"-13 (B) из-под рамы вверх через концы кронштейна. Закрепите U-образные болты с помощью прилагаемых гаек через отверстия, показанные на рисунке для указанного устройства, с помощью торцевой головки 3/4".

(Рис. 26)

3. Извлеките шплинт (C) и шайбу (D) из стрежня защелки (E) и вытащите стержень из кронштейна.

(Рис. 27)

4. Установите входящие в комплект противовесы (F) в монтажный кронштейн, оставив открытые отверстия с правой стороны, если смотреть, сидя на устройстве.

(Рис. 28)

5. Установите стержень защелки на место и зафиксируйте с помощью шайбы и стопорной шпильки.

РЕГУЛИРОВКА ПАРКОВОЧНОГО ТОРМОЗА

Перед использованием системы сбора парковочный тормоз должен быть отрегулирован на 3,18 см (1,25 дюйма), когда парковочный тормоз находится в положении включения.

1. Припаркуйте газонокосилку на ровной поверхности.
2. Включите парковочный тормоз.
3. При помощи плоскогубцев удерживайте тормозной трос (A) в месте, показанном на рисунке.

(Рис. 29)

3. С помощью гаечного ключа 1/2" ослабьте контргайку (B).
4. С помощью гаечного ключа 1/2" поверните стопорную гайку 5/16" (C) в нужном направлении, чтобы получить правильное расстояние 3,18 см (1,25 дюйма).
5. С помощью гаечного ключа 1/2" затяните контргайку.
6. Повторите эту операцию с другой стороны.

ТЕХНИЧЕСКОЕ ОБСЛУЖИВАНИЕ

ТРАНСПОРТИРОВКА

ВНИМАНИЕ! При въезде на прицеп передним ходом приемный контейнер системы сбора должен быть полностью пуст, а все прилагаемые противовесы должны быть установлены. Если газонокосилка должна быть погружена в прицеп с заполненным приемным контейнером, газонокосилку следует подать к прицепу задним ходом во избежание опрокидывания.

ВНИМАНИЕ! Транспортировка газонокосилки с установленными на монтажный кронштейн противовесами запрещена. Снимите противовесы после погрузки газонокосилки в прицеп. Закрепите противовесы в прицепе отдельно.

- Агрегат имеет большой вес и может нанести тяжелые травмы человеку. Будьте особенно осторожны при погрузке агрегата в грузовик или прицеп или при его выгрузке.
- Для транспортировки агрегата используйте прицеп соответствующей грузоподъемности. Включите парковочный тормоз, перекройте подачу топлива и закрепите агрегат одобренными крепежными средствами: лентами, цепями, стропами или канатами.
- Перед транспортировкой всегда проверяйте, соответствуют ли условия перевозки правилам дорожного движения.
- Заезжайте на прицеп или грузовик по наклонной платформе достаточной прочности на малой скорости. Не поднимайте агрегат! Агрегат не предназначен для подъема вручную.
- При погрузке или выгрузке данного агрегата не превышайте максимальный рекомендуемый угол работы в 10°.

УХОД ЗА ШЛАНГАМИ

1. Проверяйте шланги перед каждым использованием агрегата. Если на шлангах есть следы чрезмерного износа, разрывы или проколы, незамедлительно замените их.
2. Чтобы продлить срок службы шлангов, периодически переворачивайте его и поворачивайте вокруг своей оси. См. график профилактического техобслуживания в данном руководстве.
3. Чтобы уменьшить износ, не допускайте перекручивания шлангов и изгибов под острым углом.
4. Не допускайте, чтобы нижний шланг тянулся вдоль стен зданий или по другим твердым поверхностям.

ОЧИСТКА

Регулярная очистка, мытье и смазка помогут продлить срок службы агрегата.

ПРИМЕЧАНИЕ. Соблюдайте осторожность при использовании моечных аппаратов высокого давления, чтобы избежать повреждения табличек. ПРИ ОЧИСТКЕ НЕ ПРЕВЫШАЙТЕ ДАВЛЕНИЕ ВОДЫ 1000 ФУНТ/КВ. ДЮЙМ

Для достижения оптимальных результатов регулярно очищайте вентиляционный канал. Вентиляционный канал на системе сбора расположен внутри крышки приемного контейнера.

1. Заглушите двигатель.
2. Освободите два фиксатора под задней частью крышки. Откройте крышку и удалите отходы щеткой с обеих сторон.
3. Закройте крышку и фиксаторы.

ЗАПРЕЩЕНО ИСПОЛЬЗОВАТЬ СИСТЕМУ СБОРА, ЕСЛИ ВЕНТИЛЯЦИОННЫЙ КАНАЛ НЕНАДЕЖНО ЗАФИКСИРОВАН.

ХРАНЕНИЕ

Перед помещением системы сбора на хранение тщательно очистите ее, удалите всю грязь, траву, листья и т.д. Обновите лакокрасочное покрытие в местах царапин.

Храните в чистом сухом месте. Рекомендуется хранить в помещении или накрыв чехлом.

График технического обслуживания

ПОЗИЦИЯ	ПЕРЕД КАЖДЫМ	КАЖДЫЕ 5 ЧАСОВ РАБОТЫ	КАЖДЫЕ 25 ЧАСОВ РАБОТЫ	КАЖДЫЕ 50 ЧАСОВ РАБОТЫ
Осмотрите/очистите вентиляционное отверстие системы сбора	X	X		
Проверьте/затяните гайки и болты	X			
Проверьте/затяните шланги	X			
Переверните шланг				X
Поверните шланг вокруг своей оси			X	
Очистите агрегат				X

Руководство по поиску неисправностей

Проблема	Возможная причина
Потеря мощности всасывания	Засорено входное отверстие шланга или крышки
	Контейнер заполнен
	Вентиляционное отверстие засорено
Необычная вибрация или шум	В устройстве застрял твердый предмет
	Болты ослаблены или отсутствуют
Устройство плохо закрывается	Препятствия мешают полному закрытию дверцы
	Шарнирные болты крышки затянуты слишком сильно

ÕNNITLEME uue kogumissüsteemi ostu puhul. See on välja töötatud ja toodetud parima võimaliku usaldusväärsuse ja jõudluse tagamiseks.

Pakume varuosi ja teenuseid oma volitatud edasimüüjate vahendusel; seepärast edastage kõik varuosade või teenustega seotud päringud palun oma kohalikule edasimüüjale. Meie eesmärk on oma tooteid kogu aeg paremaks muuta. Kui teie seadme tööomadused või välimus pole sellised, nagu selles juhendis kirjeldatud, küsige täpsemat teavet ja abi kohalikult edasimüüjalt. Tehnilist abiteavet leiate kaubamärgi veebisaidilt.

Kui peaks ilmnema probleem, mida ei anna kergesti kõrvaldada, võtke ühendust lähima volitatud hooldustöökojaga. Neil on teenindus- ja remonditööde tegemiseks asjatundlikud väljaõpetatud tehnikud ja asjakohased tööriistad.

Lugege see juhend läbi ja hoidke alles. Juhistest on abi kogumissüsteemi nõuetekohasel kokkupanemisel ja hooldamisel. Järgige alati OHUTUSEESKIRJU.

TUNDKE OMA KOGUMISSÜSTEEMI

ENNE KOGUMISSÜSTEEMI KOKKUPANEKUT VÕI KASUTAMIST LUGEGE KASUTUSJUHEND JA OHUTUSEESKIRJAD LÄBI. Enne kokkupaneku alustamist võrrelge jooniseid pakendi sisuga ja tutvuge osadega. Kogumissüsteemi korraliku toimimise tagamiseks ning iseenda ja teiste isikute vigastuste vältimiseks lugege kasutusjuhendit ja ohutusnõudeid põhjalikult. Hoidke kasutusjuhend alles edaspidiseks kasutamiseks.

ETTEVAATUST! ÄRGE kasutage niidukit, millele on kogumissüsteem paigaldatud osaliselt.

- Kui lahkute istmelt näiteks mahutite tühjendamiseks või ummistuse kõrvaldamiseks, peatage terad ja lülitage mootor välja.
- Enne käivitamist sulgege kate.
- Sõiduteede, kruuskattega alade ja teiste selliste alade, kus õhku paiskuvad objektid võivad olla ohtlikud, ületamiseks peatage niiduki terad.
- ÄRGE proovige kogurisse imeda plekkpurke ega muid esemeid, mis võivad ohtlikult õhku paiskuda.

ETTEVAATUST! Enne kogumissüsteemi niidukile kinnitamist tehke järgmist.

- Rakendage käsipidur.
- Viige liikumise juhtkang VABAKÄIGU asendisse.
- Keerake süütevõti VÄLJA ja eemaldage võti.
- Veenduge, et lõiketerad ja kõik liikuvad osad oleksid täielikult seiskunud.

ETTEVAATUST! Ärge jätke rohtu kogumiskottidesse. Tühjendage mahutid pärast iga kasutamist ja enne hoiulepanekut. Selle nõude eiramine võib põhjustada isesüttimise, mille tagajärjel võib tekkida tulekahju.

ETTEVAATUST! Kogumissüsteemi komponendid kuluvad ja saavad aja jooksul kahjustada, mistõttu võivad liikuvad osad jääda kaitseta või objektid eemale paiskuda. Kontrollige komponente regulaarselt ja asendage need vajaduse korral tootja soovitatud osadega.

ETTEVAATUST! Niiduki käitamine võib põhjustada võõrkehade lendamist silmadesse, mille tagajärjel võib tekkida tõsine silmakahjustus. Enne niiduki käivitamist ja niitmise ajal kandke ALATI kaitseprille. Soovitame kasutada standardseid kaitseprille või laia vaateväljaga kaitsemaski, mida kantakse prillide peal

OHUTUS

HOIATUS! SELLE NIIDUKI VÕIMSUSEST PIISAB KÄE VÕI JALA AMPUTEERIMISEKS NING ESEMETE EEMALEPAISKAMISEKS. JÄRGMISTE OHUTUSEESKIRJADE EIRAMINE VÕIB PÕHJUSTADA OHTLIKKE KEHAVIGASTUSI VÕI KASUTAJA HUKKUMISE.

Üldine kasutusteave

- ÄRGE kasutage niidukit koos kogumissüsteemiga, kui eesmised raskused ei ole paigaldatud. Enne käivitamist lugege läbi kõik kasutusjuhendis ja masinal olevad juhised, veenduge, et saate neist aru, ja järgige neid.
- Hoidke masin puhas murust, lehtedest ja muust prahist, mis võib kokku puutuda kuuma heitgaasitoru/mootori osadega ja süttida. Ärge laske niiduki lehtedel või muul prügil korpusele koguneda.
- Enne kogumissüsteemi eemaldamist või väljaviskekanali ummistuse kõrvaldamist lülitage mootor välja.

Ärge kasutage niidukit, kui kogumissüsteem ei ole tervenisti paigaldatud või kaitse oma kohal. Jälgige niiduki väljaviskesuunda ja ärge suunake seda kellegi poole.

- Hoiduge eemale sellistest kohtadest nagu kivid, mänguasjad, juhtmed jne, mida terad võivad üles korjata ja laiali loopida.

Laske masinat kasutada ainult kohusetundlikel täiskasvanutel, kes on tutvunud juhistega.

- Masina omaniku ja kasutajate võimuses on õnnetusi vältida ning nad vastutavad nii nende endi ja teiste isikute kehavigastuste kui mis tahes varalise kahjuga lõppevate õnnetuste eest.
- Veenduge enne niitmist, et alal ei oleks teisi inimesi. Juhul kui keegi alale tuleb, peatage masin.
- Ärge kunagi sõidutage reisijaid ega lapsi, isegi kui terad on eemaldatud.
- Kui võimalik, siis ärge niitke tagurpidi sõites. Enne tagurdamist vaadake alati taha ja maha.
- Enne keeramist aeglustage.
- Ärge jätke masinat mootori töötamise ajal järelevalveta. Enne seadme juurest lahkumist seisake alati lõiketerad, rakendage seisupidur, peatage mootor ja eemaldage võtmed.
- Seisake lõiketerad, kui te muru ei niida.
- Niitke ainult päevavalguses või hea kunstliku valgustusega.
- Ärge kasutage masinat alkoholi või ravimite/narkootikumide mõju all.
- Teede läheduses töötades või üle nende sõites jälgige liiklust.
- Olge eriti hoolas, kui laadite masinat järelkäru või sõiduki peale ja sealt maha.
- Uuringud näitavad, et üle 60 aastased on seotud väga suure hulga murutraktoritega seotud õnnetustega. Sellises vanuses kasutajad peaksid hindama oma võimekust kasutada murutraktorit ohutult nii enda kui teiste jaoks.
- Puhastage ära üle voolanud õli ja kütus enne masina kasutamist või hoiulepanemist.
- Enne hoiule panemist laske masinal maha jahtuda.

Töö kallakutel

HOIATUS! Niiduki ja kogumissüsteemi soovitatav maksimaalne töönurk on 10°.

Kallakud on peamiseks murutraktorite juhitavuse kaotamise ja ümberminemise põhjuseks, mis võib põhjustada tõsiseid vigastusi või surma. Kõikidel kallakutel tuleb olla eriti ettevaatlik. Kui te ei suuda nõlvast üles tagurdada või tunnete end ebakindlalt, jätke niitmata.

Tehke järgmist.

- Kallakutel (maks 10°) niites liikuge üles-alla, mitte piki kallakut.
- Eemaldage takistused, nt kivid, puuoksad jne.
- Hoiduge aukude, roobaste ja kühmude eest. Ebatasasel maastikul võib masin ümber minna. Kõrge rohi võib peita takistusi.
- Valige aeglane kiirus. Enne kallakule sõitmist valige aeglane kiirus, et te ei peaks kallakul peatuma või käiku vahetama.
- Olge eriti ettevaatlik, kui seadmel on kasutusel kogumissüsteem või muud lisatarvikud. Need võivad mõjutada masina stabiilsust.
- Kallakul peavad kõik liikumised olema aeglased ja järkjärgulised. Ärge tehke äkilisi kiiruse- ja suunamuutusi.
- Vältige seadme käivitamist ja peatamist nõlvadel. Juhul kui rattad kaotavad pidamise, peatage tera ja sõitke kallakust otse alla.

Ärge tehke järgmist.

- Ärge keerake kallakul, kuid kui siiski peate seda tegema, keerake võimalusel aeglaselt ja järk-järgult allamäge.
- Ärge niitke järsakute, kraavide või kaldapealsete lähedal. Niiduk võib järsku ümber kalduda, kui ratas sõidab üle nõlva või kraavi serva või sõidab mügariku otsa.
- Ärge niitke märga rohtu. Vähenenud veojõud võib põhjustada libisemist.
- Ärge pange masina stabiliseerimiseks jalga maha.

Hooldus

- Kogumissüsteemi komponendid kuluvad ja saavad aja jooksul kahjustada, mistõttu võivad liikuvad osad jääda kaitseta või objektid eemale paiskuda. Kontrollige komponente regulaarselt ja asendage need vajaduse korral tootja soovitatud osadega.
- Niiduki käitamine võib põhjustada võõrkehade lendamist silmadesse, mille tagajärjel võib tekkida tõsine silmakahjustus. Niidukit käitades ning seda reguleerides ja remontides kandke alati kaitseprille või -maski. Soovitame kasutada standardseid kaitseprille või laia vaateväljaga kaitsemaski, mida kantakse prillide peal.
- Hoidke mutrid ja poldid, eriti terakinnituspoldid, korralikult pingutatuna ja varustus heas seisukorras.
- Ärge kunagi muutke turvaseadiseid. Kontrollige regulaarselt nende nõuetekohast toimimist.
- Hoidke masin puhas rohust, lehtedest ja muust prahist.
- Eemaldage mahavalgunud õli või kütus.
- Enne hoiule panemist laske masinal maha jahtuda.
- Kui sõidate vastu mingit objekti, seisake masin ja vaadake see üle. Vajadusel parandage seda enne käivitamist.
- Ärge kunagi reguleerige või remontige töötava mootoriga masinat.
- Niiduki terad on teravad ja võivad põhjustada lõikehaavu. Hooldamise ajaks mähkige tera või terad sisse või kasutage kindaid ja olge eriliselt ettevaatlik.
- Kontrollige regulaarselt pidurite korrasolekut. Reguleerige ja hooldage masinat ja selle osasid vastavalt kasutusjuhendile.

Pukseerimine

- Pukseerige vaid masinaga, millel on pukseerimiskonks. Pukseeritavat masina tohib kinnitada ainult pukseerimiskonksu külge.

Nõuanded paremaks rohukogumiseks

- Järgige kasutusjuhendis toodud niiduki kasutamise juhiseid.
- Kui kogumissüsteemi kasutatakse alal, kus rohu- ja lehekogumisvarustust ei ole varem kasutatud, korjatakse üles pikka aega kogunenud sammal ja praht. Kogutud mass ja kasutamise koguaeg võivad olla suuremad kui kogumissüsteemi tavapärase kasutamise korral.
- Parim aeg muru niitmiseks on varajane pärastlõuna. Rohi on selleks ajaks kuivanud, kuid värskelt niidetud ala ei jää otsese päikesevalguse kätte.
- Kogumise ajal seadke gaasihoob alati täispöörete asendisse.
- Valige piisavalt aeglane kiirus, et tagada niiduki tõhus töö, hea lõikekvaliteet ja tõhus kogumine.

  MÄRKUS. Võimalik, et teie tingimustele vastamiseks peavad lõikealade servad kattuma.
- Rohu kogunemise vältimiseks tuleks lõikeosa sageli puhastada.
- Teatud rohutüüpide ja murutingimuste korral tuleb lõikmete täielikuks hajutamiseks multšida ala teistkordselt. Teisel lõikamisel niitke esimese lõikamisega ristisuunas.
- Eriti põhjalikuks multšimiseks vähendage lõikamislaiust ja niitke aeglaselt.
- Kasutage iga nädal erinevat lõikamismustrit. Niitke ühel nädalal põhjast lõunasse ja teisel idast läände. See aitab vältida muru kaldukasvamist.
- Kui rohi on eriti kõrge, tuleks seda niita kaks korda. Esimesel korral tuleks lõikekõrgus reguleerida kõrgeks ja teisel korral niita soovitud lõikekõrgusega.
- Vältige märja rohu niitmist ja niitmist hommikuse kastega. Sellistes tingimustes kogutud niidetud rohi kipub kleepuma imuri seinte külge, põhjustades ummistust.
- Trimmimiseks kasutage niiduki vasakpoolset külge.
- Prahikogumise lihtsustamiseks võib tagumisse kogumissüsteemi paigaldada 100-liitrise prügikilekoti. Kui prahikott saab täis toimige järgmiselt.

  a. Eemaldage terad, viige liikumishoovad neutraalsesse asendisse, rakendage seisupidur, peatage mootor ja demonteerige seade. Tõstke traktorimudeli iste ettepoole.

  b. Vabastage lukustus ja tõstke kate üles.

  c. Eemaldage mahutid ühekaupa, hoides kinni mahuti käepidemetest ja tõmmates neid tahapoole, torurelssidelt maha.

  d. Toetage konteiner maha ja sulgege murukilekoti ülaosa.

  e. Kallutage mahuti küljele ja libistage täitunud kilekott mahutist välja.

  f. Paigaldage uus murukilekott nii, et koti ääred oleksid keeratud konteineri servade peale.

  g. Korrake toimingut teiste mahutitega.

  h. Paigaldage mahutid tagasi, veendudes , et parempoolne konteiner oleks seadme keskosas vasakpoolse konteineri kohal.

  i. Sulgege kaas ja kinnitage sulgurid üle keskmiste tugitorude.

  - Kui kogumissüsteem jätab rohu või lehed maha, on süsteemis ummistus või rohukoguri mahutid täis. Tavaliselt viitab sellele asjaolu, et muru ei liigu enam läbi läbipaistva toru, terad teevad teistsugust häält või riidekotte ei suruta enam samamoodi kokku.

  a. Eemaldage terad, viige liikumishoovad neutraalsesse asendisse, rakendage seisupidur, peatage mootor ja demonteerige seade.

  - Vabastage lukustus ja tõstke kate üles.
  - Lükake mahutid välja ja tühjendage niidetud rohust.
  - Pange tagasi tühjad mahutid, sulgege ja lukustage kaas.

  b. Vabastage väljaviskekanalid ja kontrollige ummistusi.

  - Eemaldage väljaviskekanalitest kogu praht.
  - Paigutage väljaviskekanalid masina külge tagasi ja lukustage need.

  MÄRKUS. Kanalite ummistuse vältimiseks kontrollige/ tühjendage kotte enne, kui need üle täituvad. Kui olete mõnda aega masinat kasutanud, oskate hinnata, millal kotid täis hakkavad saama.

Üldised soovitused

Hooldustoimingute tegemisel järgige alati ohutuseeskirju.

- Enne iga kasutamist kontrollige, et poleks lahtisi kinnitusi.
- Pärast iga kasutamist puhastage seade põhjalikult.

Lõiketerade hooldus

- Parimate tulemuste tagamiseks tuleb niiduki lõiketerad hoida teravana. Paindunud või kahjustunud terad vahetage välja.
- Juhised leiate niiduki kasutusjuhendist.

Hoiustamine

Enne kogumissüsteemi pikaks ajaks hoiukohta panekut puhastage seade põhjalikult, eemaldage mustus, rohi, lehed jms. Hoidke puhtas kuivas kohas.

KOKKUPANEK

MÄRKUS. Ajamikomplekt ei sisaldu kogumissüsteemis ja selle komponendid tuleks paigaldada koos kogumissüsteemiga, allpool näidatud viisil.

Vajalikud tööriistad

- 3/8" narrega mutrivõti, 6" pikendus
- 3/8", 7/16", 1/2", 9/16", 3/4", 15/16" ja 1-1/8" padrunvõtmed
- 7/16", 1/2", 9/16", 3/4" mutrivõtmed

(kombineeritud narrevõtmed võivad paigaldamist lihtsustada).

- 1,69–2,25 Nm (15-20 in-lb.) jõumomendiga mutrivõti
- 20–203 Nm (15-150 ft-lb.) jõumomendiga mutrivõti
- Puur teradega 5/16" ja 7/16"
- Tangid

MÄRKUS. Kui selles kasutusjuhendis mainitakse paremat ja vasakut poolt, tähendab see paremat või vasakut poolt niiduki kasutaja vaatepunktist vaadatuna.

Mahuti sisu

- Imuritoru kokkupanek
- Kotimahutid
- Tõkestid
- Koguri kinniti
- Kate
- Kinnitusvahendite kotid
- Puhuri kokkupanek
- Ajami tõmberatas
- Rihmakaitse
- Ballasti kinnitusdetail
- Ballastid
- Rihm

VÄLJAPUHUMISE TÕKESTI PAIGALDAMINE

MÄRKUS. Kogumissüsteemil on valikuline korpuse külge kinnitatav tõkesti, mis on mõeldud eriti kuivades lõikamistingimustes kogumise korral väljapuhumist ära hoidma. Kui lõikamistingimused ei ole eriti kuivad, ei ole tõkestit vaja.

(Joonis 2)

MÄRKUS. Ärge keerake seadme kinnitusvahendeid kinni enne vastavate juhiste saamist.

1. Eemaldage masinaosad korpuse keskmiselt tõkestilt.
2. Paigutage komplekti vasakpoolne tõkesti korpuseääriku (A) ja korpuse esiosa vahele.
3. Kinnitage vasakpoolne (B) ja keskmine (C) tõkesti korpuseääriku külge nelja komplekti kuuluva 1/4-20 x 1" kinnituspoldi ja mutriga, kasutades 7/16" mutrivõtit.
4. Paigaldage 1/2" mutrivõtme abil parempoolne tõkesti (D) korpuseääriku terapoolsele küljele ning kinnitage kahe komplekti kuuluva 5/16-18 x 1" kinnituspoldi ja mutriga.
5. Pingutage kõiki kinnitusvahendeid.

VEORULLIKU PAIGALDAMINE

(Ajamikomplektis sisalduvad komponendid)

1. Eemaldage korpuse küljest masinaosa ja väljaviskekanal kahe 9/16" mutrivõtme abil.

(Joonis 3)

2. Langetage lõikeosa kõige madalamasse lõikeasendisse.
3. Eemaldage nupp või polt 1/2"-mutrivõtmega nööriratta parempoolse (väljaviskepoolse) katte nupp või polt ja seejärel eemaldage lõikeosa kaitsedetail. Vähendage lõiketera rihma pinget ja eemaldage see keskmiselt lõiketera rullikult.

MÄRKUS. Kogumissüsteemi eemaldamisel jätke nööirattale kate peale.

(Vajadusel vaadake kasutusjuhendit)

1. (ainult 152 cm (60-tollised) kaubanduslikud lõikeosad) Eemaldage 1/2"-mutrivõtmega neli nööriratta parempoolse katte kinnitusdetaili (A) hoidvat polti. Vahetage kinnitusdetail komplektis oleva uue detaili vastu, ning lisage kolm U-mutrit kinnitusdetaili külgedele ja keerake kinnitusdetaili poldid kinni momendiga 20–27 Nm (15–20 ft-lbs).
1. (ainult 137 cm (54-tollised) kaubanduslikud lõikeosad) lisage nööriratta katte kinnitusdetaili eesmisse auku U-mutrid.

(Joonised 4 ja 5)

2. Liigutage nööriratast kinni hoidev mutter (B) 1 1/8" võtme abil parempoolsele lõikeosa spindlile.

(Joonis 5)

3. Paigaldage kogumissüsteemi ajami komplektis sisalduv ajami nööriratas (C) lõikeosa spindli külge.

(Joonis 6)

4. Paigaldage spindli mutter 1 1/8”-võtme abil tagasi ja kinnitage tugevusega 190–203 Nm (140–150 ft-lbs).
5. Paigaldage lõikeosa rihm uuesti.

MÄRKUS. Kasutage 152 cm (60”) korpuse jaoks SUUREMAT (umbes 11,4 cm (4 1/2")) rullikut.

Kasutage 137 cm (54”) korpuse jaoks VÄIKSEMAT (umbes 10,8 cm (4 1/4")) rullikut.

LÕIKETERADE PAIGALDAMINE

ETTEVAATUST! Terad on teravad. Käsitsemise ajal kandke kindaid ja/või mässige tera tugeva riide sisse.

1. Eemaldage originaallõiketerad dünamomeetrilise võtme ja 15/16“ võtme abil. Hoidke lõiketera poldid taaskasutamiseks alles.
2. Paigaldage komplektis olevad terad, kasutades olemasolevaid terade kinnituspolte ja kinnitage terad tugevusega 122–136 Nm (90–100 ft/lbs).
3. Pöörake terasid käsitsi ja kontrollige, et pöörlemist midagi ei takistaks.

ETTEVAATUST! Kasutage ainult asendustera, mis on niiduki tootja poolt heaks kiidetud. Niiduki tootja poolt heaks kiitmata tera kasutamine on ohtlik, võib niidukit kahjustada ja tühistada garantii kehtivuse.

NIIDUKI LÕIKEOSA LOODIMINE.

Be sure deck is properly leveled for best mower performance. See the mower's Operator Manual for instructions.

HAAKESEADME KINNITUSE PAIGALDAMINE

HOIATUS! Olge pukseerides väga ettevaatlik. Ärge lubage lastel ega kellelgi teisel sõita pukseeritava masina sees ega peal. Pöörake suures kaares, et vältida liigendnoa efekti. Sõitke aeglaselt ja varuge pidurdamiseks pikem maa.

Ärge pukseerige kallakutel. Pukseeritava varustuse mass võib halvendada haarduvust ja põhjustada juhitavuse kaotamist.

Järgige tootjapoolseid soovitusi pukseeritava varustuse massipiirangute osas. Ärge pukseerige kraavide, kanalite ja muude ohtlike kohtade läheduses.

1. Kui seadme tagaosas on kaitsepiire, eemaldage see 3/8"-mutrivõtmega. Eemaldage kaks 5/16"-18 x 4” kuuskantpeaga polti ning kinnitusvahendid 1/2”-mutrivõtme ja 1/2”-pesaga ja 6"-pikendusega narrevõtme abil tagumise mootoripiirde küljest.

MÄRKUS. Kinnitusvahendite mootoripiirde küljest eemaldamise ajal hoidke liugplaati kinni, et see maha ei kukus, sest mootoripiirde kinnitusvahendid hoiavad paigal ka liugplaati.

2. Kinnitage komplektis sisalduvate kinnitusvahendite ja kahe 5/16"-18 x 4,5” kuuskantpeaga poldi abil ja kinnitusvahendite abil haakeseadme plaadi kinnitusdetail (A) ja avage kinnitusvahendid enne kui liugplaadi haakeseadme plaadi ja äärikmutrite vahele libistate.

(Joonis 7)

3. Pingutage kõiki kinnitusvahendeid ja vajadusel paigaldage piirded tagasi.

KOGUJA KINNITUSE PAIGALDAMINE

1. Leidke komplektist paigaldustoru (A), alumine paigalduskonks (C) ja ülemine kinniti. Paigaldage 1/2"-13 x 1”-kuuskantäärikpolt läbi alumise paigalduskonksu (C) kinnitusdetaili.

(Joonis 8)

2. Kinnitage ülemised ja alumised kinnitusvahendid nelja 5/16"-16 x 2" kinnituspoldi ja 1/2"-mutrivõtme abil paigaldustoru külge. Veenduge, et toru liigendtelg oleks paremal pool ja paigalduskonksud seadme esiosas.

(Joonis 9)

3. Paigaldage koguja toru seadme külge ühendatud haakeseadme plaadile ja keerake haakeseadme alumist kinnitusdetaili (C) läbivale 1/2"-13 x 1" kuuskantpoldile 3/4"-mutrivõtme ja 3/4"-pesa abil 1/2" mutter.

(Joonis 10)

Tagumise piirdega mudelid (F)

4. Tugitoe ja vaheplaadi kinnitusvahendite paigaldamiseks võib olla vaja puurida tagapiirdesse augud. Hoidke koguja paigaldustoru sirgelt ja puurige ülemise kinnitusdetaili aukude järgi tagumisse piirdesse kolm 5/16" auku, kui piirdes veel auke pole. Seejärel jätkake, järgides allpool tagumise piirdega mudelite (D) kohta antud juhiseid.

Tagumise piirdega mudelid (D)

4. Kinnitage toru ülemise kinnitusdetaili (B) ja vaheplaadi (G) juures kolme 5/16" -18 x 1 1/4" kuuskantpeaga äärikupoldi abil masina külge nii, et toru jääks tagumise piirde ja ülemise kinnitusdetaili vahele.

(Joonis 11)

Tagumise piirdega mudelid (E)

4. Kinnitage toru ülemise kinnitusdetaili (B) ja kolme vahedetaili toru (H) juures kolme 5/16" -18 x 1 1/2" kuuskantpeaga äärikupoldi ja mutrite abil masina külge nii, et vaheplaat (G) oleks vaheplaadi siseküljel.

(Joonis 12)

Koguja rihmade paigaldamine

5. Paigaldage paigaldusrihmad (I/J), painutatud osa seespool, mutrite ja 5/16"-18 x 2" kinnituspoltidega 1/2-mutrivõtme abil paigaldustoru väliskülje külge.
6. Kinnitage kinnitusrihmade eesmised otsad kütusepaaki kinnitusdetailide külge 5/16"–18 x 1" kinnituspoltide ja -mutritega.

(Joonis 13)

7. Vältimaks kontakti tugirihmade kontakti mootorile paigaldatud EFM-i (elektroonilise kütusehaldussüsteemi) karbi või muude oluliste komponentidega, paigaldage vahtriba (K) pärast pinna rasvast või mustusest puhastamist rihma sisemisele küljele. Nii väldite kontakti komponentidega, mille puhul kliirensi suurus pole eriti oluline. (Joonisel on näidatud ligikaudne asukoht. Sõltuvalt mootoritootja juhistest tuleb vahtriba paigaldada kas paremale või vasakule.)
8. Pingutage kõiki kinnitusvahendeid.

PUHURIKOOSTU KINNITAMINE

1. Leidke ja eemaldage kinnitusdetaili külge kinnitatud tagumine alumine riiv (A) puhurist 9/16" mutrivõtme ja pesa abil Koostu puhuri küljest eemaldamiseks tõmmake vedrusplinti (B).

(Joonis 14)

2. Koost kinnitatakse korpuse tagaosa küljes asuva korpuse väljaviskekanali (C) külge. Kinnitage sulgur ülemist ava kasutades väljapoole korpuse ääriku külge. Kinnitage vedrusplint alumisse avasse.

(Joonis 15)

MÄRKUS. Vanema mudeli korpuse puhul peate võib-olla ülemise ava korpuse sisse puurima.

3. Kinnitage sulgur vedrusplindiga korpuse külge ja reguleerige sulgurit ääriku küljes vertikaalselt. Märkige teise ava asukoht ja keerake kronstein eest ära. Puurige märgile 7/16" ava.

(Joonis 16)

4. Liigutage sulgurikoost oma kohale ja kinnitage sulgur poldi, vahepuksi ja mutriga ülemisse avasse.

(Joonis 17)

MÄRKUS. Sulgurikoost võib jääda korpuse külge, kui puhuri kogumissüsteemi ei kasutata.

5. Libistage kinnitustihvtid välja ja keerake üles korpuse ülaosa poole.

(Joonis 18)

6. Seadke puhur (D) korpusele nii, et paigaldusavad on väljaviskekanali kinnitussakkide kohal.
7. Keerake kinnitustihvti allapoole ja veenduge, et see mööduks korpuse esiosa väljaviskekanali kinnitussakist.
8. Tõmmake vedrusplinti ja keerake alumist tagumist sulgurit, kuni splint sobitub läbi puhuri kinnituskronsteini ja korpuse ääriku.

(Joonis 19)

VEORIHMA PAIGALDAMINE

1. Paigaldage veorihm puhuri rulliku ümber.
2. Keerake rihmahoidikut (A) kuni 1/8" puhuri rullikust ja pingutage 1/2" mutrivõtmega.
3. Keerake puhuri pingutusratast (B) puhuri esiosa suunas ja paigutage rihm üle korpuse rulliku. Rihma õigeks paigutamiseks vaadake joonist.

MÄRKUS. Võimalik, et peate veorihma paigaldamiseks eemaldama kinnitustihvtid ja keerama puhurit. Pärast rihma paigaldamist pange kinnitustihvtid tagasi.

(Joonis 20)

4. Seadke ajamikomplekti lõiketera kate (C) lõiketera rulliku kohale ja pange korpuse kaitsme masinaosad tagasi.

MÄRKUS. Nupud on mõeldud Põhja-Ameerikas müüdavatele seadmetele. Kõigi teiste seadmete puhul tuleb kasutada polte.

(Joonis 21)

KATE

MÄRKUS. Paigaldamise lihtsustamiseks paluge kaane niidukile paigaldamisel teise inimese abi.

1. Tõstke ja pöörake kaant, et viia kaane kinnitusdetailid (A) tugiseadme torudega (B).

(Joonis 22)

2. Libistage kaant allapoole, üle tugitorude, kuni kaas on kindlalt kinnitunud.
3. Avage koguja pealmine kate ja libistage koguja lainelise toru adapter koguja tipu ülaosast läbi avause.

(Joonis 23)

4. Paigaldage 5/16”-pesaga narrevõtme abil kaksteist 13/16" x 3/4" kuuskantpeaga kruvi läbi koguja ülaosa lainelise toru adapterisse, keerates kruvisid, alumisest august alustades vähehaaval üle ühe kruvi kordamööda kinni, kuni kõik kruvid on paigaldatud ja seejärel kinnitage kõik kruvid tugevusega 1,69–2,25 Nm (15–20 in-lb).

(Joonis 24)

5. Paigaldage eesmine laineline toru puhurseadmele. Kui voolik on lõikeosa madalaimasse lõikeasendisse paigaldamisel liiga pikk, võib voolikut pinguldamiseks vastupäeva keerata (vasaku käe keerme korral) ja koguja ülaosa kaudu lühemaks tõmmata.
6. Kinnitage kaasasolev voolikuklamber, et laineline toru puhurseadme külge fikseerida.

MAHUTI PAIGALDAMINE

1. Paigaldage mahutid tugiraamile nii, et need oleksid kesktoru külge ühendatud mahutitega kohakuti.
2. Sulgege kaas ja lukustage riivi käepide tugitorude kohal.

MÄRKUS. Keskmise toru juures peaksid mahutid alati üksteise kohal olema..

(Joonis 25)

VASTUKAALUDE PAIGALDAMINE

1. Paigaldage vastukaalu kinnituskronstein (A) eesmisele raamile rataste vahele, eesmise risttoega paralleelselt ja lükake see tõrgete vältimiseks ratastest võimalikult kaugele.
2. Kinnitage 1/2"-13 U-poldid raami ümber ja läbi kronsteiniotste ülespoole. Kinnitage U-poldid 3/4"-võtme ja komplektis olevate mutrite abil teie seadme pildil näidatud aukudesse.

(Joonis 26)

3. Eemaldage fiksaator (C) ja seib (D) koostu kinnitusvardalt (E) ja libistage varras kronsteinist välja.

(Joonis 27)

4. Paigaldage komplektis sisalduvad vastukaalud (F) paigaldusdetaili sisse nii, et (seadmel istudes vaadates) parempoolsed külgmised avad oleksid vabad.

(Joonis 28)

5. Pange kinnitusvarras tagasi ja kinnitage seibi ning fiksaatortihvtiga.

SEISUPIDURI REGULEERIMINE

Enne selle kogumissüsteemi kasutamist tuleb seisupidur kohandada aktiivses asendis tasemele 3,18 cm (1,25 tolli).

1. Parkige niiduk tasasele pinnale.
2. Rakendage seisupidur.
3. Hoidke pidurikaablit (A) tangidega joonisel näidatud kohas paigal.

(Joonis 29)

3. Avage umbmutter (B) 1/2"-mutrivõtmega.
4. Keerake 5/16”-lukustusmutrit (C) 1/2"-mutrivõtmega vajalikus suunas, et saavutada õige pikkus – 3,18 cm (1,25 tolli).
5. Keerake umbmutter 1/2"-mutrivõtmega kinni.
6. Korrake toimingut teisel küljel.

HOOLDUS

TRANSPORT

ETTEVAATUST! Kogumissüsteemi kogumiskast peab olema täiesti tühi ja kõik komplektis sisalduvad vastukaalud peavad olema paigaldatud kui sõidetakse haagisele. Kui niiduk tuleb laadida haagisele olukorras, mil kogumiskastis on veel prahti, peab niiduk prahi väljutamise vältimiseks sõitma haagisele tagurdades.

ETTEVAATUST! Ärge transportige niidukit, kui vastukaalud on kinnitatud kinnituskronsteinile. Eemaldage vastuskaalud pärast seda, kui niiduk on haagisel. Kinnitage vastuskaalud haagisele niidukist eraldi.

- Masin on raske ja võib põhjustada tõsiseid muljumisvigastusi. Olge eriti ettevaatlik, kui seda sõidukile või järelkärule või maha laaditakse.
- Kasutage seadme transportimiseks heakskiidetud haagist. Rakendage seisupidur, lülitage süüde välja ja kinnitage masin heakskiidetud kinnitusseadmetega (nt lindid, ketid või rihmad).
- Enne masina avalikel teedel transportimist tutvuge kohalike liikluseeskirjadega ja järgige neid transportimise ajal.
- Masina sõidukile või haagisele laadimiseks sõitke sellega piki piisavalt tugevaid rampe aeglaselt üles. Ärge tõstke! Masinat ei tohi käsitsi tõsta.
- Ärge ületage selle masina laadimisel või mahalaadimisel suurimat soovitatud kaldenurka, mis on 10°.

VOOLIKUTE HOOLDUS

1. Kontrollige voolikuid enne iga kasutuskorda. Kui voolikutel esineb liigset kulumist, rebendeid või auke, vahetage voolikud kohe välja.
2. Voolikute kasutusea pikendamiseks vahetage regulaarselt nende asukohta ja keerake neid teistpidi. Järgige selles kasutusjuhendis toodud ennetava hoolduse graafikut.
3. Kulumise vähendamiseks vältige voolikute keerdumist ja murdmist.
4. Vältige alumise vooliku vedamist piki seinaääri või muudel kõvadel pindadel.

PUHASTAMINE

Korrapärane puhastamine, pesemine ja määrimine pikendab masina tööiga.

MÄRKUS. Olge survepesurite kasutamisel ettevaatlik, et mitte kahjustada andmesilte. ÄRGE ÜLETAGE PUHASTAMISEL VEESURVET 1000 PSI

Parimate tulemuste tagamiseks puhastage ventilaatorit regulaarselt. Kogumissüsteemi filter asub kogumiskasti kaane/katte all.

1. Lülitage mootor välja.
2. Vabastage kaane tagaosa all kaks sulgurit. Avage kaas ja eemaldage praht mõlemalt poolelt harjaga.
3. Sulgege ja kinnitage kaas.

ÄRGE KASUTAGE KOGUMISSÜSTEEMI, KUI VENTILAATOR EI OLE KINDLALT OMA KOHAL.

HOIUSTAMINE

Enne kogumissüsteemi pikaks ajaks hoiukohta panekut puhastage see põhjalikult, eemaldage mustus, rohi, lehed jms. Parandage kõik värvkatte kriimustused.

Hoidke puhtas kuivas kohas. Soovitatav on hoida sisetingimustes või katte all.

Hooldusgraafik

TOIMING	ENNE IGA KASYTUSKORDU	IGA 5 TÖÖTUNNI JÄREL	IGA 25 TÖÖTUNNI JÄREL	IGA 50 TÖÖTUNNI JÄREL
Kontrollige/puhastage kogumissüsteemi ventilaatorit	X	X		
Mutrite ja poltide kontrollimine ja pingutamine	X			
Voolikute kontrollimine ja pingutamine	X			
Voolikute teistpidi keeramine				X
Voolikute asukoha vahetamine			X	
Masina puhastamine				X

Tõrkeotsingu juhend

Probleem	Võimalik põhjus
Imemisvõimsuse vähenemine	Voolik või kaane sissevõtuava on ummistunud
	Mahuti on täis
	Ventilaator on kinni prunditud
Ebatavaline vibratsioon või müra	Seadmesse on kinni jäänud kõva ese
	Lahtised või puuduvad poldid
Seadet on raske sulgeda	Takistus ei lase luuki täielikult sulgeda
	Kaane hingepoldid on liiga tihedalt kinnitatud

SVEIKINAME įsigijus naują surinkimo sistemą. Ji sukurta ir pagaminta siekiant užtikrinti didžiausią patikimumą ir našumą.

Mes tiekiame dalis ir teikiame paslaugas pasitelkdami savo įgaliotus platintojus ir pardavėjus, todėl visus prašymus dėl dalių ar paslaugų siųskite savo vietos pardavėjui (-ams). Mūsų filosofija yra nuolat tobulinti visus savo gaminius. Jei jūsų gaminio veikimo charakteristikos ar išvaizda neatitinka aprašytų šiame Vadove, susisiekite su savo vietos pardavėju ir paprašykite atnaujintos informacijos ar pagalbos. Jei jums reikalinga techninė pagalba, apsilankykite prekės ženklo interneto svetainėje.

Susidūrę su sunkiai pašalinamais sutrikimais susisiekite su artimiausiu įgaliotu techninės priežiūros centru / atstovybe. Juose dirba kvalifikuoti, gerai apmokyti techninės priežiūros specialistai, turintys priežiūrai ir remontui tinkamus įrankius.

DĖMESIO! NENAUDOKITE vejapjovės su iš dalies sumontuota surinkimo sistema.

- Prieš pakildami nuo sėdynės talpykloms ištuštinti, kanalams išvalyti ir t. t. išjunkite peilius ir variklį.
- Prieš užvesdami uždarykite gaubtą.
- Kirsdami įvažiavimus arba žvyruotus paviršius bei plotus, kuriuose yra laisvai besimėtančių objektų, išjunkite vejapjovės peilius.
- NEBANDYKITE siurbti skardinių arba kitų galimai pavojingų objektų, kurie gali būti išsviesti.

DĖMESIO! Prieš montuodami surinkimo sistemą prie vejapjovės, atlikite toliau nurodytus veiksmus:

- Įjunkite stovėjimo stabdį.
- Važiavimo valdymo svirtis nustatykite į NEUTRALIĄ padėtį.
- Pasukite užvedimo raktelį į padėtį OFF ir jį ištraukite.
- Įsitikinkite, kad peiliai ir visos judančios dalys visiškai sustojo.

Perskaitykite ir saugokite šį vadovą. Instrukcijos leis tinkamai surinkti ir prižiūrėti surinkimo sistemą. Visada laikykitės SAUGOS TAISYKLIŲ.

SUSIPAŽINKITE SU SURINKIMO SISTEMA

PRIEŠ SURINKDAMI ARBA NAUDODAMI SURINKIMO SISTEMĄ PERSKAITYKITE ŠĮ NAUDOJIMO VADOVĄ IR SAUGOS TAISYKLES. Palyginkite iliustracijas su pakuotės turiniu, kad susipažintumėte su dalimis prieš surinkdami. Įdėmiai perskaitykite naudojimo instrukcijas ir saugos taisykles, kad užtikrintumėte tinkamą surinkimo sistemos veikimą ir apsaugotumėte save ir aplinkinius nuo sužeidimų. Išsaugokite šią naudojimo instrukciją, kad galėtumėte ja pasinaudoti ateityje.

DĖMESIO! Rinktuvo talpyklose nepalikite žolės. Kiekvieną kartą pasinaudoję ir ruošdamiesi palikti saugoti ištuštinkite talpyklas. Jei to nepadarysite, žolė gali netikėtai užsidegti ir sukelti gaisrą.

DĖMESIO! Surinkimo sistemos dalys gali susidėvėti, būti pažeistos ar irti, dėl to judančios dalys gali tapti atviros ar neapsaugoti nuo svaidomų daiktų. Dažnai tikrinkite komponentus ir, jei reikia, pakeiskite gamintojo rekomenduojamomis dalimis.

DĖMESIO! Naudojant bet kurią vejapjovę į akis gali būti išsviesta objektų, kurie gali rimtai sužeisti akis. Prieš užvesdami vejapjovę ir pjaudami VISADA dėvėkite apsauginius akinius arba akių skydelius. Rekomenduojami standartiniai apsauginiai akiniai arba platus apsauginis skydelis, jei dėvite korekcinius akinius.

SAUGA

ĮSPĖJIMAS! ŠI PJOVIMO MAŠINA GALI NUKIRSTI RANKAS IR KOJAS BEI SVAIDYTI DAIKTUS. NESILAIKANT TOLIAU PATEIKTŲ SAUGOS NURODYMŲ GALIMA RIMTAI SUSIŽEISTI ARBA ŽŪTI.

Bendrasis naudojimas

- NENAUDOKITE vejapjovės su surinkimo sistema, jei nesumontuotos priekinės atsvaros. Prieš pradėdami naudoti perskaitykite, įsigilinkite ir laikykitės visų ant įrenginio esančių bei vadovuose pateikiamų nurodymų.
- Prižiūrėkite, kad ant mašinos nesikauptų žolė, lapai ir kitos šiukšlės, kurios gali liestis prie karštų išmetimo vamzdžio / variklio dalių ir užsidegti. Neleiskite, kad vejapjovės pjovimo agregatas važiuotų per lapus ar kitas šiukšles, dėl kurių kaupiasi apnašos.
- Prieš ištuštindami surinkimo sistemą arba atkimšdami kanalą, išjunkite variklį.
- Nenaudokite vejapjovės be visos surinkimo sistemos ar apsaugų. Atkreipkite dėmesį, į kurią pusę vejapjovė išmeta žolę ir nenukreipkite jos į aplinkinius.
- Pašalinkite iš darbo zonos tokius objektus, kaip akmenys, žaislai, vielos ir t. t., kuriuos peiliai gali užgriebti ir sviesti.
- Dirbti su šia mašina leiskite tik atsakingiems suaugusiems žmonėms, kurie yra susipažinę su šia instrukcija.
- Šios įrangos savininkas ir naudotojas gali užkirsti kelią nelaimėms ir yra atsakingas už nelaimes arba sužeidimus jiems patiems, aplinkiniams ir (arba) turtui.
- Prieš pradėdami pjauti, įsitikinkite, kad darbo zonoje nėra pašalinių asmenų ar gyvūnų. Sustabdykite mašiną, jeigu kas nors įeina į darbo zoną.
- Griežtai draudžiama vežti keleivius ar vaikus net išjungus peilius.
- Nepjaukite važiuodami atbuline eiga, jeigu tai nėra būtina. Visada žiūrėkite žemyn ir atgal, pradėdami važiuoti ir važiuodami atbuline eiga.
- Prieš sukdami sumažinkite greitį.
- Niekada nepilkite mašinos be priežiūros esant užvestam varikliui. Prieš išlipdami iš mašinos būtinai išjunkite peilius, įjunkite stovėjimo stabdį, išjunkite variklį ir ištraukite degimo raktelį.
- Jeigu nepjaunate žolės, išjunkite peilius.
- Pjaukite tik dienos šviesoje arba esant geram dirbtiniam apšvietimui.
- Nedirbkite įrenginiu, jeigu vartojote alkoholio ar narkotikų.
- Dirbdami šalia kelių arba juos kirsdami stebėkite, ar nėra transporto priemonių.
- Būkite itin atsargūs, kai pakraunate arba iškraunate mašiną į priekabą arba sunkvežimį.
- Statistika rodo, kad 60 metų ir vyresni operatoriai dirbdami su vejapjove dažniau patiria traumas. Tokie operatoriai turi įvertinti savo galimybes pakankamai saugiai dirbti su vejapjove, kad patys išvengtų traumų ir apsaugotų nuo jų kitus.
- Prieš dirbdami arba pastatydami mašiną, nuvalykite visas išsiliejusios alyvos ar degalų likučius.
- Prieš saugojimą leiskite mašinai atvėsti.

Darbas šlaituose

ĮSPĖJIMAS! Didžiausias rekomenduojamas vejapjovės darbo su surinkimo sistema kampas yra 10°.

Šlaitai yra svarbus veiksnys, susijęs su nelaimingais atsitikimais, kai mašina tampa nevaldoma arba apsiverčia. Tai gali sukelti sunkias traumas arba mirtį. Esant bet kokiam šlaitui, būkite ypač atsargūs. Jeigu negalite šlaitu važiuoti atbulomis arba nesijaučiate saugiai, šlaito nepjaukite.

REKOMENDACIJOS

- Pjaukite važiuodami šlaitu aukštyn ir žemyn (maks. 10°), ne skersai šlaito.
- Pašalinkite tokias kliūtis kaip akmenys, kelmai ir pan.
- Saugokitės duobių, šaknų ir kupstų. Dėl nelygaus paviršiaus mašina gali apvirsti. Aukštoje žolėje kliūtys gali būti nematomos.
- Naudokite mažas apsukas. Pasirinkite mažą greitį, kad važiuojant šlaitu nereikėtų stabdyti.
- Būkite itin atidūs, kai dirbate su surinkimo sistemomis ar kitais priedais. Dėl jų įrenginys gali tapti nestabilus.
- Visus judesius ant šlaito atlikite lėtai ir tolygiai. Staigiai nekeiskite greičio ar krypties.
- Nerekomenduojama ant šlaito sustoti ir pajudėti iš vietos. Jeigu padangos pradeda slysti, atjunkite ašmenis ir lėtai važiuokite tiesiai žemyn šlaitu.

DRAUDIMAI

- Nedarykite posūkių važiuodami šlaitu, nebent tai būtina. Tokiu atveju lėtai ir tolygiai sukite link šlaito apačios.
- Nepjaukite prie skardžių, griovių arba pylimų. Vejapjovė gali staiga apvirsti, jeigu ratas išvažiuos už krašto arba skardžio ar griovio kraštas įgrius.
- Nepjaukite šlapios žolės. Dėl sumažėjusios sukibimo gali praslysti ratai.
- Nebandykite stabilizuoti mašinos, pastatydami koją ant žemės.

Techninė priežiūra

- Surinkimo sistemos dalys gali dėvėtis, būti pažeistos ar irti, dėl to judančios dalys gali tapti atviros ar neapsaugoti nuo svaidomų daiktų. Dažnai tikrinkite komponentus ir, jei reikia, pakeiskite gamintojo rekomenduojamomis dalimis.
- Naudojant bet kurią vejapjovę į akis gali būti išsviesta objektų, kurie gali rimtai sužeisti akis. Dirbdami su vejapjove ir atlikdami bet kokius taisymo ar reguliavimo darbus visada nešiokite apsauginius akinius arba akių apsaugas. Rekomenduojama naudoti platų apsauginį skydelį ant korekcinių akinių arba standartinius apsauginius akinius.
- Rūpinkitės, kad veržlės ir varžtai, ypač peilio tvirtinimo varžtai, būtų priveržti ir rūpinkitės gera įrangos būkle.
- Niekada neperdirbinėkite saugos įrenginių. Reguliariai tikrinkite, ar įrenginys tinkamai veikia.
- Neleiskite ant mašinos kauptis žolės, lapų ir kitų atliekų apnašoms.
- Nuvalykite užtiškusią alyvą arba degalus.
- Prieš saugojimą leiskite mašinai atvėsti.
- Sustabdykite ir patikrinkite įrenginį, jei atsitrenkėte į objektą. Jeigu reikia, prieš paleisdami iš naujo suremontuokite.
- Niekada nereguliuokite ir neremontuokite, kai veikia variklis.
- Vejapjovės peilis yra aštrus ir gali įpjauti. Atlikdami peilio techninę priežiūrą jį apvyniokite arba dėvėkite pirštines ir būkite itin atsargūs.
- Dažnai tikrinkite stabdžių efektyvumą. Reguliuokite ir techninę priežiūrą atlikite kaip parodyta naudotojo vadove.

Vilkimas

- Vilkite tik mašina, kuri turi vilkimui pritaikytą kilpą. Velkamą įrangą tvirtinkite tik prie kilpos.

Patarimai, kaip geriau rinkti žolę

- Vadovaukitės vejapjovės naudojimo instrukcijomis, pateiktomis naudotojo vadove.
- Naudodami surinkimo sistemą ant vejos, kurioje dar nebuvo naudojama žolės ir lapų rinkimo įranga, surinkite per ilgą laikotarpį susikaupusias šakeles ir šiukšles. Surenkamų nuopjovų kiekis gali būti didesnis, o bendras veikimo laikas ilgesnis nei įprastai naudojant surinkimo sistemą.
- Geriausia veją pjauti ankstyvą popietę. Šiuo metu žolė jau būna sausa, bet ant šviežiai nupjautų plotų nepatenka tiesioginiai saulės spinduliai.
- Rinkdami nuopjovas akceleratorių nustatykite į didžiausio greičio padėtį.
- Judėkite pakankamai lėtai, kad vejapjovė pjautų našiai, kokybiškai ir būtų švariai surenkamos nuopjovos.

PASTABA. Atsižvelgiant į konkrečias sąlygas gali tekti aprėpti jau nupjautą vejos juostą.

- Kad nesikauptų žolė, pjovimo agregato apatinę dalį valykite dažnai.
- Tam tikro tipo ar tam tikros būklės žolę reikia surinkti antrą kartą, kad surinktumėte visas šiukšles. Pjaudami antrą kartą pjaukite skersai ankstesnei pjovimo trajektorijai.
- Rinkdami sunkias nuopjovas sumažinkite pjaunamą plotą ir judėkite lėtai.
- Kas savaitę keiskite pjovimo kryptį. Vieną savaitę pjaukite iš šiaurės į pietus, o kitą savaitę – iš rytų į vakarus. Taip žolė nenubluks ir nepasišiauš.
- Jei žolė itin aukšta, ją reikia pjauti du kartus. Pirmą kartą reikia pjauti didesniu aukščiu, antrą kartą – pageidaujamu aukščiu.
- Nepjaukite šlapios žolės arba ryte, kai dar laikosi rasa. Pjaunant šiomis sąlygomis žolės nuopjovos būna lipnios ir kimba prie kanalų sienelių, todėl sistema gali užsikimšti.
- Žolei pjauti naudokite kairiąją vejapjovės pusę.
- Į užpakalinės surinkimo sistemos konteinerius galima įdėti plastikinius šiukšlių maišus (3,0 mm storio, 130–140 l talpos), kad lengviau pašalintumėte šiukšles. Jei norite išimti prisipildžiusius plastikinius šiukšlių maišus:
  a. Atjunkite peilius, nustatykite judėjimo valdymo svirtį (-is) į neutralią padėtį, įjunkite stovėjimo stabdį, sustabdykite variklį ir išrinkite agregatą. Jei dirbate su traktoriuko modeliu, pastumkite sėdynę į priekį.
  b. Atkabinkite ir pakelkite dangtį.
  c. Vienu metu nuimkite vieną konteinerį suimdami už konteinerio rankenų ir patraukdami atgal taip, kad nuimtumėte juos vamzdinių bėgių.
  d. Padėję konteinerį ant žemės, uždarykite ir užriškite plastikinio šiukšlių maišo viršutinę dalį.
  e. Paverskite konteinerį ant šono ir leiskite prisipildžiusiam maišui išslysti iš konteinerio.
  f. Įdėkite naują plastikinį šiukšlių maišą taip, kad jo kraštai dengtų viršutinę konteinerio briauną.
  g. Pakartokite veiksmus su kitais konteineriais.
  h. Sumontuokite konteinerius atgal taip, kad dešiniau esantis konteineris dengtų kairiau esantį konteinerį ant vidurinių atramų.
  i. Uždarykite dangtį ir užfiksuokite fiksatorius virš centrinių atramos vamzdžių.
  - Jei surinkimo sistema nesurenka žolės nuopjovų ir lapų, gali būti, kad sistema užsikimšo arba prisipildė surinkimo sistemos konteineris. Dažniausiai tokiu atveju žolė nustoja judėti skaidriu vamzdžiu, pasikeičia peilių skleidžiamas garsas, o medžiaginiuose maišuose nukrenta slėgis.
  a. Atjunkite peilius, nustatykite judėjimo valdymo svirtį į neutralią padėtį, įjunkite stovėjimo stabdį, sustabdykite variklį ir išrinkite agregatą.
  - Atkabinkite ir pakelkite dangtį.
  - Ištraukite talpyklas ir iškratykite nuopjovas.
  - Įstatykite talpyklas, uždarykite dangtį ir jį prikabinkite.
  b. Atkabinkite kreiptuvus ir patikrinkite, ar jie neužsikimšę.
  - Pašalinkite visas šiukšles iš kreiptuvų.
  - Sumontuokite ir prikabinkite kreiptuvus.

  PASTABA. Kad kreiptuvai neužsikimštų, patikrinkite / ištuštinkite maišus prieš jiems persipildžius. Kai įgysite daugiau patirties, žinosite, kada geriausia ištuštinti maišus.

Bendrosios rekomendacijos

Atlikdami priežiūros darbus visada vadovaukitės saugos taisyklėmis.

- Kiekvieną kartą prieš naudodami patikrinkite, ar nėra atsilaisvinusių tvirtinimo detalių.
- Po kiekvieno naudojimo nuvalykite įrenginį.

Peilių priežiūra

- Geriausiems rezultatams pasiekti vejapjovės peiliai visada turi būti aštrūs. Pakeiskite sulinkusius ar pažeistus peilius.
- Žr. naudotojo vadovo instrukcijas.

Laikymas

Kai surinkimo sistemą ketinama saugoti tam tikrą laikotarpį, ją reikia nuvalyti, pašalinti visus nešvarumus, žolę, lapus ir pan. Saugokite ją švarioje, sausoje vietoje.

PASTABA. Surinkimo sistema tiekiama be pavaros rinkinio. Jo dalis reikia sumontuoti ant surinkimo sistemos pagal toliau pateiktas instrukcijas.

Reikalingi įrankiai

- Terkšlė su 3/8 col. rankena, 6 col. pailginimas
- 3/8 col., 7/16 col., 1/2 col., 9/16 col., 3/4 col., 15/16 col. ir 1-1/8 col. galvutės;
- 7/16 col.,1/2 col., 9/16 col., 3/4 col. veržliarakčiai;

(naudodami terkšlinius veržliarakčius sumontuosite lengviau);

- 1,69–2,25 Nm sukimo momento veržliaraktis;
- 20–203 Nm sukimo momento veržliaraktis;
- gręžtuvas su 5/16 col. ir 7/16 col. grąžtu;
- replės.

PASTABA. Kai šiame vadove nurodoma dešinė arba kairė pusė, tai reiškia, kad sėdite vejapjovės operatoriaus vietoje.

Konteinerio dalys

- Gofruoto vamzdžio mazgas
- Maišų konteineriai
- Pertvaros
- Rinktuvo tvirtinimo laikiklis
- Dangčio mazgas
- Maišai su tvirtinimo dalimis
- Pūstuvo mazgas
- Pavaros skriemulys
- Diržo gaubtas
- Atsvaros tvirtinimo gembė
- Atsvarai
- Diržas

APSAUGINĖS PERTVAROS MONTAVIMAS

PASTABA. Rinkimo sistema turi pasirinktines pjovimo agregato apsaugines pertvaras, skirtas apsaugoti nuo sprogimo renkant žolę itin sausomis sąlygomis. Jei sąlygos nėra itin sausos, apsauginių pertvarų gali neprireikti.

(2 pav.)

PASTABA. Palikite visas tvirtinimo dalis laisvas, kol bus nurodyta jas užveržti.

1. Atsukite pjovimo agregato centrinės pertvaros tvirtinimo dalis.
2. Kairiąją rinkinio pertvarą įstatykite tarp pjovimo agregato apatinės juostos (A) ir priekinio pjovimo agregato krašto.
3. Pritvirtinkite kairiąją pertvarą (B) ir centrinę pertvarą (C) prie pjovimo agregato apatinės juostos keturiais 1/4-20 x 1 col. varžtais ir veržlėmis iš rinkinio, naudodami 7/16 col. veržliaraktį.
4. Naudodami 1/2 col. veržliaraktį sumontuokite dešiniąją pertvarą (D) pjovimo agregato apatinės juostos peilių pusėje ir pritvirtinkite dviem 5/16-18 x 1 col. varžtais ir veržlėmis iš rinkinio.
5. Priveržkite visas tvirtinimo detales.

PAVAROS SKRIEMULIO MONTAVIMAS

(Dalys, tiekiamos kartu su pavaros rinkiniu)

1. Naudodami 9/16 col. raktus nuimkite detales ir išmetimo kreiptuvą nuo pjovimo agregato.

(3 pav.)

2. Nuleiskite pjovimo agregatą į žemiausia pjovimo padėtį.
3. 1/2 col. veržliarakčiu išimkite galvutę arba varžtą iš dešinės (iškrovimo) pusės skriemulio dangčio ir nuimkite gaubtą nuo pjovimo agregato. Atlaisvinkite pjovimo agregato diržą ir nuimkite jį nuo centrinio pjovimo agregato skriemulio.

PASTABA. Skriemulio dangtį reikės sumontuoti nuėmus surinkimo sistemą.

(Prireikus žr. naudotojo vadovą)

1. (152 cm (60 col.) tik komerciniams pjovimo agregatams) Nuimkite keturis varžtus, kuriais dešinės pusės skriemulio dangčio gembė (A) tvirtinama prie pjovimo agregato 1/2 col. veržliarakčiu. Gembę pakeiskite nauja gembe iš rinkinio, uždėdami tris U formos veržles iš gembės šonų ir užveržkite gembės varžtus iki 20–27 Nm sukimo momento.
1. (137 cm (54 col.) tik komerciniams pjovimo agregatams) Uždėkite U formos veržles ant priekinės skriemulio gaubto gembės angos.

(4 ir 5 pav.)

2. 1 1/8 col. galvute išsukite veržlę (B), kuria skriemulys tvirtinamas prie dešinės pusės pjovimo agregato veleno.

(5 pav.)

3. Sumontuokite pavaros skriemulį (C), esantį surinkimo sistemos pavaros rinkinyje, ant pjovimo agregato veleno.

(6 pav.)

4. 1 1/8 col. galvute uždėkite veržlę ant veleno ir priveržkite iki 190–203 Nm sukimo momento.
5. Uždėkite pjovimo agregato diržą.

PASTABA. Naudokite DIDESNĮ (apytiksliai 11,4 cm (4 1/2 col.)) skriemulį 152 cm (60 col.) pjovimo agregatui.

Naudokite MAŽESNĮ (apytiksliai 10,8 cm (4 1/4 col.)) skriemulį 137 cm (54 col.) pjovimo agregatui.

PEILIŲ MONTAVIMAS

DĖMESIO! Peiliai yra aštrūs. Dirbdami apsaugokite rankas pirštinėmis ir (arba) apsukite peilius tvirta medžiaga.

1. Nuimkite originalius pjovimo agregato peilius su vertimo mentele ir 15/16 col. lizdu. Pasidėkite peilių varžtus.
2. Sumontuokite rinkinyje esančius peilius esamais peilių varžtais ir priveržkite iki 122– 136 Nm sukimo momento.
3. Ranka pasukite peilius ir patikrinkite tarpus tarp visų pertvarų.

DĖMESIO! Naudokite tik vejapjovės gamintojo patvirtintą pakaitinį peilį. Naudoti vejapjovės gamintojo nepatvirtintą peilį yra pavojinga; taip galite sugadinti vejapjovę ir prarasti garantiją.

VEJAPJOVĖS PJOVIMO AGREGATO IŠLYGINIMAS

Kad vejapjovė gerai veiktų, pjovimo agregatas turi būti tinkamai išlygintas. Instrukcijų ieškokite vejapjovės naudojimo instrukcijoje.

UŽKABINIMO TVIRTINIMO LAIKIKLIO MONTAVIMAS

ĮSPĖJIMAS! Vilkite itin atsargiai. Neleiskite vaikams arba pašaliniams važiuoti velkama įranga arba sėdėti ant jos. Darykite plačius posūkius, kad transporto priemonės nesusikryžiuotų. Važiuokite lėtai ir stabdykite iš anksto.

Nevilkite ant šlaitų. Dėl velkamos įrangos svorio galima netekti sukibimo ir nesuvaldyti gaminio.

Atsižvelkite į gamintojo rekomenduojamus velkamos įrangos svorio apribojimus. Nevilkite greta griovių ir kitų pavojingų vietų.

1. Naudodamiesi 3/8 col. veržliarakčiu nuimkite apsaugą, jei yra, nuo agregato galinės dalies. Išsukite du 5/16 col.-18 x 4 col. varžtus su šešiakampėmis galvutėmis ir tvirtinimo detales naudodamiesi 1/2 col. veržliarakčiu ir terkšle su 1/2 col. galvute su 6 col. pailginimu iš galinės variklio apsaugos pusės.

PASTABA. Būkite atsargūs, kad slydimo plokštė nenukristų nuimant tvirtinimo detales nuo variklio apsaugos, kurios taip pat naudojamos slydimo plokštei užfiksuoti.

2. Naudodamiesi tiekiamais 5/16 col-18 x 4,5 col. varžtais su šešiakampėmis galvutėmis ir tvirtinimo detalėmis sumontuokite užkabinimo plokštės gembę (A) ir laisvas tvirtinimo detales prieš įstumdami slydimo plokštę tarp užkabinimo plokštės ir flanšinių veržlių priekinės dalies.

(7 pav.)

3. Priveržkite visas tvirtinimo detales ir sumontuokite visas apsaugas, jei jos buvo nuimtos.

RINKTUVO TVIRTINIMO LAIKIKLIO MONTAVIMAS

1. Raskite rinkinyje tvirtinimo vamzdį (A), apatinę tvirtinimo kilpą (C) ir viršutinį tvirtinimo laikiklį (B). Praleiskite 1/2 col.-13 x 1 col. flanšinį varžtą su šešiakampe galvute pro apatinės tvirtinimo kilpos gembę (C).

(8 pav.)

2. Pritvirtinkite viršutinį ir apatinį tvirtinimo laikiklius prie tvirtinimo vamzdžio keturiais 5/16 col.-16 x 2 col. varžtais ir veržlėmis naudodamiesi 1/2 col. veržliarakčiu. Vamzdžio alkūninė dalis būtų iš dešinės pusės, o tvirtinimo kilpos būtų sumontuotos iš priekinės agregato dalies.

(9 pav.)

3. Uždėkite rinktuvo vamzdžio mazgą ant užkabinimo plokštės, pritvirtintos prie agregato, ir laisvai priveržkite 1/2 col. veržlę prie 1/2 col.-13 x 1 col. varžto su šešiakampe galvute, kuris yra prakištas pro apatinę tvirtinimo kilpos gembę (C), naudodamiesi 3/4 col. veržliarakčiu ir 3/4 col. galvute.

(10 pav.)

Modeliai su galine apsauga (F)

4. Gali tekti galinėje apsaugoje išgręžti skylutes atraminės gembės ir skiriamosios plokštės tvirtinimo detalėms. Naudodamiesi trimis apatinėmis viršutinės tvirtinimo gembės (B) angomis kaip šablonu, esant lygiam rinktuvo vamzdžiui išgręžkite tris 5/16 col. angas galinėje apsaugoje. Jei angų nėra, vadovaukitės toliau pateiktais nurodymais dėl modelių su galine apsauga (D).

Modeliai su galine apsauga (D)

4. Pritvirtinkite vamzdžio mazgą prie viršutinio tvirtinimo laikiklio (B) ir skiriamosios plokštės (G) tarp galinės apsaugos ir viršutinės tvirtinimo gembės (B), naudodamiesi trimis 5/16 col.-18 x 1 1/4 col. flanšiniais varžtais su šešiakampėmis galvutėmis.

(11 pav.)

Modeliai su galine apsauga (E)

4. Pritvirtinkite vamzdžio mazgą prie viršutinio tvirtinimo laikiklio (B) ir trijų skiriamųjų vamzdžių (H) tarp galinės apsaugos ir skiriamosios plokštės (G) galinės apsaugos vidinėje pusėje, naudodamiesi trimis 5/16 col.-18 x 1 1/2 col. flanšiniais varžtais su šešiakampėmis galvutėmis ir veržlėmis.

(12 pav.)

Rinktuvo diržų montavimas

5. Sumontuokite užlenktus į vidų tvirtinimo diržus (I/J) ant išorinės tvirtinimo vamzdžio dalies, naudodamiesi 5/16 col.-18 x 2 col. varžtais ir veržlėmis su 1/2 galvute.
6. Pritvirtinkite priekinį tvirtinimo diržų galą prie degalų bako gembių, naudodamiesi 5/16 col.-18 x 1 col. varžtais ir veržlėmis.

(13 pav.)

7. Kad atraminiai diržai nesiliestų su elektroninio degalų valdymo dėže ant variklio arba kitomis svarbiomis dalimis, uždėkite putų juostelę (K) iš vidinės diržo pusės prieš tai nuvalę nuo paviršiaus tepalus ar šiukšles. Tai užtikrins reikiamą atstumą nuo svarbių dalių (paveiksliuke parodyta apytikrė išdėstymo vieta. Priklausomai nuo variklio gamintojo, ji gali būti iš dešinės arba kairės).
8. Priveržkite visas tvirtinimo detales.

PŪSTUVO MONTAVIMAS

1. Raskite ir nuimkite apatinį galinį fiksatorių (A), pritvirtintą prie tvirtinimo gembės, naudodamiesi 9/16 col. veržliarakčiu ir galvute iš pūstuvo mazgo. Ištraukite spyruoklinį kaištį (B), kad sąranka atsiskirtų nuo pūstuvo.

(14 pav.)

2. Fiksatorius bus prijungtas prie pjovimo agregato išmetimo kreiptuvo jungės (C) pjovimo agregato gale. Pritvirtinkite fiksatorių prie pjovimo agregato jungės išorinės dalies naudodami viršutinę angą. Pristatykite spyruoklinį kaištį į apatinę angą.

(15 pav.)

PASTABA. Senesnių modelių pjovimo agregatuose gali reikėti pragręžti viršutinę angą.

3. Pritvirtinkite fiksatorių prie pjovimo agregato naudodami spyruoklinį kaištį ir pakoreguokite fiksatoriaus vertikalią padėtį ant jungės. Pasižymėkite antrosios angos vietą ir pasukite laikiklį, kad jis netrukdytų. Išgręžkite 7/16" angą ties žyme.

(16 pav.)

4. Pridėkite fiksatorių prie numatytos vietos ir pritvirtinkite prie viršutinės angos varžtu, poveržle ir veržle.

(17 pav.)

PASTABA. Fiksatorius gali likti ant pjovimo agregato, kai pūstuvo surinkimo sistema nenaudojama.

5. Išstumkite fiksatoriaus kaiščius ir pasukite aukštyn link viršutinio korpuso.

(18 pav.)

6. Uždekite pūstuvą (D) ant pjovimo agregato ant išmetimo kreiptuvo tvirtinimo iškyšų.
7. Pasukite fiksatoriaus kaištį žemyn ir įsitikinkite, kad jis pralenda pro pjovimo agregato priekinę išmetimo kreiptuvo montavimo iškyšą.

8. Ištraukite spyruoklinį kaištį ir pasukite apatinį galinį fiksatorių, kol kaištis įsistatys į pūstuvo montavimo laikiklį ir pjovimo agregato jungę.

(19 pav.)

VARANČIOJO DIRŽO MONTAVIMAS

1. Užmaukite pavaros diržą ant pūstuvo skriemulio.
2. Pasukite diržo laikiklį (A) per 1/8 col. link pūstuvo skriemulio ir priveržkite 1/2 col. veržliarakčiu.
3. Pasukite pūstuvo kreipiantį skriemulį (B) link pūstuvo priekio ir užmaukite diržą ant pjovimo agregato skriemulio. Žr. iliustraciją, kaip tinkamai uždėti diržą.

PASTABA. Kad pavyktų uždėti pavaros diržą, gali tekti ištraukti fiksatoriaus kaiščius ir paversti pūstuvą. Užmovę diržą įstatykite fiksatoriaus kaiščius.

(20 pav.)

4. Uždėkite pjovimo agregato diržo gaubtą (C) ant pjovimo agregato skriemulių ir sumontuokite pjovimo agregato apsaugines detales.

PASTABA. Galvutės pritaikytos Šiaurės Amerikoje naudojamiems agregatams. Visuose kituose agregatuose turi būti naudojami varžtai.

(21 pav.)

DANGČIO MAZGAS

PASTABA. Kad būtų lengviau surinkti, galite paprašyti kito asmens pagalbos sumontuoti dangčio mazgą ant vejapjov s.

1. Pakelkite ir apsukite dangtį, kad dangčio gembes (A) sulygiuotumėte su atraminio mazgo vamzdžiais (B).

(22 pav.)

2. Užmaukite dangtį ant atraminių vamzdžių ir užfiksuokite jį.
3. Atidarykite viršutinį pūstuvo dangtį ir įstumkite gofruoto pūstuvo vamzdžio adapterio mazgą iš viršutinės pūstuvo dalies vidaus per angą.

(23 pav.)

4. Naudodamiesi terkšle su 5/16 col. galvute per pūstuvo viršutinės dalies priekį priveržkite dvylika 13/16 col. x 3/4 col. sraigtų su šešiakampėmis galvutėmis prie gofruoto vamzdžio adapterio pagal pavaizduotą pritvirtinimo schemą, pradėdami nuo apatinės dešinės pusės angos ir pereidami prie kitų angų, kol visi sraigtai bus priveržti iki 1,69– 2,25 Nm sukimo momento.

(24 pav.)

5. Sumontuokite priekinę gofruoto vamzdžio dalį prie pūstuvo. Jei žarna yra per ilga, kai pjovimo agregatas yra išdėstytas į žemiausią pjovimo padėtį, žarną galima pasukti prieš laikrodžio rodyklę (kairės pusės sriegiai), kad ji nekabotų, ir nukirpti iš pūstuvo viršutinės dalies vidaus.
6. Pritvirtinkite gofruotą vamzdį prie pūstuvo mazgo užveržDami tiekiamą žarnos apkabą.

KONTEINERIO MONTAVIMAS

1. Sumontuokite konteinerius ant atraminio rėmo taip, kad jie persidengtų ant centrinio vamzdžio.
2. Uždarykite gaubtą ir užfiksuokite fiksatoriaus rankenėlę virš atraminių vamzdžių.

PASTABA. Vienas konteineris visada turi persidengti su kitu konteineriu ant centrinio vamzdžio.

(25 pav.)

ATSVARŲ MONTAVIMAS

1. Sumontuokite atsvarų tvirtinimo gembę (A) ant priekinio rėmo tarp ratukų, lygiagrečiai priekinei skersinei sijai ir kuo toliau nuo ratukų, kad jie netrukdytų.
2. Įstatykite 1/2 col.-13 U formos varžtus (B) po rėmu ir per gembės galus. Užfiksuokite U formos varžtus tiekiamomis veržlėmis angose, nurodytose jūsų agregatui skirtame paveikslėlyje, naudodamiesi 3/4 col. galvute.

(26 pav.)

3. Nuimkite fiksatorių (C) ir poveržlę (D) nuo mazgo fiksavimo strypo (D) ir ištraukite fiksatorių iš gembės.

(27 pav.)

4. Išdėstykite tiekiamus atsvarus (F) ant tvirtinimo gembės, palikdami tarpą iš dešinės pusės (operatoriaus, sėdinčio ant agregato, atžvilgiu).

(28 pav.)

5. Įstatykite fiksatoriaus strypą ir pritvirtinkite jį poveržle ir fiksuojamuoju kaiščiu.

STOVĖJIMO STABDŽIO REGULIAVIMAS

Prieš naudodamiesi surinkimo sistema, sureguliuokite stovėjimo stabdį. Įjungtas stovėjimo stabdys turi būti nustatytas į 3,18 cm (1,25 col.) padėtį.

1. Pastatykite vejapjovę ant lygaus paviršiaus.
2. Įjunkite stovėjimo stabdį.
3. Replėmis laikykite stabdžio kabelį (A) paveikslėlyje nurodytoje vietoje.

(29 pav.)

3. 1/2 col. veržliarakčiu atlaisvinkite tvirtinimo veržlę (B).
4. 1/2 col. veržliarakčiu sukite 5/16 col. fiksuojamąją veržlę (C) tinkama kryptimi, kad pasiektumėte teisingą 3,18 cm (1,25 col.) reikšmę.
5. 1/2 col. veržliarakčiu užveržkite tvirtinimo veržlę.
6. Pakartokite iš kitos pusės.

TRANSPORTAVIMO

DĖMESIO! Įvažiuojant į priekabą surinktuvo sistemos piltuvas turi būti visiškai tuščias, o visi tiekiami atsvarai sumontuoti. Jeigu vejapjovę būtina užkelti ant priekabos su piltuve esančiomis nuopjovomis, ją būtina prilaikyti, kad vejapjovė neapvirstų.

DĖMESIO! Draudžiama transportuoti vejapjovę su atsvarais, pritvirtintais prie montavimo laikiklio. Kai vejapjovė bus ant priekabos, nuimkite atsvarus. Atsvarus prie priekabos pritvirtinkite atskirai.

- Įrenginys sunkus ir prispaudęs gali sunkiai sužeisti. Kraudami ar iškraudami iš transporto priemonės ar priekabos būkite ypač atsargūs.
- Įrenginį gabenkite tik tam tinkamoje priekaboje. Įjunkite stovėjimo stabdį, išjunkite degalų tiekimą ir pritvirtinkite mašiną naudodami patvirtintus tvirtinimo įrenginius, pvz., juostas, grandines ar diržus.
- Prieš įrenginį gabendami bet kokiais keliais išsiaiškinkite vietos eismo taisykles ir jų laikykitės.

Įkelkite įrenginį į sunkvežimį arba priekabą lėtai užvažiuodami pakankamai tvirta rampa. Nekelkite! Įrenginio negalima kelti rankomis.

- Pakraudami arba iškraudami vejapjovę, neviršykite didžiausio rekomenduojamo 10O darbinio kampo.

ŽARNŲ PRIEŽIŪRA

1. Kiekvieną kartą prie naudodami patikrinkite žarnas. Jei žarnos stipriai susidėvėjusios, sutrūkusios arba kiauros, jas nedelsdami pakeiskite.
2. Kad žarnomis galėtumėte naudotis kuo ilgiau, reguliariai pasukite žarnas ir sukeisti jų galus. Žr. šio vadovo prevencinės priežiūros grafiką.
3. Kad žarnos dėvėtųsi lėčiau, jų nesuskite ir neužlaužkite.
4. Nebraukite apatine žarna per pastatų sienas arba kitus kietus paviršius.

VALYMAS

Reguliariai valoma, plaunama ir tepama ranga naudojama ilgiau.

PASTABA. Slėginiais plautuvas plaukite atsargiau, kad nepažeistumėte lipdukų. NEPLAUKITE DIDESNIU KAIP 1000 PSI SLĖGIU.

Reguliariai plaudami atvamzdį užtikrinsite geriausius rezultatus. Rinkimo sistemos atvamzdis yra piltuvo gaubte / dangtyje.

1. Išjunkite variklį.
2. Atkabinkite du fiksatorius po galine gaubto dalimi. Atidarykite gaubtą ir nuvalykite nešvarumus nuo abiejų pusių.
3. Uždarykite gaubtą ir užkabinkite fiksatorius.

NENAUDOKITE SURINKIMO SISTEMOS BE ATVAMZDŽIO.

LAIKYMAS

Kai surinkimo sistemą ketinama saugoti tam tikrą laikotarpį, ją reikia kruopščiai nuvalyti, pašalinti visus nešvarumus, žolę, lapus ir pan. Įbrėžimus padenkite dažų sluoksniu.

Laikykite švarioje ir sausoje vietoje. Rekomenduojama laikyti uždengtą arba patalpoje.

Priežiūros grafikas

PREKĖ	KASKART PRIEŠ NAUDODAMI	KAS 5 VALANDŲ	KAS 25 VALANDŲ	KAS 50 VALANDŲ
Tikrinkite / valykite surinkimo sistemos atvamzdį	X	X		
Patikrinkite / priveržkite veržles ir varžtus	X			
Patikrinkite / priveržkite žarnas	X			
Sukeiskite žarnų galus				X
Pasukite žarną			X	
Išvalykite įrenginį				X

Trikčių diagnostikos vadovas

Problema	Galima priežastis
Nėra siurbimo galios	Užsikimšo žarna arba gaubto oro įsiurbimo anga
	Prisipildė talpykla
	Atvamzdis užsikimšęs
Neįprasta vibracija arba triukšmas	Įrenginyje įstrigo kietas objektas
	Atsilaisvino arba iškrito varžtas
Sunku uždaryti įrenginį	Durims užsidaryti kliudo pašaliniai objektai
	Pernelyg priveržti vyrių varžtai

APSVEICAM ar jaunas savākšanas sistēmas iegādi! Tā ir izstrādāta, projektēta un ražota tā, lai nodrošinātu labāko iespējamo uzticamību un veiktspēju.

Mēs nodrošinām detaļas un apkopi, izmantojot pilnvarotus izplatītājus un pārstāvjus, tādēļ ar visiem detaļu un apkopes pieprasījumiem jāvēršas pie vietējiem izplatītājiem. Mūsu mērķis ir nepārtraukti uzlabot savus izstrādājumus. Ja jūsu izstrādājuma darbības parametri vai izskats atšķiras no šajā rokasgrāmatā aprakstītā, lūdzu, sazinieties ar vietējo izplatītāju, lai saņemtu jaunāko informāciju un palīdzību. Lai saņemtu tehnisko palīdzību, apmeklējiet zīmola vietni.

Ja rodas problēmas, ko nevarat novērst pats, sazinieties ar tuvāko pilnvaroto tehniskās apkopes centru/nodaļu. Šajos remonta centros/nodaļās strādā zinoši, labi apmācīti tehniķi, kuriem pieejami tehniskajai apkopei un remontam piemēroti rīki.

Izlasiet un saglabājiet šo lietošanas pamācību. Izpildiet šos norādījumus, lai pareizi montētu savu savākšanas sistēmu un nodrošinātu pareizu tehnisko apkopi. Obligāti ievērojiet DROŠĪBAS NORĀDĪJUMUS.

IEPAZĪSTIET SAVU SAVĀKŠANAS SISTĒMU

PIRMS SAVĀKŠANAS SISTĒMAS MONTĀŽAS VAI DARBINĀŠANAS IZLASIET ŠO LIETOŠANAS ROKASGRĀMATU UN DROŠĪBAS NOTEIKUMUS. Pirms montāžas salīdziniet attēlus ar iepakojuma saturu, lai iepazītu dažādās daļas. Rūpīgi izlasiet lietošanas noradījumus un veicamos drošības pasākumus, lai nodrošinātu savas savākšanas sistēmas pareizu darbību, kā arī aizsargātu sevi un citus pret traumām. Saglabājiet šo rokasgrāmatu turpmākām uzziņām.

UZMANĪBU! NEDARBINIET pļāvēju, ja savākšanas sistēma ir uzstādīta tikai daļēji.

- Izslēdziet asmeņus un apturiet dzinēja darbību, pirms izkāpjat no pļāvēja sēdekļa, lai iztukšotu tvertnes, iztīrītu teknes vai veiktu citas darbības.
- Pirms darba sākšanas aizveriet pārsegu.
- Izslēdziet pļāvēja asmeņus, kad šķērsojat ceļus vai grantētas virsmas, vai citas zonas, kurās jūs var apdraudēt atlecoši priekšmeti.
- NEMĒĢINIET savākt konservu kārbas vai citus priekšmetus, kas ir saistīti ar atlēkšanas risku.

UZMANĪBU! Pirms savākšanas sistēmas uzstādīšanas uz pļāvēja veiciet zemāk norādītās darbības.

- Iestatiet stāvbremzi.
- Pārbīdiet gaitas vadības sviras NEITRĀLĀ stāvoklī.
- Pagrieziet aizdedzes atslēgu līdz IZSLĒGTAM stāvoklim un izņemiet atslēgu.
- Pārliecinieties, vai asmeņi un visas kustīgās daļas ir pilnībā apstājušās.

UZMANĪBU! Neatstājiet zāli savācēja tvertnēs. Iztukšojiet tvertnes pēc katras lietošanas un pirms glabāšanas. Neievērojot šos noteikumus, var notikt spontāna aizdegšanās, kas savukārt var izraisīt ugunsgrēku.

UZMANĪBU! Savākšanas sistēmas sastāvdaļas dilst, bojājas un nolietojas, kas var izraisīt kustīgo daļu atsegšanu vai radīt situāciju, kad priekšmeti tiek izsviesti. Bieži pārbaudiet sastāvdaļas un vajadzības gadījumā nomainiet tās ar ražotāja ieteiktajām daļām.

UZMANĪBU! Jebkāds pļāvējs darbības laikā var izsviest svešķermeņus, kas var trāpīt acīs un tās nopietni savainot. OBLIGĀTI valkājiet aizsargbrilles vai acu aizsegu, pirms iedarbināt pļāvēju, kā arī pļaušanas laikā. Ir ieteicams lietot standarta aizsargbrilles vai virs parastām brillēm valkāt plašas redzamības aizsargmasku.

DROŠĪBA

BRĪDINĀJUMS! ŠIS ZĀLES PĻĀVĒJS VAR BŪTISKI TRAUMĒT ROKAS UN KĀJAS, KĀ ARĪ IZSVIEST PRIEKŠMETUS, AR KURIEM TĀ SASKARAS. TURPMĀK MINĒTO DROŠĪBAS NORĀDĪJUMU NEIEVĒROŠANA VAR RADĪT SMAGAS VAI NĀVĒJOŠAS TRAUMAS.

Galvenie pļāvēja darbības principi

- NEDARBINIET pļāvēju kopā ar savākšanas sistēmu, ja nav uzstādīti priekšējie atsvari. Pirms mašīnas iedarbināšanas izlasiet, izprotiet un ievērojiet visus rokasgrāmatā un uz mašīnas sniegtos norādījumus.
- Neļaujiet pļāvējā uzkrāties zālei, lapām vai citiem netīrumiem, kas var saskarties ar sakarsētajām izvades sistēmas/dzinēja daļām un aizdegties. Nepieļaujiet lapu un citu netīrumu uzkrāšanos pļāvēja korpusā.
- Pirms savākšanas sistēmas noņemšanas vai teknes tīrīšanas apturiet dzinēju.
- Nedarbiniet pļāvēju, ja uz tā nav pilnībā uzstādīta savākšanas sistēma vai aizsargs. Ievērojiet pļāvēja izmešanas virzienu un nevērsiet izmešanas ierīci citu personu virzienā.
- Attīriet pļaujamo zonu no akmeņiem, rotaļlietām, vadiem un citiem priekšmetiem, kas var saskarties ar asmeni un tikt izsviesti.
- Pļāvēju var lietot tikai pieaugušas personas, kuras ir iepazinušās ar attiecīgajiem norādījumiem.
- Šī aprīkojuma īpašnieks un lietotājs var novērst negadījumus un atbild par negadījumiem vai traumām/bojājumiem, kas var rasties īpašniekam vai lietotājam, citām personām un/vai īpašumam.
- Pirms pļaušanas pārliecinieties, vai tuvumā nav cilvēku un dzīvnieku. Ja kāds tuvojas pļaušanas vietai, apturiet pļāvēju.
- Nekādā gadījumā nepārvadājiet pasažierus vai bērnus pat tad, ja asmeņi ir izslēgti.
- Neveiciet pļaušanu atpakaļgaitā, ja vien tas nav absolūti nepieciešams. Pirms braukšanas atpakaļgaitā, kā arī tās laikā skatieties uz leju un atpakaļ.
- Pirms pagrieziena samaziniet ātrumu.
- Nekādā gadījumā neatstājiet pļāvēju bez uzraudzības ar iedarbinātu dzinēju. Pirms pļāvēja atstāšanas bez uzraudzības obligāti izslēdziet asmeņus, aktivizējiet stāvbremzi, apturiet dzinēju un izņemiet atslēgu.
- Ja nepļaujat, apturiet asmeņus.
- Pļaujiet tikai dienasgaismā vai labā mākslīgā apgaismojumā.
- Neizmantojiet pļāvēju pēc alkohola vai zāļu lietošanas.
- Pievērsiet uzmanību ceļu satiksmei, ja strādājat ceļu tuvumā vai šķērsojat tos.
- Pievērsiet īpašu uzmanību, iekraujot vai izkraujot pļāvēju no piekabes vai kravas automašīnas.
- Izpētes dati norāda, ka visvairāk traumu gūst pļāvēju operatori, kuri ir vismaz 60 gadus veci. Šāda vecuma operatoriem jāizvērtē savas spējas droši vadīt pļāvēju, tādējādi aizsargājot sevi un citus pret smagām traumām.
- Pirms pļāvēja lietošanas vai uzglabāšanas satīriet izlijušo eļļu vai degvielu.
- Pirms pļāvēja novietošanas uzglabāšanai ļaujiet tam atdzist.

Pļaušana slīpumā

BRĪDINĀJUMS! Maksimālais ieteicamais darbības leņķis pļāvējam ar savākšanas sistēmu ir 10°.

Nogāzes ir galvenais iemesls vadības zaudēšanai, kā arī apgāšanās negadījumiem, kas var radīt smagas vai nāvējošas traumas. Uz visām nogāzēm nepieciešama papildu uzmanība. Ja neesat pārliecināts, vai varēsit strādāt uz nogāzes vai arī jūtaties nedroši, nedariet to.

KO DARĪT

- Pārvietojieties pa nogāzi augšup vai lejup (maks. 10°), nevis šķērsojiet to.
- Noņemiet visus šķēršļus, piemēram, akmeņus, koku zarus u.c.
- Pievērsiet uzmanību bedrēm, grambām un pauguriem. Nelīdzena virsma var izraisīt pļāvēja apgāšanos. Garā zālē var atrasties dažādi šķēršļi.
- Brauciet lēni. Izvēlieties nelielu ātrumu, lai, esot uz nogāzes, nevajadzētu apturēt pļāvēju vai mainīt pārnesumu.
- Ievērojiet īpašu piesardzību, vadot pļāvēju, ja tam pievienotas savākšanas sistēmas vai citi papildpiederumi. Šie papildpiederumi var negatīvi ietekmēt mašīnas stabilitāti.
- Vadiet pļāvēju uz nogāzēm lēni un pakāpeniski. Neveiciet straujas ātruma vai virziena izmaiņas.
- Atrodoties nogāzē, izvairieties no tādām darbībām kā iedarbināšana vai apturēšana. Ja riepas zaudē saķeri, apturiet asmeņus un turpiniet lēni braukt pa nogāzi taisni uz leju.

KO NEDARĪT

- Bez vajadzības nemainiet pļāvēja darbības virzienu uz nogāzēm; turklāt šādā gadījumā, ja iespējams, mainiet to lēni un pakāpeniski virzienā uz leju.
- Neizmantojiet pļāvēju gravu, grāvju vai stāvu krastmalu tuvumā. Ja kāds no pļāvēja riteņiem būs pāri nogāzes vai gravas malai, vai ja mala sabruks, pļāvējs var negaidīti apgāzties.
- Nepļaujiet mitru zāli. Samazināta saķere var izraisīt slīdēšanu.
- Nemēģiniet stabilizēt pļāvēju, novietojot uz zemes kāju.

Apkope

- Savākšanas sistēmas sastāvdaļas var nodilt, bojāties un nolietoties, kas var izraisīt kustīgo daļu atsegšanu vai priekšmetu izsviešanu. Bieži pārbaudiet sastāvdaļas un vajadzības gadījumā nomainiet tās ar ražotāja ieteiktajām daļām.
- Jebkurš pļāvējs darbības laikā var izsviest svešķermeņus, kas, trāpot acīm, var tās smagi traumēt. • Lietojot, regulējot vai remontējot pļāvēju, obligāti izmantojiet aizsargbrilles vai acu aizsargus. Virs parastām brillēm ieteicams uzlikt plašas redzamības aizsargmasku vai izmantot standarta aizsargbrilles.
- Pievelciet uzgriežņus un skrūves (it īpaši asmens papildpiederuma skrūves) un uzturiet aprīkojumu labā stāvoklī.
- Nemēģiniet pārveidot drošības ierīces. Regulāri pārbaudiet, vai mašīna darbojas pareizi.
- Nepieļaujiet zāles, lapu un citu netīrumu uzkrāšanos mašīnā.
- Savāciet izlijušo eļļu vai degvielu.
- Pirms pļāvēja novietošanas uzglabāšanai ļaujiet tam atdzist.
- Ja mašīna uztriecas kādam objektam, apstājieties un pārbaudiet mašīnu. Pirms atkārtotas ieslēgšanas, ja nepieciešams, novērsiet bojājumus.
- Nekad neveiciet regulēšanu vai remontu, ja ir iedarbināts dzinējs.
- Pļāvēja asmeņi ir asi un var iegriezt. Apkopjot asmeņus, ietiniet tos vai lietojiet cimdus un esiet piesardzīgi.
- Regulāri pārbaudiet bremžu darbību. Regulējiet un veiciet tehnisko apkopi, kā aprakstīts operatora rokasgrāmatā.

Vilkšana

- Velciet mašīnu tikai tad, ja tā ir aprīkota ar vilkšanai paredzētu sakabi. Pievienojiet velkamo papildierīci tikai sakabes vietai.

Ieteikumi uzlabotai savākšanai tvertnēs

- Ievērojiet operatora rokasgrāmatā sniegtos pļāvēja lietošanas norādījumus.
- Izmantojot zāles savākšanas sistēmu zālājā, kurā iepriekš nav izmantots zāles un lapu savākšanas aprīkojums, tiek savākti salmi un netīrumi, kas uzkrājušies ilgstošā laika periodā. Savāktais apjoms un kopējais darbības laiks var būt ilgāks nekā zāles savākšanas sistēmas parastas lietošanas laikā.
- Mauriņu vislabāk ieteicams pļaut agrā pēcpusdienā. Šajā laikā zāle ir izžuvusi, bet svaigi nopļautais mauriņš netiks pakļauts tiešai saules gaismai.
- Kad veicat savākšanu tvertnēs, dzinējam jādarbojas ar maksimālo apgriezienu skaitu.
- Izvēlieties tādu pārvietošanās ātrumu, kas nodrošina labu mašīnas pļaušanas veiktspēju, kvalitatīvu griešanu un labu savākšanas veiktspēju.

PIEZĪME. Iespējams, būs nepieciešams pārklāt griezuma platumu, lai nodrošinātu piemērotību konkrētiem darba apstākļiem.

- Lai nepieļautu zāles uzkrāšanos, regulāri jātīra korpusa apakša.
- Pļaujot zināma veida zāli noteiktos apstākļos, var būt nepieciešams atkārtot zāles savākšanu, lai pilnībā savāktu nopļauto. Atkārtojot pļaušanu, pļaujiet šķērsām (perpendikulāri) sākotnējās pļaušanas virzienam.
- Ja nepieciešams veikt apjomīgu savākšanu, samaziniet pļaušanas platumu un pļaujiet lēni.
- Mainiet pļaušanas shēmu katru nedēļu. Pļaujiet ziemeļu — dienvidu virzienā, un nākamajā nedēļā pļaujiet austrumu — rietumu virzienā. Tādējādi tiks novērsta zālāja savīšanās un granulācija.
- Ja zāle ir ļoti gara, tā jāpļauj divreiz. Pirmajā pļaušanas reizē jānorāda kāds no lielākā garuma iestatījumiem, savukārt otrajā reizē jānorāda vajadzīgajam zāles garumam atbilstošais iestatījums.
- Izvairieties no mitras zāles pļaušanas vai pļaušanas no rīta, kad rasas dēļ zāle vēl ir smaga. Šādos apstākļos savākta zāle mēdz būt lipīga un pielipt plūsmas ceļa sienām, izraisot aizsērējumu.
- Pļaušanai izmantojiet pļāvēja kreiso pusi.
- Lai atvieglotu atbrīvošanos no gružiem, aizmugurējās savākšanas sistēmas tvertnēs var ievietot 3,0 ml (30 gal.) plastmasas atkritumu maisus. Pilnu plastmasas atkritumu maisu izņemšana
  a. Apturiet asmeņus, pārbīdiet gaitas vadības sviru(-as) neitrālā stāvoklī, aktivizējiet stāvbremzi, apturiet dzinēju un noņemiet aprīkojumu. Traktora modeļos pārceliet sēdekli uz priekšu,
  b. Atbloķējiet un paceliet pārsegu.
  c. Vienlaikus izņemiet pa vienai tvertnei, satverot tvertnes rokturus un velkot virzienā uz aizmuguri un nost no caurules sliedēm.
  d. Kad tvertne ir uz zemes, aizveriet un noslēdziet plastmasas zāles maisa augšdaļu.
  e. Novietojiet tvertni uz sāniem un izbīdiet piepildīto maisu no tvertnes.
  f. Ievietojiet jaunu plastmasas zāles maisu un maisa malas pārlokiet pāri tvertņu augšmalai.
  g. Rīkojieties tāpat ar citām tvertnēm.
  h. Uzstādiet atpakaļ tvertnes, pārbaudot, vai labās puses tvertne pārklājas ar kreisās puses tvertni pie vidusdaļas balstiem.
  i. Aizveriet pārsegu un nostipriniet fiksatorus virs vidējām balsta caurulēm.
  - Ja zāles savākšanas sistēma nespēj savākt nopļauto zāli vai lapas, tas liecina par sistēmas aizsērējumu vai to, ka zāles savākšanas sistēmas tvertnes ir pilnas. Parasti uz šādu stāvokli norāda zāles plūsmas apstāšanās attīrīšanas caurulē, asmeņu darbības skaņas izmaiņas vai auduma maisu spiediena zudums.

  a. Apturiet asmeņus, pārbīdiet gaitas vadības sviras neitrālā stāvoklī, aktivizējiet stāvbremzi, apturiet dzinēju un noņemiet aprīkojumu.
  - Atbloķējiet un paceliet pārsegu.
  - Izbīdiet tvertnes un izmetiet zāli.
  - Nomainiet tvertnes, aizveriet pārsegu un fiksējiet.

  b. Atbloķējiet teknes un pārbaudiet, vai tās nav aizsērējušas.
  - Izņemiet visus teknē uzkrājušos gružus.
  - Atkārtoti uzstādiet un fiksējiet teknes.

  PIEZĪME. Lai nepieļautu tekņu aizsērējumu, pārbaudiet/iztukšojiet maisus pirms tie ir pārāk pilni. Ar laiku iemācīsities noteikt labāko maisu iztukšošanas laiku.

Vispārīgi ieteikumi

Veicot jebkādus apkopes darbus, obligāti ievērojiet drošības noteikumus.

- Pirms katras lietošanas reizes pārbaudiet, vai stiprinājumi nav kļuvuši vaļīgi.
- Pēc katras lietošanas rūpīgi iztīriet ierīci.

Asmeņu uzturēšana

- Lai panāktu labāko pļaušanas rezultātu, pļāvēja asmeņiem vienmēr jābūt asiem. Nomainiet saliektus vai bojātus asmeņus.
- Norādījumus skatiet pļāvēja operatora rokasgrāmatā.

Glabāšana

Ja zāles savākšanas sistēmu paredzēts noteiktu laika periodu glabāt, rūpīgi to iztīriet, notīriet netīrumus, zāli, lapas u.c. Glabājiet sistēmu tīrā un sausā vietā.

MONTĀŽA

PIEZĪME. PIEDZIŅAS KOMPLEKTS NAV IEKĻAUTS SAVĀKŠANAS SISTĒMĀ, UN SISTĒMAS SASTĀVDAĻAS JĀUZSTĀDA KOPĀ AR SAVĀKŠANAS SISTĒMU, KĀ PARĀDĪTS ZEMĀK.

Nepieciešamie darbarīki

- 3/8 collu sprūdrats ar 6 collu pagarinājumu
- 3/8, 7/16, 1/2, 9/16, 3/4, 15/16 un 1-1/8 collu atslēgas
- 7/16,1/2, 9/16, 3/4 collu uzgriežņu atslēgas

(Uzstādīšanu var atvieglot kombinētās uzgriežņu atslēgas ar sprūdu).

- 1,69–2,25 Nm (15–20 märc. uz collu.) griezes momenta uzgriežņu atslēga
- 20–203 Nm (15–150 märc. uz pēdu) griezes momenta uzgriežņu atslēga
- Urbjmašīna ar 5/16 un 7/16 collu urbi
- Knaibles

PIEZĪME. Ja šajā rokasgrāmatā ir minēta labā roka (right hand — RH) un kreisā roka (left hand — LH), tas nozīmē, ka atrodaties pļāvēja sēdeklī darba pozīcijā.

Tvertnes sastāvdaļas

- Rievotās caurules mezgls
- Maisu tvertnes
- Slāpētāji
- Zāles savācēja stiprinājums
- Pārsega mezgls
- Sistēmas maisi
- Pūtēja mezgls
- Piedziņas skriemelis
- Siksnas aizsargs
- Atsvara stiprinājuma kronšteins
- Atsvari
- Siksna

IZPŪTES SLĀPĒTĀJU UZSTĀDĪŠANA

PIEZĪME. Savākšanas sistēmas papildaprīkojumā ir iekļauti korpusa slāpētāji, kas izstrādāti, lai palīdzētu novērst izpūti, veicot savākšanu ekstrēmos sausās griešanas apstākļos. Ja griešanas apstākļi nav ļoti sausi, slāpēšana var nebūt nepieciešama.

(2. attēls)

PIEZĪME. Nepievelciet stiprinājumus, iekams tas netiek norādīts.

1. Izņemiet stiprinājumus no korpusa vidējā slāpētāja.
2. Izņemiet kreisās puses slāpētāju no komplekta un novietojiet starp korpusa malu (A) un priekšējo malu.
3. Piestipriniet kreisās puses slāpētāju (B) un centrālo slāpētāju (C) pie korpusa malas ar komplektā iekļautajām 1/4–20 × 1 collas pašfiksējošām skrūvēm un uzgriežņiem, izmantojot 7/16 collu uzgriežņu atslēgu.
4. Ar 1/2 collas uzgriežņu atslēgu uzstādiet labās puses slāpētāju (D) korpusa malas asmens pusē un nostipriniet, izmantojot divas komplektā iekļautās 5/16–18 × 1 collas pašfiksējošās skrūves un uzgriežņus.
5. Pievelciet visus stiprinājumus.

PIEDZIŅAS SKRIEMEĻA UZSTĀDĪŠANA

(Sastāvdaļas, kas iekļautas piedziņas komplektā)

1. Izmantojiet divas 9/16 collu uzgriežņu atslēgas, lai noņemtu stiprinājumu un izkraušanas tekni no korpusa.

(3. attēls)

2. Nolaidiet korpusu līdz zemākajam pļaušanas augstumam.
3. Noņemiet slēdzi vai izskrūvējiet skrūvi no labās puses (izvades puses) skriemeļa pārsega ar 1/2 collas uzgriežņu atslēgu un noņemiet no korpusa aizsargu. Samaziniet korpusa siksnas spriegojumu un noņemiet siksnu no centrālā korpusa skriemeļa.

PIEZĪME. Saglabājiet skriemeļa pārsegu, lai uzstādītu, kad savākšanas sistēma noņemta.

(Ja nepieciešams, skatiet operatora rokasgrāmatu)

1. (Tikai 152 cm (60 collu) lielapjoma pļāvējiem Izmantojot 1/2 collas uzgriežņu atslēgu, izskrūvējiet četras skrūves, kas notur labās puses skriemeļa pārsega kronšteinu (A) pie korpusa. Uzstādiet jaunu kronšteinu no komplekta, pievienojot kronšteina sānos trīs U veida uzgriežņus, un pievelciet kronšteina skrūves līdz 20–27 Nm (15–20 märc. uz pēdu).
1. (Tikai 137 cm (54 collu) lielapjoma pļāvējiem Pievienojiet skriemeļa pārsega kronšteina priekšējai atverei U veida uzgriežņus.

(4. un 5. attēls)

2. Noskrūvējiet uzgriezni (B), kas notur skriemeli pie labās puses korpusa vārpstas, izmantojot 1 1/8 collu atslēgu.

(5. attēls)

3. Uzstādiet uz korpusa vārpstas piedziņas skriemeli (C), kas iekļauts savākšanas sistēmas piedziņas komplektā.

(6. attēls)

4. Izmantojot 1 1/8 collu ligzdas atslēgu, atkal uzstādiet uz vārpstas uzgriezni un pievelciet līdz 190–203 Nm (140–150 märc. uz pēdu).
5. Atkārtoti uzstādiet korpusa siksnu.

PIEZĪME. 152 cm (60 collu) korpusam izmantojiet LIELĀKO skriemeli (apmēram 11,4 cm (4 1/2 collas)).

137 cm (54 collu) korpusam izmantojiet MAZĀKO skriemeli (apmēram 10,8 cm (4 1/4 collas)).

ASMEŅU UZSTĀDĪŠANA

UZMANĪBU! Asmeņi ir asi. Kad veicat darbības ar asmeņiem, valkājiet aizsargcimdus un/vai ietiniet asmeņus izturīgā audumā.

1. Ar lauzni un 15/16 collu ligzdas atslēgu noņemiet sākotnējos korpusa asmeņus. Saglabājiet asmens skrūves atkārtotai lietošanai.
2. Uzstādiet komplekta asmeņus, izmantojot esošās asmeņu skrūves, un pievelciet līdz 122–136 Nm (90–100 märc. uz pēdu).
3. Pagrieziet asmeņus ar roku un pārbaudiet, vai visi slāpētāji darbojas brīvi.

UZMANĪBU! Nomaiņai izmantojiet tikai tādu asmeni, ko ir apstiprinājis jūsu pļāvēja ražotājs. Izmantot asmeni, ko jūsu pļāvēja ražotājs nav apstiprinājis, ir bīstami — tas var sabojāt pļāvēju un padarīt pļāvēja garantiju nederīgu.

PĻĀVĒJA KORPUSA LĪMEŅOŠANA

Lai panāktu labāko veiktspēju, pareizi nolīmeņojiet korpusu. Norādījumus skatiet pļāvēja operatora rokasgrāmatā.

SAKABES STIPRINĀJUMA UZSTĀDĪŠANA

BRĪDINĀJUMS! Velkot mašīnu, rīkojieties īpaši piesardzīgi. Nekādā gadījumā neļaujiet bērniem vai citām personām atrasties velkama aprīkojuma iekšpusē vai uz tā. Braukšanas laikā veiciet plašus pagriezienus, lai izvairītos no šaura leņķa pagriezienā. Brauciet lēni, ievērojot pietiekami lielu atstatumu, lai apstātos.

Nevelciet mašīnu uz slīpas virsmas. Vilktā aprīkojuma svars var izraisīt saķeres mazināšanos un kontroles zaudēšanu.

Ievērojiet ražotāja ieteikumus attiecībā uz velkamā aprīkojuma svara ierobežojumu. Nevelciet mašīnu grāvju, kanālu un citu bīstamu vietu tuvumā.

1. Izmantojot 3/8 collas uzgriežņu atslēgu, noņemiet aizsargu, ja tāds ir uzstādīts mašīnas aizmugurē. Izskrūvējiet abas 5/16–18 × 4 collu sešstūru galvas skrūves un noņemiet no aizmugurējā dzinēja aizsarga stiprinājumus ar 1/2 collas uzgriežņu atslēgu un sprūdratu ar 1/2 collas ligzdas atslēgu ar 6 collu pagarinājumu.

PIEZĪME. Rīkojieties piesardzīgi, lai nepieļautu aizsargplāksnes nokrišanu, noņemot stiprinājumus no dzinēja aizsarga, ko izmanto arī, lai noturētu aizsargplāksni paredzētajā vietā.

2. Izmantojot komplektā iekļautās 5/16–18 × 4,5 collu sešstūru galvas skrūves un stiprinājumus, uzstādiet sakabes plāksnes kronšteinu (A) un stiprinājumus un atstājiet tos nepievilktus, pirms aizsargplāksnes iebīdīšanas starp sakabes plāksni un paplatināto uzgriežņu virsmu.

(7. attēls)

3. Pievelciet visus stiprinājumus un uzstādiet aizsargu, ja tas noņemts.

SAVĀCĒJA MAISU STIPRINĀJUMA UZSTĀDĪŠANA

1. Sameklējiet komplektā uzstādīšanas cauruli (A), apakšējo stiprinājuma sakabi (C) un augšējo stiprinājumu (B). Ievietojiet 1/2–13 × 1 sešstūru paplatinātās galvas skrūvi apakšējā stiprinājuma sakabes kronšteinā (C).

(8. attēls)

2. Piestipriniet augšējo un apakšējo stiprinājumu uzstādīšanas caurulei ar četrām 5/16–16 × 2 collu pašfiksējošām skrūvēm un uzgriežņiem, pievelkot ar 1/2 collu uzgriežņu atslēgu. Sekojiet, lai caurules izliektā svira atrastos labajā pusē ar stiprinājuma sakabēm uzstādītām mašīnas priekšpusē.

(9. attēls)

3. Novietojiet savācēja maisu caurules mezglu uz mašīnai piestiprinātās sakabes plāksnes un nepievelkot uzlieciet 1,2 collas uzgriezni uz 1/2–13×1 collas sešstūra skrūves, kas ievietota apakšējā sakabes stiprinājuma kronšteinā (C), izmantojot 3/4 collu uzgriežņu atslēgu un 3/4 collu ligzdas atslēgu.

(10. attēls)

Modeļi ar aizmugurējo aizsargu (F)

4. Lai izmantotu stiprinājumus balsta kronšteinam un paplāksnei, var nākties izurbt atveres aizmugurējā aizsargā. Izmantojot trīs apakšējās augšējā stiprinājuma kronšteina (B) atveres kā šablonu ar maisu stiprinājumu caurules līmenī, izurbiet aizmugurējā aizsargā trīs 5/16 collu atveres (ja tādas vēl nav izurbtas), un pēc tam zemāk skatiet norādījumus, kas paredzēti modeļiem ar aizmugurējo aizsargu (D).

Modeļi ar aizmugurējo aizsargu (D)

4. Piestipriniet caurules mezglu mašīnai pie augšējā stiprinājuma (B) un paplāksnes (G) starp aizmugurējo aizsargu un augšējo stiprinājuma kronšteinu (B), izmantojot trīs 5/16–18 × 1 1/4 collas sešstūru galvas paplatinātās skrūves.

(11. attēls)

Modeļi ar aizmugurējo aizsargu (E)

4. Piestipriniet caurules mezglu mašīnas augšējam stiprinājumam (B) un trīs paplāksnes caurulēm (H) starp aizmugurējo aizsargu ar paplāksni (G) aizmugurējā aizsarga iekšpusē, izmantojot trīs 5/16–18 × 1 1/2 collas sešstūru galvas paplatinātās skrūves un uzgriežņus.

(12. attēls)

Savācēja maisu turētāja siksnu uzstādīšana

5. Uzstādiet stiprinājuma siksnas (I/J), ar atlokiem iekšpusē un stiprinājuma caurules ārpusē, izmantojot 5/16–18 × 2 collu pašfiksējošās skrūves un uzgriežņus, lietojot 1/2 collu ligzdas atslēgu.
6. Piestipriniet stiprinājuma siksnu priekšējo galu degvielas tvertnes kronšteiniem, izmantojot 5/16–18 × 1 collas pašfiksējošās skrūves un uzgriežņus.

(13. attēls)

7. Lai nepieļautu balsta siksnu saskari ar EFM (Electronic Fuel Management) kārbu uz dzinēja un citām svarīgām daļām, ievietojiet putuplasta strēmeli (K) siksnas iekšpusē pēc virsmas attīrīšanas no smērvielas vai gružiem, lai tādējādi nepieļautu saskari ar tuvākajām būtiskām detaļām. (Ilustrācijas atrašanās vieta ir aptuvena. Var būt labajā vai kreisajā pusē atkarībā no dzinēja ražotāja.)
8. Pievelciet visus stiprinājumus.

PŪTĒJA MEZGLA UZSTĀDĪŠANA

1. Pūtēja mezgla komplektā sameklējiet un noņemiet apakšējo aizmugurējo fiksācijas mezglu (A), kas piestiprināts stiprinājuma kronšteinam, izmantojot 9/16 collu uzgriežņu atslēgu un ligzdas atslēgu. Pavelciet atsperes tapu (B), lai atvienotu mezglu no pūtēja.

(14. attēls)

2. Mezgls tiks atkārtoti pievienots korpusa izkraušanas teknes atlokam (C) korpusa aizmugurē. Pievienojiet fiksatoru korpusa atloka ārpusē, izmantojot augšējo atveri. Fiksējiet atsperes tapu apakšējā atverē.

(15. attēls)

PIEZĪME. Vecāku modeļu korpusos augšējā atvere, iespējams, ir jāizurbj manuāli.

3. Piestipriniet fiksatoru korpusam, izmantojot atsperes tapu, un regulējiet fiksatoru vertikālā virzienā uz atloka. Atzīmējiet atrašanās vietu uz otrās atveres un pagrieziet skavu, lai tā netraucētu. Atzīmes vietā izurbiet 7/16 collu atveri.

(16. attēls)

4. Novietojiet fiksatora mezglu paredzētajā vietā un iestipriniet fiksatoru augšējā atverē, izmantojot skrūvi, starpliku un uzgriezni.

(17. attēls)

PIEZĪME. Fiksatora mezgls var palikt uz korpusa, kad pūtēja savākšanas sistēma netiek izmantota.

5. Izbīdiet fiksatora tapas un pagrieziet uz augšu virzienā pret augšējo korpusu.

(18. attēls)

6. Novietojiet pūtēju (D) uz korpusa tā, lai stiprinājuma atveres atrastos virs izkraušanas teknes stiprinājuma izciļņiem.
7. Pagrieziet fiksatora tapu uz leju tā, lai tā virzītos cauri korpusa priekšējās izkraušanas teknes stiprinājuma izcilnim.

8. Pavelciet atsperes tapu un pagrieziet apakšējo aizmugurējo fiksatoru, līdz tapu var ievietot pūtēja stiprinājuma kronšteinā un korpusa atlokā.

(19. attēls)

PIEDZIŅAS SIKSNAS UZSTĀDĪŠANA

1. Aplieciet piedziņas siksnu ap pūtēja skriemeli.
2. Grieziet siksnas turētāju (A) 1/8 collu attālumā no pūtēja skriemeļa un pievelciet, izmantojot 1/2 collu uzgriežņu atslēgu.
3. Grieziet pūtēja brīvskriemeli (B) virzienā pret pūtēja priekšpusi un novietojiet siksnu pāri korpusa skriemelim. Attēlā skatiet pareizu siksnas novietojumu.

PIEZĪME. Lai piedziņas siksnas uzstādīšana būtu vienkāršāka, iespējams, ir jāatvieno fiksatora tapas un jāpagriež pūtējs. Pēc siksnas uzstādīšanas atkārtoti uzstādiet fiksatora tapas.

(20. attēls)

4. Novietojiet piedziņas komplekta siksnas pārsegu (C) virs korpusa skriemeļiem un atkārtoti uzstādiet korpusa aizsarga stiprinājumu.

PIEZĪME. Slēdži uzstādīti Ziemeļamerikai paredzētajās mašīnās. Pārējām mašīnām jālieto skrūves.

(21. attēls)

PĀRSEGA MEZGLS

PIEZĪME. Lai atvieglotu uzstādīšanu, piesaistiet palīgu pārsega mezgla uzstādīšanai uz pļāvēja.

1. Paceliet un grieziet pārsegu, lai salāgotu pārsega kronšteinus (A) ar balsta mezgla caurulēm (B).

(22. attēls)

2. Bīdiet pārsegu uz leju pāri balsta caurulēm, līdz stiprinājums ir drošs.
3. Atveriet maisu turētāja augšējo pārsegu un izbīdiet rievotās maisu turētāja caurules mezglu no maisu turētāja iekšpuses pa atveri augšdaļā.

(23. attēls)

4. Izmantojot sprūdrata atslēgu ar 6/16 collu ligzdas atslēgu, ievietojiet divpadsmit 13/16 × 3/4 collu sešstūru galvas skrūves cauri savācēja maisu turētāja augšpuses priekšdaļai rievotajā caurules pārejā ar labajā pusē pie apakšējās atveres norādīto pievilkšanas secību, un pamīšus pievelciet visas skrūves ar 1,69–2,25 Nm (15–20 mārc. uz collu) griezes momentu.

(24. attēls)

5. Piestipriniet rievotās caurules priekšdaļu pūtējam. Ja caurule ir pārāk gara, kad korpuss novietots zemākajā pļaušanas stāvoklī, cauruli var pagriezt pretēji pulksteņrādītāju kustības virzienam (kreisās rokas vītnes), lai samazinātu ieloci un nogrieztu tā lieko daļu no maisu turētāja augšdaļas iekšpuses.
6. Piestipriniet rievoto cauruli pūtēja mezglam, pievelkot komplektā iekļauto caurules skavu.

TVERTNES UZSTĀDĪŠANA

1. Uzstādiet tvertnes uz balsta rāmja, pārklājot tvertnes pie vidējās caurules.
2. Aizveriet pārsegu un bloķējiet fiksatora rokturi pāri balsta caurulēm.

PIEZĪME. Vienai tvertnei vienmēr jāpārklāj otra pie vidējās caurules.

(25. attēls)

PRETSVARU UZSTĀDĪŠANA

1. Uzstādiet pretsvara stiprinājuma kronšteina mezglu (A) uz priekšējā rāmja starp riteņiem paralēli priekšējai krusteniskajai atsaitei un aizbīdītu iespējami tālāk no riteņiem, lai nepieļautu darbības traucējumus.
2. Nostipriniet 1/2–13 U veida skrūves (B) zem rāmja un uz augšu cauri kronšteina galiem. Nostipriniet U veida skrūves ar komplektā iekļautajiem uzgriežņiem atverēs, kas norādītas jūsu mašīnas attēlā, izmantojot 3/4 collas ligzdas atslēgu.

(26. attēls)

3. Noņemiet turētāju (C) un paplāksni (D) no mezgla fiksatora stieņa (E) un izbīdiet stieni no kronšteina.

(27. attēls)

4. Ievietojiet komplektā iekļautos pretsvarus (F) stiprinājuma kronšteinā, atstājot labās puses atveres atvērtas, kad sēžat mašīnas sēdeklī, kā parādīts.

(28. attēls)

5. Atkal uzstādiet fiksatora stieni un nostipriniet to, izmantojot paplāksni un fiksācijas tapu.

STĀVBREMZES REGULĒŠANA

Pirms šīs savākšanas sistēmas izmantošanas stāvbremze jānoregulē uz 3,18 cm (1,25 collām), kad stāvbremze ir aktivizēta.

1. Novietojiet pļāvēju uz līdzenas virsmas.
2. Aktivizējiet stāvbremzi.
3. Izmantojot knaibles, satveriet bremžu trosi (A) ilustrācijā parādītajā vietā.

(29. attēls)

3. Ar 1/2 collas uzgriežņu atslēgu atlaidiet sprostuzgriezni (B).
4. Ar 1/2 collas uzgriežņu atslēgu grieziet 5/16 collas fiksācijas uzgriezni (C) pareizā virzienā, lai nodrošinātu atbilstīgu 3,18 cm (1,25 collu) mērījumu.
5. Ar 1/2 collas uzgriežņu atslēgu pievelciet sprostuzgriezni.
6. Atkārtojiet šīs darbības otrā pusē.

PĀRVADĀŠANA

UZMANĪBU! Savākšanas sistēmas piltuvei jābūt pilnīgi tukšai un jābūt uzstādītiem visiem pretsvariem, iebraucot piekabē turpgaitā. Ja pļāvējs jāiekrauj piekabē, bet piltuvē joprojām ir gruži, pļāvējs jāvada uz piekabes atpakaļgaitā, lai izvairītos no apgāšanās.

UZMANĪBU! Nepārvadājiet pļāvēju, ja pie stiprinājuma kronšteina ir piestiprināti pretsvari. Pēc pļāvēja ievietošanas piekabē noņemiet pretsvarus. Atsevišķi nostipriniet atsvarus pie piekabes.

- Mašīna ir smaga un var radīt smagas saspiešanas traumas. Rīkojieties īpaši piesardzīgs, iekraujot vai izkraujot mašīnu no transportlīdzekļa vai piekabes.
- Izmantojiet apstiprinātu piekabi mašīnas pārvadāšanai. Aktivizējiet stāvbremzi, izslēdziet degvielas pievadi un nostipriniet mašīnu, izmantojot apstiprinātas fiksācijas ierīces, piemēram, siksnas vai ķēdes.
- Pārbaudiet un ievērojiet vietējos ceļu satiksmes noteikumus, pirms pārvadājat mašīnu pa ceļu.
- Iekraujiet mašīnu kravas automašīnā vai piekabē, ar mazu ātrumu uzbraucot uz pietiekami izturīgas uzbrauktuves. Neceliet mašīnu! Mašīnu nav paredzēts celt ar rokām.
- Šīs mašīnas iekraušanas vai izkraušanas laikā nepārsniedziet maksimālo ieteicamo darbības leņķi — 10°.

ŠĻŪTENES APKOPE

1. Pirms katras lietošanas pārbaudiet šļūtenes. Ja šļūtenes ir ievērojami nodilušas, ieplēstas vai caurdurtas, tās nekavējoties jāmaina.
2. Lai paildzinātu šļūtenes darbmūžu, periodiski pagroziet šļūteni un pagrieziet ap savu asi. Skatiet šajā rokasgrāmatā ietverto profilakses apkopes grafiku.
3. Lai samazinātu nodilumu, izvairieties no šļūteņu savērpšanās un asām locījumu vietām.
4. Izvairieties no apakšējās šļūtenes vilkšanas gar ēku malām un citām cietām virsmām.

TĪRĪŠANA

Regulāra tīrīšana, mazgāšana un eļļošana paildzinās mašīnas darbmūžu.

PIEZĪME. Izmantojot jaudīgas mazgāšanas ierīces, ievērojiet piesardzību, lai nebojātu uzlīmes. TĪROT NEPĀRSNIEDZIET 1000 PSI ŪDENS SPIEDIENU!

Lai panāktu labākos rezultātus, regulāri iztīriet ventilācijas atveri. Savākšanas sistēmas ventilācijas atvere atrodas piltuves pārsega/vāka iekšpusē.

1. Izslēdziet dzinēju.
2. Atlaidiet abus fiksatorus, kas atrodas zem pārsega aizmugurējās daļas. Atveriet pārsegu un noslaukiet netīrumus no abām pusēm.
3. Aizveriet un fiksējiet pārsegu.

NELIETOJIET SAVĀKŠANAS SISTĒMU, JA VENTILĀCIJAS ATVERE NAV DROŠI FIKSĒTA PAREDZĒTAJĀ VIETĀ.

GLABĀŠANA

Ja savākšanas sistēmu paredzēts zināmu laiku uzglabāt, rūpīgi to notīriet, noņemot jebkādus netīrumus, zāli, lapas un tamlīdzīgi. Aizkrāsojiet visus skrāpējumus.

Glabājiet tīrā un sausā vietā. Mašīnu ieteicams glabāt apsegtu vai iekštelpās.

Apkopes grafiks

NR	PIRMS KATRAS LIETOŠANAS	IK PĒC 5 STUNDĀM	IK PĒC 25 STUNDĀM	IK PĒC 50 STUNDĀM
Pārbaudiet un iztīriet savākšanas sistēmas ventilācijas atveri	X	X		
Pārbaudiet/piegrieziet uzgriežņus un skrūves	X			
Pārbaudiet/piegrieziet šļūtenes	X			
Pagrieziet šļūteni ap savu asi				X
Pagroziet šļūteni			X	
Iztīriet mašīnu				X

Problēmu novēršanas ceļvedis

Problēma	Iespējamais iemesls
Vakuuma samazināšanās	Aizsērējusi šļūtene vai pārsega ievade
	Konteiners ir pilns
	Ventilācijas atvere aizsērējusi
Neparasta vibrācija vai troksnis	Ierīcē ir iestrēdzis ciets priekšmets
	Vaļīgas vai trūkstošas skrūves
Ierīci ir grūti aizvērt	Šķēršļi traucē pilnībā aizvērt durvis
	Pārsega viru skrūves ir pārāk cieši piegrieztas

ПОЗДРАВЛЕНИЯ за покупката Ви на нова система за събиране. Тя е проектирана, конструирана и произведена така, че да бъде възможно най-надеждна и производителна.

Осигуряваме части и сервизно обслужване чрез нашите оторизирани дистрибутори и дилъри; следователно всички заявки за части и сервизно обслужване трябва да бъдат отправяни към Вашия(те) местен(ни) дилър(и). Философията ни е непрекъснато да подобряваме всички наши продукти. Ако експлоатационните характеристики или външният вид на Вашия продукт се различават от описаните в това ръководство, свържете се с Вашия местен дилър за актуализирана информация и помощ. За техническа помощ посетете уебсайта на марката.

Ако се появи някакъв проблем, който не можете лесно да отстраните, обърнете се към най-близкия оторизиран сервизен център/отдел. Той разполага с компетентни, добре обучени техници и подходящи инструменти за обслужване и ремонт.

Моля, прочетете и запазете това ръководство. Инструкциите ще Ви дадат възможност правилно да монтирате и поддържате своята система за събиране. Винаги спазвайте ПРАВИЛАТА ЗА БЕЗОПАСНОСТ.

ОПОЗНАЙТЕ ВАШАТА СИСТЕМА ЗА СЪБИРАНЕ

ПРОЧЕТЕТЕ ТОВА РЪКОВОДСТВО ЗА ЕКСПЛОАТАЦИЯ И ПРАВИЛАТА ЗА БЕЗОПАСНОСТ, ПРЕДИ ДА МОНТИРАТЕ ИЛИ РАБОТИТЕ С СИСТЕМАТА ЗА СЪБИРАНЕ. Сравнете илюстрациите със съдържанието на кутията, за да се запознаете с частите, преди да започнете монтажа. Разучете подробно инструкциите за работа и инструкциите по техника за безопасност, за да осигурите правилното функциониране на Вашата колекторна система и да предотвратите наранявания на Вас и други лица. Запазете това ръководство за бъдещи справки.

ВНИМАНИЕ! НЕ работете с косачка с частично монтирана колекторна система.

- Изключете ножовете и спрете двигателя, преди да напуснете седалката на косачката с цел да изпразвате контейнери, да отпушвате улеи и т.н.
- Затворете капака преди стартиране.
- Изключете дисковете на косачката, когато пресичате алеи или чакълени пътища и други зони, в които изхвърлените предмети може да представляват опасност.
- НЕ се опитвайте да засмуквате тенекиени кутии или други материали, които са потенциално опасни, ако бъдат изхвърлени.

ВНИМАНИЕ! Преди да монтирате колекторната система към косачката:

- Включете паркиращата спирачка.
- Преместете лостовете за регулиране на движението в НЕУТРАЛНА позиция.
- Завъртете запалителния ключ в ИЗКЛЮЧЕНО положение и го извадете.
- Уверете се, че ножовете и всички движещи се части са изцяло спрели.

ВНИМАНИЕ! Не оставяйте трева в торбите за събиране. Изпразвайте контейнерите след всяко използване и преди съхранение. Неспазването на това изискване може да доведе до спонтанно запалване и последващ пожар.

ВНИМАНИЕ! Компонентите на колекторната система са подложени на износване, повреда и влошаване на качествата, което би могло да изложи на открито движещи се части или да доведе до изхвърляне на предмети. Проверявайте често компонентите и ги заменяйте с части, препоръчани от производителя, ако се налага.

ВНИМАНИЕ! При работа с която и да е косачка има опасност да отхвръкнат предмети към очите и да причинят сериозни очни увреждания. ВИНАГИ носете защитни очила или предпазен щит за очите, преди да стартирате косачката и докато работите с нея. Препоръчват се стандартни защитни очила или маска с широкоъгълна видимост за носене над очила.

БЕЗОПАСНОСТ

ПРЕДУПРЕЖДЕНИЕ! ТОВА РЕЖЕЩО ОБОРУДВАНЕ СЪЗДАВА ОПАСНОСТ ОТ ПРЕРЯЗВАНЕ НА КРАЙНИЦИ И ИЗХВЪРЛЯНЕ НА ПРЕДМЕТИ. НЕСПАЗВАНЕТО НА СЛЕДНИТЕ ИНСТРУКЦИИ ЗА БЕЗОПАСНОСТ МОЖЕ ДА ДОВЕДЕ ДО СЕРИОЗНО НАРАНЯВАНЕ ИЛИ СМЪРТ.

Общи инструкции за експлоатация

- НЕ работете с косачка с колекторна система, ако не са инсталирани тежестите на предната част. Преди да започнете работа, прочетете, разберете и следвайте всички инструкции в ръководството и по машината.
- Не допускайте наслагвания от трева, листа или други отпадъци, които могат да влязат в контакт с горещите ауспух/части на двигателя и да започнат да горят. • Не допускайте косилният апарат да преминава през купчини листа или други отпадъци, от които могат да се образуват наслагвания.
- Спирайте двигателя преди сваляне на колекторната система или отпушване на улея.
- Не работете с косачката, ако не е поставена цялата колекторна система или предпазният елемент. Внимавайте за посоката на изпускателния отвор на косачката и не го обръщайте към други хора.
- Почиствайте зоната от чужди тела, като например скали, камъни, играчки, жици и др., които ножовете могат да поемат и изхвърлят.
- Разрешавайте само на пълнолетни лица, добре запознати с инструкциите и с чувство на отговорност, да работят с машината.
- Собственикът и операторът на това оборудване могат да предотвратят инциденти и са отговорни при инциденти или наранявания, касаещи тях самите или други лица и/или имуществени щети.
- Преди да започнете работа, уверете се, че в зоната няма хора или животни. Спирайте машината, ако някой навлезе в зоната.
- Никога не возете пътници или деца, дори и ножовете да са изключени.
- Не косете на заден ход, освен ако не е абсолютно необходимо. Винаги поглеждайте надолу и назад преди и по време на придвижване на заден ход.
- Намалявайте скоростта преди завой.
- Никога не оставяйте машината без наблюдение, когато двигателят работи. Винаги спирайте ножовете, задействайте паркиращата спирачка, спирайте двигателя и изваждайте ключа, преди да напуснете машината.
- Изключвайте ножовете, когато не косите.
- Косете само на дневна светлина или при добро изкуствено осветление.
- Не работете с машината, когато сте под въздействието на алкохол или медикаменти.
- Вземайте под внимание трафика, когато пресичате пътища или работите в близост до тях.
- Бъдете изключително внимателни при товарене или разтоварване на машината в/от ремарке или камион.
- Данните показват, че при операторите над 60-годишна възраст процентното съотношение на нараняванията, свързани с използване на самоходни косачки, е по-голямо. Тези лица би трябвало да направят оценка на способността си да управляват самоходна косачка по достатъчно безопасен начин, така че да предпазят себе си и околните от сериозни наранявания.
- Почиствайте евентуалните разливания на масло или гориво, преди да работите с машината или да я приберете за съхранение.
- Оставете машината да се охлади, преди да я приберете за съхранение.

Работа по склон

ПРЕДУПРЕЖДЕНИЕ! Максималният препоръчителен работен ъгъл на косачка с колекторна система е 10°.

Наклоните са основна причина за инциденти, свързани със загуба на контрол и преобръщане на машината, които могат да доведат до сериозни наранявания или смърт. Всички наклони изискват допълнително внимание. Ако не сте в състояние да се задържите по наклона или се чувствате неудобно, откажете се от косенето на този склон.

ПРАВЕТЕ СЛЕДНОТО:

- По наклони косете нагоре и надолу (под макс. 10°), а не напречно.
- Отстранете препятствията, като например камъни, клони и др.
- Внимавайте за наличие на дупки, бразди или издатини. На неравен терен машината може да се преобърне. Високата трева може да крие препятствия.
- Работете на ниска скорост. Изберете ниска скорост, така че да не се налага да спирате, докато сте по наклона.
- Бъдете изключително внимателни с колекторните системи или други приставки. Те могат да повлияят на стабилността на машината.
- Всички движения по наклон трябва да бъдат бавни и постепенни. Не правете внезапни промени на скоростта или посоката.
- Избягвайте стартиране или спиране по наклони. • Ако гумите загубят сцепление, изключете ножовете и продължете бавно да се спускате направо по наклона.

НЕ ПРАВЕТЕ СЛЕДНОТО:

- Не завивайте на склон, освен ако не е необходимо; в такъв случай завийте бавно и постепенно в посока надолу, ако е възможно.
- Не косете в близост до стръмни наклони, канавки или насипи. Косачката може да се преобърне внезапно, ако някое от колелата ѝ попадне извън ръба на скала или канавка или ако краят поддаде.
- Не косете мокра трева. Намаленото сцепление може да доведе до хлъзгане.
- Не се опитвайте да стабилизирате машината, като поставяте крака си на земята.

Обслужване

- Компонентите на колекторната система са подложени на износване, повреда и влошаване на качествата, което би могло да изложи на открито движещи се части или да доведе до изхвърляне на предмети. Проверявайте често компонентите и ги заменяйте с части, препоръчани от производителя, ако се налага.
- При работа с която и да е косачка има опасност да отхвърлят предмети към очите и да причинят сериозни очни увреждания. Винаги носете защитни очила или предпазен щит на очите, докато работите с косачката или извършвате настройки или ремонт. Препоръчват се маска с широкоъгълна видимост за носене над очила или стандартни защитни очила.
- Поддържайте затегнати гайките и болтовете, особено придържащите болтове на ножовете, както и оборудването в добро състояние.
- Никога не си правете експерименти с приспособленията за безопасност. Проверявайте редовно правилното функциониране на оборудването.

- Не допускайте натрупвания на трева, листа или други отпадъци в машината.
- Почиствайте разлятото гориво или масло.
- Оставяйте машината да се охлади, преди да я приберете за съхранение.
- Спрете и огледайте оборудването, ако ударите предмет. Ремонтирайте я, ако се налага, преди да я пуснете отново.
- Никога не извършвайте регулиране или ремонти, когато двигателят работи.
- Дисковете на косачката са остри и могат да Ви порежат. Увивайте ножа(овете) или носете ръкавици и бъдете изключително внимателни, когато извършвате техническо обслужване.
- Често проверявайте функционирането на спирачките. Извършвайте настройки и техническо обслужване, както е показано в ръководството за експлоатация.

Теглене

- Теглете само с машина, която има теглич, предназначен за теглене. Прикачвайте тегленото оборудване само в точката на теглича.

Съвети за подобряване на събирането на трева

- Следвайте инструкциите за работа с косачката, описани в ръководството за експлоатация.
- При използване на колекторната система на морава, на която преди това не е използвано оборудване за събиране на трева и листа, се събират и натрупваните от дълго време слама и отпадъци. Събраните количества и общото време на работа може да бъдат по-големи, отколкото при обикновено използване на колекторната система.
- Най-доброто време за косене на Вашата морава е рано следобед. Тогава тревата е изсъхнала и новата окосена площ няма да бъде изложена на пряка слънчева светлина.
- При събиране на трева винаги работете с газта на пълни обороти.
- Изберете достатъчно ниска скорост на движение, за да постигнете по-високи ефективност и качество на рязане на косачката, както и по-резултатно събиране на трева.

ЗАБЕЛЕЖКА: Може да се наложи припокриване на широчината на рязане, така че да отговаря на условията.

- Долната страна на платформата трябва да се почиства често, за да се предотврати натрупването на трева.
- Определени видове трева и тревни условия може да изискват площта да бъде почистена чрез събиране на трева в торба втори път, за да се съберат напълно всички остатъци. Когато извършвате второ косене, косете напряко или перпендикулярно на пътя на първото рязане.
- За изключително усилено събиране в торба намалете широчината на косене и косете бавно.
- Сменяйте модела на косене всяка седмица. Едната седмица косете от север на юг, а следващата седмица от изток на запад. Това ще ви помогне да предотвратите пресоване и отъпкване на моравата.
- Ако тревата е изключително висока, трябва да бъде окосена два пъти. Първото косене трябва да бъде на една от най-високите настройки, а второто – на желаната височина.
- Избягвайте косенето на мокра трева или сутрин, когато количеството на росата е все още голямо. Тревите, окосени при такива условия, обикновено са лепкави и полепват по стените на улеите, причинявайки запушване.
- За подрязване използвайте лявата страна на косачката.
- Найлоновите торби за отпадъци (3,0 mil, 30 галона) могат да се поставят в контейнерите на задната колекторна система за по-лесно изхвърляне на отпадъците. За да махнете найлоновите торби за отпадъци, когато са пълни:

a. Изключете ножовете, поставете лостовете за регулиране на движението в неутрална позиция, задействайте паркиращата спирачка, спрете двигателя и демонтирайте уреда. При моделите трактори повдигнете седалката напред.
b. Отключете и повдигнете капака.
c. Извадете единия контейнер, като го хванете за дръжките му и го издърпате назад, извън тръбните релси.
d. След като поставите контейнера на земята, затворете и обезопасете горната част на найлоновата торба за окосена трева.
e. Наклонете контейнера настрани и извадете чрез плъзгане пълната торба от него.
f. Поставете нова найлонова торба за окосена трева, като подвиете ръбовете на торбата над горния ръб на контейнера.
g. Повторете процедурата за останалите контейнери.
h. Поставете отново контейнерите, като се уверите, че дясната страна на контейнера припокрива левия контейнер при централните опори.
i. Затворете капака и закрепете с фиксаторите над централните опорни тръби.

- Ако колекторната система не успява да събере окосената трева или листата, това е показател, че в системата има запушване или че контейнерите на системата са пълни. Обикновено това се обозначава със спряното движение на тревата през прозрачната тръба, промяната на звука, произвеждан от ножовете, или декомпресирането на платнените торби.

a. Изключете ножовете, поставете лостовете за регулиране на движението в неутрална позиция, задействайте паркиращата спирачка, спрете двигателя и демонтирайте уреда.

– Отключете и повдигнете капака.

– Плъзнете навън контейнерите и изхвърлете окосената трева.

– Върнете контейнерите на мястото им, затворете и заключете капака.

b. Отключете улеите и проверете за запушвания.

– Отстранете всички отпадъци в улеите.

– Сглобете отново и заключете улеите.

ЗАБЕЛЕЖКА: За да предотвратите запушване на улеите, проверявайте/изпразвайте торбите, преди да са се препълнили. Опитът ще Ви научи кога е най-доброто време за изпразване на торбите.

Общи препоръки

При извършване на техническо обслужване винаги спазвайте правилата за безопасност.

- Преди всяка употреба проверявайте за разхлабени фиксатори.
- Почиствайте добре уреда след всяка употреба.

Грижа за ножовете

- За най-добри резултати ножовете на косачката трябва да бъдат поддържани остри. Подменете огънатите или повредени ножове.
- Вижте инструкциите в ръководството за експлоатация на косачката.

Съхранение

Когато колекторната система ще бъде съхранявана за известно време, почистете я добре, премахнете всички замърсявания, трева, листа и др. Съхранявайте я на чисто и сухо място.

МОНТАЖ

ЗАБЕЛЕЖКА: Комплектът за задвижване не е включен в колекторната система и неговите компоненти трябва да се монтират с колекторната система, както е показано по-долу.

Необходими инструменти

- Тресчотка с 3/8" храпов механизъм, 6" удължение
- Глухи гаечни ключове 3/8", 7/16", 1/2", 9/16", 3/4", 15/16" и 1-1/8"
- Гаечни ключове 7/16",1/2", 9/16", 3/4"

(комбинираните гаечни ключове с тресчотка могат да улеснят монтажа).

- Динамометричен гаечен ключ 1,69 – 2,25 Nm (15 – 20 in-lb.)
- Динамометричен гаечен ключ 20 – 203 Nm (15 – 150 ft-lb.)
- Бормашина с острие 5/16 и 7/16"
- Клещи

ЗАБЕЛЕЖКА: Където в настоящото ръководство се споменава дясно (Д) или ляво (Л), се има предвид посоката от гледна точка на седящия на седалката на косачката оператор.

Съдържание на контейнерите

- Модул на гофрираната тръба
- Контейнери за торби
- Преградни пластини
- Опора на колектора
- Модул на капака
- Торби с крепежни елементи
- Модул на компресорното оборудване
- Задвижваща ролка
- Предпазител на ремъка
- Монтажна конзола на тежестите
- Тежести
- Ремък

МОНТИРАНЕ НА ПРЕГРАДНИТЕ ПЛАСТИНИ СРЕЩУ ОБРАТНО ИЗСКАЧАНЕ

ЗАБЕЛЕЖКА: Системата за събиране включва допълнителни преградни пластини за платформата, предназначени да предотвратяват обратното изскачане по време на косене при изключително сухи условия. Ако условията за косене не са изключително сухи, преградните пластини може да не са необходими.

(фиг. 2)

ЗАБЕЛЕЖКА: Оставете всички крепежни елементи разхлабени, докато не получите инструкции да ги затегнете.

1. Отстранете крепежните елементи от централната преградна пластина на платформата.
2. Поставете лявата преградна пластина от комплекта между полата на платформата (A) и предния ръб на платформата.
3. Закрепете лявата преградна пластина (B) и централната преградна пластина (C) към полата на платформата с четирите болта на брава и гайки от 1/4-20 x 1", доставени с комплекта, като използвате гаечен ключ 7/16".
4. С гаечен ключ 1/2" монтирайте дясната преградна пластина (D) откъм страната с ножовете на полата на платформата и я закрепете с два болта на брава и гайки от 5/16-18 x 1" от комплекта.
5. Затегнете всички крепежни елементи.

МОНТИРАНЕ НА ЗАДВИЖВАЩАТА РОЛКА

(Компоненти, включени в комплекта за задвижване)

1. Отстранете крепежните елементи от платформата и разтоварителния улей, използвайки два гаечни ключа 9/16".

(фиг. 3)

2. Спуснете платформата до най-ниското положение за рязане.
3. Отстранете ръкохватката или болта с гаечен ключ 1/2" от десния (откъм страната на разтоварване) капак на ролката и отстранете предпазителя от платформата. Намалете обтягането на ремъка на платформата и го отстранете от централната ролка на платформата.

ЗАБЕЛЕЖКА: Запазете капака на ролката, докато колекторната система е отстранена.

(Ако е необходимо, вижте ръководството за експлоатация)

1. (Само за платформи с търговско предназначение 152 cm (60 инча) Отстранете четирите болта, които прикрепят дясната скоба на капака на ролката (A) към платформата, с помощта на гаечен ключ 1/2". Сменете скобата с новата скоба от комплекта, като добавите трите U-образни гайки към страните на скобата и завинтите болтовете на конзолата до въртящ момент 20 – 27 Nm (15 – 20 ft-lbs.).
1. (Само за платформи с търговско предназначение 137 cm (54 инча) Добавете U-образните гайки към предния отвор на скобата на капака на ролката.

(фиг. 4 и фиг. 5)

2. Отстранете гайката (B), която придържа ролката към десния шпиндел на платформата, с помощта на глух гаечен ключ 1 1/8".

(фиг. 5)

3. Монтирайте задвижващата ролка (C), която е включена в комплекта за задвижване на колекторната система, върху шпиндела на платформата.

(фиг. 6)

4. Монтирайте отново гайката към шпиндела с помощта на глух гаечен ключ 1 1/8" и затегнете до въртящ момент 190 – 203 Nm (140 – 150 ft-lbs.).
5. Поставете отново ремъка на платформата.

ЗАБЕЛЕЖКА: Използвайте ПО-ГОЛЯМА (приблизително 11,4 cm (4 1/2") ролка за 152 cm (60 инча) платформа.

Използвайте ПО-МАЛКА (приблизително 10,8 cm (4 1/4") ролка за 137 cm (54 инча) платформа.

МОНТИРАНЕ НА НОЖОВЕТЕ

ВНИМАНИЕ! Ножовете са остри. Когато боравите с ножовете, предпазвайте ръцете си с ръкавици и/или обвивайте ножовете с дебел плат.

1. Отстранете оригиналните ножове на платформата с тресчотка с дълго рамо и глух гаечен ключ 15/16". Запазете болтовете на ножовете за повторна употреба.
2. Монтирайте комплекта ножове, като използвате наличните придържащи болтове на ножовете, и ги затегнете до въртящ момент 122 – 136 Nm (90 – 100 ft-lbs.).
3. Завъртете ножовете с ръка и проверете междината за всички преградни пластини.

ВНИМАНИЕ! За смяна използвайте само нож, одобрен от производителя на косачката. Използването на нож, който не е одобрен от производителя на Вашата косачка, е опасно. Косачката може да се повреди и гаранцията да стане невалидна.

НИВЕЛИРАНЕ НА КОСИЛНИЯ АПАРАТ

Уверете се, че платформата е нивелирана добре, с цел постигане на най-добра работа на косачката. За инструкции вижте инструкцията за експлоатация на косачката.

МОНТИРАНЕ НА ОПОРАТА НА ТЕГЛИЧА

ПРЕДУПРЕЖДЕНИЕ! Внимавайте изключително при теглене. Никога не позволявайте на деца или други лица да се возят на тегленото оборудване. Правете широки завои, за да избегнете усукването на тегленото оборудване около теглича. Движете се бавно и предвиждайте допълнително разстояние за спиране.

Не теглете по склонове. Теглото на тегленото оборудване може да доведе до загуба на сцепление и загуба на контрол.

Следвайте препоръките на производителя относно ограниченията за теглото на тегленото оборудване. Не теглете в близост до канавки, канали и други опасности.

1. С помощта на гаечен ключ 3/8" отстранете предпазителя, ако има такъв отзад на уреда. Отстранете двата болта с шестостенна глава 5/16"-18 x 4" и крепежните елементи, като използвате гаечен ключ 1/2" и тресчотка с гнездо 1/2" и с удължител 6" от задния предпазен елемент на двигателя.

ЗАБЕЛЕЖКА: Работете внимателно, за да не допуснете падане на плъзгащата се плоча, когато сваляте крепежните елементи от предпазния елемент на двигателя, който също се използва за задържане на плъзгащата се плоча на място.

2. С помощта на доставените болтове с шестостенна глава 5/16"-18 x 4,5" и крепежни елементи монтирайте скобата на пластината на теглича (A) и разхлабете крепежните елементи, преди да плъзнете плъзгащата се плоча между пластината на теглича и предната страна на свързващите гайки.

(фиг. 7)

3. Затегнете всички крепежни елементи и монтирайте отново предпазните елементи, ако са отстранени.

МОНТИРАНЕ НА ОПОРАТА НА МОДУЛА ЗА СЪБИРАНЕ В ТОРБА

1. Намерете монтажната тръба (A), долния монтажен теглич (C) и горната опора (B) от комплекта. Поставете болта с шестостенна фланцова глава 1/2"-13 x 1" през долната монтажна скоба на теглича (C).

(фиг. 8)

2. Прикрепете горната и долната опора към монтажната тръба с четири болта на брава и гайки от 5/16"-16 x 2" с гаечен ключ 1/2". Уверете се, че лакътното рамо на тръбата е от дясната страна, като монтажните тегличи са монтирани от предната част на уреда.

(фиг. 9)

3. Поставете модула на тръбата за събиране в торба върху прикрепената към уреда пластина на теглича и монтирайте хлабаво гайката 1/2" към болта с шестостенна глава 1/2"-13 x 1", който е разположен така, че преминава през долната монтажна скоба на теглича (C) с гаечен ключ 3/4" и глух гаечен ключ 3/4".

(фиг. 10)

Модели със заден предпазител (F)

4. Може да се наложи да пробиете отвори в задния предпазител, в които да се разположат крепежните елементи за опорната скоба и разделителната плоча. Като използвате долните три отвора на горната монтажна скоба (B) като шаблон с нивото на монтажната тръба на модула за събиране в торба, пробийте три отвора от 5/16" в задния предпазител, ако няма такива, след което продължете с указанията за модели със заден предпазител (D), дадени по-долу.

Модели със заден предпазител (D)

4. Прикрепете модула на тръбата към машината при горната опора (B) и разделителната плоча (G) между задния предпазител и горната монтажна скоба (B) с три болта с шестостенна фланцова глава 5/16"-18 x 1 1/4".

(фиг. 11)

Модели със заден предпазител (E)

4. Прикрепете модула на тръбата към машината при горната опора (B) и три разделителни тръби (H) между задния предпазител с разделителна плоча (G) от вътрешната страна на задния предпазител с три болта с шестостенна фланцова глава 5/16"-18 x 1 1/2" и гайки.

(фиг. 12)

Монтиране на ремъците на модула за събиране в торба

5. Монтирайте монтажните ремъци (I/J), огънати навътре, върху външната страна на монтажната тръба с помощта на болтове на брава и гайки от 5/16"-18 x 2", използвайки глух гаечен ключ 1/2.
6. Закрепете предния край на монтажните ремъци към скобите на резервоара за гориво с болтове на брава и гайки от 5/16"-18 x 1".

(фиг. 13)

7. За да предотвратите контакт на опорните ремъци с кутията с EFM (електронно управление на горивото) на двигателя или други критични компоненти, поставете лентата от пенопласт (K) от вътрешната страна на ремъка след почистване на повърхността от грес или замърсявания, за да предотвратите контакт с критичния компонент с най-малка хлабина. (Местоположението на илюстрацията е приблизително. Може да е необходимо да бъде отдясно или отляво – в зависимост от производителя на двигателя.)
8. Затегнете всички крепежни елементи.

използвате гаечен ключ 9/16" и глух гаечен ключ от компресорното оборудване. Издърпайте пружинния щифт (B), за да откачите механизма от компресорното оборудване.

(фиг. 14)

2. Механизмът ще бъде прикачен отново към фланеца (C) на разтоварителния улей на платформата, намиращ се в задната й част. Прикрепете фиксатора към външната част на фланеца на платформата, използвайки горния отвор. Закрепете пружинния щифт в долния отвор.

(фиг. 15)

ЗАБЕЛЕЖКА: При някои по-стари модели платформи може да се наложи пробиване на горния отвор в платформата.

3. Закрепете с пружинния щифт фиксатора към платформата и го нагласете вертикално върху фланеца. Отбележете мястото на втория отвор и завъртете скобата встрани, за да не пречи. На отбелязаното място пробийте отвор с диаметър 7/16".

(фиг. 16)

4. Върнете фиксаторния механизъм на мястото му и закрепете фиксатора в горния отвор с болт, разделител и гайка.

(фиг. 17)

ЗАБЕЛЕЖКА: Фиксаторният механизъм може да остане на платформата, когато колекторната система на компресорното оборудване не се използва.

5. Плъзнете навън щифтовете на фиксатора и завъртете в посока към горния корпус.

(фиг. 18)

6. Поставете компресорното оборудване (D) върху платформата с монтажните процепи върху монтажните езичета на разтоварителния улей.
7. Завъртете обратно надолу щифта на фиксатора, внимавайки той да минава през предното монтажно езиче на разтоварителния улей на платформата.
8. Издърпайте пружинния щифт и завъртете долния заден фиксатор, докато щифтът мине през монтажната конзола на компресорното оборудване и фланеца на платформата.

(фиг. 19)

МОНТИРАНЕ НА ЗАДВИЖВАЩИЯ РЕМЪК

1. Инсталирайте задвижващия ремък около ролката на компресорното оборудване.
2. Завъртете държача на ремъка (A) на 1/8" от ролката на компресорното оборудване и затегнете с гаечен ключ 1/2".
3. Завъртете направляващата ролка (B) на компресорното оборудване към предната му част и поставете ремъка върху ролката на платформата. Вижте илюстрацията за правилно прекарване на ремъка.

ЗАБЕЛЕЖКА: Може да е необходимо да извадите щифтовете на фиксатора и да извъртите компресорното оборудване, за да се улесни монтирането на задвижващия ремък. Поставете отново щифтовете на фиксатора след монтирането на задвижващия ремък.

(фиг. 20)

4. Поставете капака на ремъка (C) на комплекта за задвижване върху ролките на платформата и монтирайте отново крепежните елементи на предпазния щит на платформата.

ЗАБЕЛЕЖКА: Ръкохватки се използват за устройствата в Северна Америка. Всички други устройства трябва да използват болтове.

(фиг. 21)

МОДУЛ НА КАПАКА

ЗАБЕЛЕЖКА: За да улесните монтирането, може да поискате помощ от друг човек за монтиране на модула на капака към косачката.

1. Повдигнете и завъртете капака, за да подравните скобите на капака (A) с опорните монтажни тръби (B).

(фиг. 22)

2. Плъзнете капака надолу върху опорните тръби, докато се закрепи.
3. Отворете горния капак на модула за събиране в торба и плъзнете адаптерния модул на гофрираната тръба на модула за събиране в торба от вътрешната страна на горната част на модула за събиране в торба през отвора.

(фиг. 23)

4. С помощта на тресчотка с гнездо 5/16" монтирайте дванадесетте винта с шестостенна глава 13/16" x 3/4" така, че да преминават през предната част на горната част на модула за събиране в торба в адаптера на гофрираната тръба посредством показаната схема на въртящия момент, като започнете от долния десен отвор и преминавате през всеки друг отвор, докато не се поставят всички винтове, след което затегнете до въртящ момент 1,69 – 2,25 Nm (15 – 20 in-lb.).

(фиг. 24)

5. Монтирайте предната страна на гофрирана тръба към компресорното оборудване. Ако маркучът е твърде дълъг, когато платформата е разположена в най-ниското положение за косене, маркучът може да се завърти в посока, обратна на часовниковата стрелка (лява резба), за да се намали провисването, и да се прибере от вътрешната страна на горната част на модула за събиране в торба.
6. Закрепете гофрираната тръба към модула на компресорното оборудване, като затегнете предоставената скоба на маркуча.

МОНТИРАНЕ НА КОНТЕЙНЕРИТЕ

1. Монтирайте контейнерите към опорната рамка, като ги припокривате при централната тръба.
2. Затворете капака и заключете дръжката на фиксатора над опорните тръби.

ЗАБЕЛЕЖКА: Единият контейнер винаги трябва да припокрива другия контейнер при централната тръба.

(фиг. 25)

МОНТИРАНЕ НА ПРОТИВОТЕЖЕСТИ

1. Монтирайте модула на монтажната конзола за противотежести (A) върху предната рамка между колелата успоредно на предната напречна скоба и избутайте колкото е възможно по-далеч от колелата, за да предотвратите възпрепятстване.
2. Закрепете U-образните болтове 1/2"-13 (B) под рамката, така че да минават нагоре през краищата на скобата. Затегнете U-образните болтове с предоставените гайки в отворите, посочени на изображението за указаното устройство, с глух гаечен ключ 3/4".

(фиг. 26)

3. Отстранете фиксатора (C) и шайбата (D) от лоста на фиксаторния механизъм (D) и плъзнете лоста извън скобата.

(фиг. 27)

4. Поставете предоставените противотежести (F) в монтажната конзола, като оставите десните странични отвори отворени, както се виждат, докато седите на уреда.

(фиг. 28)

5. Монтирайте отново лоста на фиксатора и го закрепете с шайбата и щифта на фиксатора.

РЕГУЛИРАНЕ НА ПАРКИРАЩАТА СПИРАЧКА

Преди да използвате тази колекторна система, трябва да регулирате паркиращата спирачка на 3,18 cm (1,25 инча) – позиция, в която ръчната спирачка е задействана.

1. Паркирайте косачката на равна повърхност.
2. Задействайте паркиращата спирачка.
3. С помощта на клещи задръжте кабела на спирачката (A) в позицията, показана на илюстрацията.

(фиг. 29)

3. С помощта на гаечен ключ 1/2" разхлабете фиксиращата гайка (B).
4. С помощта на гаечен ключ 1/2" завъртете контрагайката 5/16" (C) в подходящата посока, за да се получи правилното измерване от 3,18 cm (1,25 инча).
5. С помощта на гаечен ключ 1/2" затегнете фиксиращата гайка.
6. Повторете процедурата от другата страна.

ТЕХНИЧЕСКО ОБСЛУЖВАНЕ

ТРАНСПОРТИРАНЕ

ВНИМАНИЕ! Когато се придвижвате напред върху ремарке, контейнерът на колекторната система трябва да бъде абсолютно празен и всичките предоставени противотежести трябва да са монтирани. Ако косачката трябва да се натовари върху ремарке, но в контейнера все още има отпадъци, тя трябва да се качи върху ремаркето на заден ход, за да се предотврати преобръщане.

ВНИМАНИЕ! Не транспортирайте косачката със закрепени противотежести към монтажната конзола. Отстранете противотежестите, след като натоварите косачката на ремаркето. Закрепете тежестите отделно към ремаркето.

- Машината е тежка и може да причини сериозни наранявания от премазване. Бъдете много внимателни, когато се товари или разтоварва от превозно средство или ремарке.
- Използвайте одобрено ремарке за транспортиране на машината. Задействайте паркиращата спирачка, изключете подаването на гориво и завържете машината, използвайки одобрени устройства, като например ленти, вериги или ремъци.
- Проверете и спазвайте местните разпоредби за движение по пътищата, преди да транспортирате машината по какъвто и да било път.
- Натоварете машината върху камион или ремарке, като използвате достатъчно издръжливи рампи и се придвижвате бавно нагоре по тях. Не я повдигайте! Машината не е предназначена да се повдига ръчно.
- При товаренето или разтоварването на тази машина не превишавайте максимално препоръчителния работен ъгъл от 10°.

ГРИЖА ЗА МАРКУЧИТЕ

1. Проверявайте маркучите преди всяко използване. Ако маркучите са прекалено износени или имат разкъсвания или дупки, подменяйте ги незабавно.
2. За да удължите живота на маркучите, периодично ги завъртайте и обръщайте наобратно. Направете справка с графика за превантивно техническо обслужване в настоящото ръководство.
3. За да се намали износването, избягвайте огъването и рязкото извиване на маркучите.
4. Избягвайте влаченето на долния маркуч по стените на сгради или върху други твърди повърхности.

ПОЧИСТВАНЕ

Редовното почистване, измиване и смазване ще удължи срока на експлоатация на машината.

ЗАБЕЛЕЖКА: Внимавайте при използване на водоструйки, за да избегнете повреда на лепенките. ПРИ ПОЧИСТВАНЕ ВНИМАВАЙТЕ ВОДНОТО НАЛЯГАНЕ ДА НЕ НАДХВЪРЛЯ 1000 PSI

За най-добри резултати почиствайте редовно отвора. Отворът на колекторната система се намира в капака на колекторния контейнер.

1. Изключете двигателя.
2. Освободете двата фиксатора под задната част на капака. Отворете капака и почистете с четка замърсяванията от двете страни.
3. Затворете капака и сложете фиксаторите.

НЕ ИЗПОЛЗВАЙТЕ КОЛЕКТОРНАТА СИСТЕМА, АКО ОТВОРЪТ НЕ Е ФИКСИРАН НА МЯСТОТО СИ.

СЪХРАНЕНИЕ

Когато колекторната система ще бъде съхранявана за известно време, почистете я добре, премахнете всички замърсявания, трева, листа и др. Поправете повредените места по боята.

Съхранявайте го на чисто и сухо място. Препоръчително е съхраняването под покритие или на закрито.

График за техническо обслужване

№	ПРЕДИ ВСЯКА УПОТРЕБА	НА ВСЕКИ 5 ЧАСА	НА ВСЕКИ 25 ЧАСА	НА ВСЕКИ 50 ЧАСА
Проверете/почистете отвора на колекторната система	X	X		
Проверете/затегнете гайките и болтовете	X			
Проверете/затегнете маркучите	X			
Обърнете маркуча				X
Завъртете маркуча			X	
Почистете машината				X

Ръководство за отстраняване на неизправности

Проблем	Вероятна причина
Загуба на вакуум	Запушен маркуч или вход на капака
	Пълен контейнер
	Затапен отвор
Необичайни вибрации или звук	Твърд предмет, заседнал в устройството
	Разхлабени или липсващи болтове
Трудно затваряне на устройството	Нещо пречи на вратата да се затвори напълно
	Болтовете на пантата на капака са твърде затегнати

FELICITĂRI pentru achiziționarea unui nou sistem de colectare. Acesta a fost conceput, proiectat și fabricat pentru a oferi cea mai bună fiabilitate și cea mai bună performanță.

Furnizăm piese și lucrări de service prin intermediul distribuitorilor și distribuitorilor noștri autorizați; în consecință, toate solicitările de piese și lucrări de service trebuie adresate distribuitorilor dvs. locali. Filozofia noastră este să ne îmbunătățim continuu toate produsele. Dacă aspectul sau caracteristicile de funcționare ale produsului dvs. diferă de cele descrise în acest manual, contactați distribuitorul local pentru a obține informații actualizate și asistență. Pentru a asistență tehnică, vizitați site-ul web al mărcii.

Dacă întâmpinați orice probleme pe care nu le puteți remedia ușor, contactați cel mai apropiat centru/departament de service autorizat. Centrele dispun tehnicieni competenți, bine instruiți și de instrumentele adecvate pentru service și pentru reparații.

Vă rugăm să citiți și să păstrați acest manual. Instrucțiunile vă vor permite să asamblați și să întrețineți sistemul de colectare în mod corespunzător. Respectați întotdeauna REGULILE DE SIGURANȚĂ.

CUNOAȘTEȚI-VĂ SISTEMUL DE COLECTARE

CITIȚI ACEST MANUAL DE OPERARE ȘI REGULILE DE SIGURANȚĂ, ÎNAINTE DE A ASAMBLA SAU DE A OPERA SISTEMUL DE COLECTARE. Comparați imaginile cu conținutul cutiei, pentru a vă familiariza cu piesele, înainte de a începe asamblarea. Studiați temeinic instrucțiunile de operare și măsurile de protecție, pentru a asigura buna funcționare a sistemului dvs. de colectare și pentru a preveni rănirea dvs. și a altor persoane. Păstrați manualul pentru consultare pe viitor.

ATENȚIE! NU utilizați mașina de tuns gazonul cu sistemul de colectare instalat parțial.

- Dezactivați lamele și opriți motorul înainte de a părăsi scaunul mașinii de tuns gazonul pentru a goli containerele, a desfunda tubul de evacuare etc.
- Închideți capacul înainte de a porni.
- Dezactivați lamele mașinii de tuns gazonul când traversați căi de acces sau suprafețe cu pietriș și alte zone în care există pericol de proiectare de obiecte.
- NU încercați să aspirați cutii metalice sau alte proiectile potențial periculoase.

ATENȚIE! Înainte de a asambla sistemul de colectare pe mașina de tuns gazonul:

- Activați frâna de parcare.
- Deplasați levierele de control al mișcării în poziția NEUTRU.
- Rotiți cheia de contact la OFF și scoateți cheia.
- Asigurați-vă că lamele și toate piesele mobile s-au oprit complet.

ATENȚIE! Nu lăsați iarbă în recipientele colectorului. Goliți recipientele după fiecare utilizare și înainte de depozitare. Nerespectarea acestor instrucțiuni poate conduce la combustie spontană, care ar putea degenera într-un incendiu.

ATENȚIE! Componentele sistemului de colectare sunt supuse uzurii, deteriorării și avariilor, ceea ce poate expune componentele mobile sau poate permite proiectarea obiectelor. Verificați frecvent componentele și înlocuiți-le cu piesele recomandate de producător, dacă este necesar.

ATENȚIE! Utilizarea oricărei mașini de tuns gazonul poate conduce la proiectarea de corpuri străine în ochi, ceea ce poate cauza vătămări grave ale ochilor. Purtați ÎNTOTDEAUNA ochelari de protecție sau viziere înainte de a porni mașina de tuns gazonul sau în timpul tunderii ierbii. Se recomandă utilizarea ochelarilor de protecție standard sau, dacă purtați ochelari de vedere, a unei măști de protecție cu câmp vizual larg.

AVERTISMENT! ACEASTĂ MAȘINĂ DE TĂIAT POATE AMPUTA MÂINILE ȘI PICIOARELE ȘI POATE PROIECTA OBIECTE. NERESPECTAREA URMĂTOARELOR INSTRUCȚIUNI REFERITOARE LA SIGURANȚĂ POATE CAUZA RĂNIRI GRAVE SAU CHIAR MOARTEA.

SIGURANȚĂ

Utilizare generală

- NU utilizați mașina de tuns gazonul cu sistemul de colectare decât dacă sunt instalate greutățile frontale. Citiți, înțelegeți și respectați toate instrucțiunile din manual și de pe mașină înainte de a începe.
- Curățați mașina de iarbă, frunze sau de alte resturi care se acumulează, care ar putea atinge eșapamentul/motorul fierbinte și ar putea lua foc. • Aveți grijă ca puntea mașinii de tuns gazonul să nu treacă prin frunze sau alte resturi care se pot acumula.
- Opriți motorul înainte de a scoate sistemul de colectare sau de a desfunda panta de descărcare.
- Nu utilizați mașina de tuns gazonul fără a avea montate în întregime sistemul de colectare sau apărătoarea. Acordați atenție direcției de evacuare a mașinii de tuns gazonul și nu o direcționați către persoane.
- Curățați zona de obiecte precum bolovani, pietre, jucării, sârme etc., care ar putea fi preluate și apoi aruncate de lame.
- Permiteți utilizarea mașinii numai de către adulți responsabili, care cunosc foarte bine instrucțiunile.
- Proprietarul și operatorul acestui echipament pot preveni accidentele și sunt responsabili pentru accidentele sau pentru vătămările suferite de ei înșiși, de alte persoane și/sau pentru daunele materiale.
- Asigurați-vă că în zonă nu se află alte persoane sau animale de companie înainte de a începe lucrul. Opriți mașina dacă cineva pătrunde în zona de lucru.
- Nu transportați pasageri sau copii, chiar dacă lamele sunt oprite.
- Nu tundeți iarba deplasându-vă în marșarier decât dacă este neapărat necesar. Uitați-vă întotdeauna în jos și în spate, înainte de a da înapoi și în timp ce dați înapoi.
- Încetiniți înainte de a efectua un viraj.
- Nu lăsați mașina nesupravegheată când motorul este în funcțiune. Opriți întotdeauna lamele, cuplați frâna de parcare, opriți motorul și scoateți cheia înainte de a părăsi mașina.
- Opriți lamele când nu sunt folosite pentru tuns.
- Tundeți gazonul numai în timpul zilei sau dacă dispuneți de iluminare artificială suficientă.
- Nu utilizați mașina dacă sunteți sub influența alcoolului sau a medicamentelor.
- Aveți grijă la trafic atunci când lucrați în apropierea unui drum sau atunci când îl traversați.
- Aveți foarte mare grijă atunci când încărcați mașina într-o remorcă sau într-un camion sau când o descărcați din acestea.
- Statisticile indică faptul că persoanele cu vârsta de peste 60 de ani sunt implicate într-un procent mai mare de cazuri de răniri legate de mașinile de tuns gazonul. Acești operatori trebuie să-și evalueze capacitatea de a utiliza mașina de tuns gazonul în siguranță, astfel încât să se protejeze pe sine însuși și pe ceilalți de răniri grave.
- Curățați scurgerile de ulei sau de combustibil înainte de a utiliza mașina sau de a o depozita.
- Lăsați mașina să se răcească înainte de a o depozita.

Utilizarea pe pante

⚠ AVERTISMENT! Unghiul de operare maxim permis pentru mașina de tuns gazonul cu sistem de colectare este de 10°.

Pantele sunt un factor de risc important, care poate duce la pierderea controlului și la accidente produse prin răsturnare, care pot cauza vătămări grave sau chiar decesul. Utilizarea pe pante cu orice înclinație necesită atenție specială. Dacă nu puteți da înapoi pe pantă sau dacă nu vă simțiți în stare, nu tăiați iarba pe pante.

INDICAȚII

- Tăiați iarba deplasându-vă pe pantă în sus și în jos (max. 10°), nu transversal.
- Îndepărtați obstacolele precum pietre, crengi etc.
- Acordați atenție la gropi, șanțuri, denivelări. Mașina se poate răsturna dacă terenul este denivelat. În iarba înaltă se pot ascunde obstacole.
- Utilizați viteză redusă. Alegeți o viteză mică de deplasare, astfel încât să nu trebuiască să vă opriți în timp ce vă aflați pe pantă.
- Aveți foarte mare grijă când utilizați sisteme de colectare sau alte accesorii. Acestea pot afecta stabilitatea mașinii.
- Aveți grijă ca deplasarea pe pante să fie lentă și treptată. Nu schimbați brusc viteza sau direcția.
- Evitați pornirea sau oprirea pe pantă. Dacă pneurile pierd aderență, decuplați lamele și deplasați-vă coborând pe pantă în linie dreaptă.

CONTRAINDICAȚII

- Nu efectuați viraje pe pante decât dacă este necesar, dar și atunci, dacă este posibil, virați încet și treptat, deplasându-vă la vale.
- Nu tundeți iarba lângă prăpăstii, șanțuri sau taluzuri. Mașina s-ar putea răsturna brusc dacă o roată ajunge deasupra marginii unei stânci sau a unui șanț, sau dacă marginea se surpă.
- Nu tăiați iarba când este udă. Tracțiunea redusă poate provoca derapajul.
- Nu încercați să stabilizați mașina punând piciorul pe sol.

Service

- Componentele sistemului de colectare sunt supuse uzurii, deteriorării și avariilor, ceea ce poate expune componentele mobile sau poate permite proiectarea obiectelor. Verificați frecvent componentele și înlocuiți-le cu piesele recomandate de producător, dacă este necesar.
- Utilizarea oricărei mașini de tuns gazonul poate conduce la proiectarea de corpuri străine în ochi, ceea ce poate cauza vătămări grave ale ochilor.
- Purtați întotdeauna ochelari de protecție sau vizieră când utilizați mașina de tuns gazonul sau când efectuați reglări sau reparații. Se recomandă o mască de protecție cu câmp vizual larg, dacă purtați ochelari de vedere sau ochelari de protecție standard.
- Mențineți piulițele și bolțurile strânse, mai ales bolțurile de fixare a lamelor și păstrați echipamentele în stare bună.
- Nu umblați niciodată la dispozitivele de siguranță. Verificați regulat funcționarea corespunzătoare.
- Aveți grijă ca mașina să nu aibă depuneri de iarbă, frunze sau alte resturi.
- Curățați scurgerile de ulei sau combustibil.
- Lăsați mașina să se răcească înainte de a o depozita.
- Opriți și inspectați echipamentul dacă loviți un obiect. Dacă este necesar, efectuați reparații înainte de a porni din nou echipamentul.
- Nu efectuați niciodată reglări sau reparații în timp ce motorul este pornit.
- Lamele mașinii de tuns gazonul sunt ascuțite și vă pot tăia. Înfășurați cuțitul/cuțitele într-un material protector sau purtați mănuși și aveți foarte mare grijă când efectuați lucrări de service.
- Verificați frecvent funcționarea frânei. Reglați și efectuați operațiunile de service conform Manualului operatorului.

Remorcare

- Remorcați numai cu mașinile care dispun de cârlig conceput pentru remorcare. Nu cuplați echipamentul remorcat în altă parte decât în punctul de remorcare.

Sfaturi pentru o mai bună colectare în saci

- Urmați instrucțiunile de operare a mașinii de tuns gazonul din manualul operatorului.
- Când folosiți sistemul de colectare pe un gazon pe care nu a fost utilizat anterior echipament de colectare ierbii și frunzelor în saci, sunt preluate reziduurile și resturile care s-au acumulat pe perioade îndelungate de timp. Cantitatea colectată și timpul total de operare pot fi mai mari decât în cazul utilizării regulate a sistemului de colectare.
- Cel mai bun moment pentru tunderea gazonului este în primele ore ale după-amiezii. Atunci iarba este uscată, iar zona nou cosită nu va fi expusă la lumina directă a soarelui.
- Folosiți întotdeauna accelerația la turație maximă când colectați în saci.
- Selectați o viteză la sol suficient de joasă pentru a oferi performanțe de tăiere bune ale mașinii de tuns gazonul, calitate bună a tăierii și performanță bună de colectare în saci.

NOTĂ: Poate fi necesar să suprapuneți lățimea de tăiere pentru a se potrivi condițiilor dvs.

- Partea de dedesubt a punții trebuie curățată frecvent, pentru a preveni acumularea de iarbă.
- Anumite tipuri de iarbă și stări ale ierbii pot necesita repetarea operațiunii de colectare în saci pentru a colecta în întregime resturile. La a doua tăiere, tundeți gazonul transversal sau perpendicular față de prima direcție de tăiere.
- Pentru colectarea în saci a unor cantități foarte mari, reduceți lățimea de tăiere și tundeți iarba lent.
- Schimbați direcția de tăiere de la o săptămână la alta. Tundeți de la nord la sud într-o săptămână, apoi schimbați de la est la vest în următoarea săptămână. Aceasta va împiedica gazonul să se culce pe sol și să devină neuniform.
- Dacă iarba este extrem de înaltă, aceasta trebuie tunsă de două ori. Prima tăiere trebuie să se efectueze la cea mai înaltă setare, a doua tăiere la înălțimea dorită.
- Evitați să tăiați iarbă umedă sau dimineața, când roua este încă grea. Resturile de iarbă colectate în aceste condiții tind să fie lipicioase și să se lipească pe pereții traseului de scurgere, cauzând înfundare.
- Utilizați partea stângă a mașinii de tuns gazonul pentru tundere.
- Sacii de gunoi din plastic (3.0 mil, 30 de galoane) pot fi introduși în recipientele sistemului de colectare posterior, pentru a facilita aruncarea resturilor. Pentru a scoate sacii de gunoi din plastic după ce s-au umplut:

  a. Decupla i lamele, pune i maneta/manetele de control al deplasării în poziție neutră, cuplați frâna de parcare, opriți motorul și demontați unitatea. Pe modelele tractor, ridicați scaunul spre față.

  b. Deblocați și ridicați capacul.

  c. Scoateți câte un recipient pe rând, prinzându-l de mânere și trăgându-l spre spate, îndepărtându-l de pe șinele tubului.

  d. Cu recipientul așezat pe sol, închideți și asigurați partea de sus a sacului de plastic pentru gazon.

  e. Înclinați recipientul într-o parte și trageți sacul din recipient.

  f. Puneți un nou sac de plastic pentru gazon, cu marginile sacului trecute peste marginea superioară a recipientelor.

  g. Repetați operațiunea pentru celelalte recipiente.

  h. Montați la loc recipientele, asigurându-vă că recipientul din partea dreaptă se suprapune pe recipientul din stânga în dreptul suporturilor centrale.

  i. Închideți capacul și blocați mecanismele de închidere peste tuburile de susținere centrale.

- Dacă sistemul de colectare nu reușește să preia iarba sau frunzele tăiate, acest lucru indică înfundarea sistemului sau faptul că recipientele sistemului de colectare de iarbă sunt pline. În general, acest lucru este indicat de încetarea deplasării ierbii prin tubul transparent, modificarea sunetului produs de lame sau decompresia sacilor din material textil.

a. Decuplați lamele, puneți manetele de control al deplasării în poziție neutră, cuplați frâna de parcare, opriți motorul și demontați unitatea.

- Deblocați și ridicați capacul.
- Glisați în exterior recipientele și aruncați iarba tăiată.
- Înlocuiți recipientele, închideți capacul și blocați-l.

b. Deblocați pantele de descărcare și verificați să nu fie înfundate.

- Îndepărtați toate resturile din panta de descărcare.
- Montați la loc și blocați pantele de descărcare.

NOTĂ: Pentru a preveni înfundarea pantelor de descărcare, verificați/goliți sacii înainte de a se umple peste măsură. Experiența vă va învăța momentul oportun pentru golirea sacilor.

Recomandări generale

Respectați întotdeauna regulile de siguranță când efectuați orice lucrări de întreținere.

- Înainte de fiecare utilizare, verificați dacă există piese de fixare slăbite.
- Curățați temeinic unitatea după fiecare utilizare.

Îngrijirea lamelor

- Pentru cele mai bune rezultate, lamele mașinii de tuns gazonul trebuie să fie menținute ascuțite. Înlocuiți lamele îndoite sau deteriorate.
- Consultați instrucțiunile din manualul operatorului mașinii de tuns gazonul.

Depozitarea

Când sistemul de colectare urmează să fie depozitat pe o perioadă mai lungă de timp, curățați-l temeinic, îndepărtați toată murdăria, iarba, frunzele etc. Depozitați-l într-un loc curat și uscat.

ASAMBLAREA

NOTĂ: Kitul de antrenare nu este inclus în sistemul de colectare, iar componentele acestuia trebuie instalate la sistemul de colectare conform indicațiilor de mai jos.

Unelte necesare

- Mecanism cu clichet cu cursă de 3/8”, extensie de 6”
- Chei tubulare de 3/8", 7/16", 1/2", 9/16", 3/4", 15/16" și 1-1/8"
- Chei fixe de 7/16",1/2", 9/16", 3/4"

(combinația dintre mecanismele cu clichet și cheile fixe poate facilita instalarea).

- Cheie dinamometrică de 1,69-2,25 Nm (15-20 in-lb.)
- Cheie dinamometrică de 20-203 Nm (15-150 ft-lb.)
- Mașină de găurit cu burghiu de 5/16 și 7/16"
- Patent

NOTĂ: Când în acest manual se menționează dreapta (DR) și stânga (ST), acestea se referă la cazul în care sunteți așezat în mașina de tuns gazonul, în locul operatorului.

Conținutul recipientului

- Ansamblu tub ondulat
- Recipiente pentru saci
- Deflectoare
- Suport colector
- Ansamblu capac
- Saci cu piese
- Ansamblu suflantă
- Roată de transmisie
- Scut curea
- Consolă de montare a greutății
- Greutăți
- Curea

INSTALAREA DEFLECTOARELOR DE SUFLARE

NOTĂ: Sistemul de colectare include deflectoare opționale pentru punte, proiectate pentru a contribui la prevenirea evacuării de aer când colectați în condiții de tăiere în mediu extrem de uscat. În cazul în care condițiile de tăiere nu sunt extrem de uscate, este posibil ca deflectoarele să nu fie necesare.

(Fig. 2)

NOTĂ: Lăsați toate piesele slăbite până când vi se specifică să le strângeți.

1. Demontați piesele de pe deflectorul central al punții.
2. Așezați deflectorul stânga din kit între marginea punții (A) și muchia frontală a punții.
3. Fixați deflectorul stânga (B) și deflectorul central (C) pe marginea punții cu patru șuruburi de 1/4-20 x 1” și piulițe de fixare furnizate în kit, utilizând o cheie fixă de 7/16".
4. Cu o cheie fixă de 1/2”, instalați deflectorul dreapta (D) pe partea cu lama a marginii punții și fixa-l cu două șuruburi de 5/16-18 x 1” și cu piulițele de fixare din kit.
5. Strângeți bine toate piesele.

INSTALAREA ROȚII DE TRANSMISIE

(Componente incluse în kitul de antrenare)

1. Cu ajutorul a două chei fixe de 9/16”, demontați piesele și panta de descărcare de pe punte.

(Fig. 3)

2. Coborâți puntea în cea mai joasă poziție de tăiere.
3. Scoateți butonul rotativ sau șurubul cu o cheie fixă de 1/2" de pe capacul roții de transmisie din partea dreaptă (partea de descărcare) și scoateți scutul de pe punte. Eliberați tensiunea din cureaua punții și scoateți-o din centrul roții de transmisie a punții.

NOTĂ: Țineți deoparte capacul roții de transmisie pentru momentul în care este îndepărtat sistemul de colectare.

(Consultați Manualul de operare dacă este necesar)

1. (Numai pentru punțile comerciale de 152 cm (60 in)) Scoateți cele patru șuruburi care fixează pe punte consola capacului roții de transmisie din dreapta (A) utilizând o cheie fixă de 1/2". Înlocuiți consola cu noua consolă din kit, adăugând cele trei piulițe cu clemă pe lateralele consolei și strângeți șuruburile consolei la 20-27 Nm (15-20 ft-lbs.).
1. (Numai pentru punțile comerciale de 137 cm (54 in)) Adăugați piulițele cu clemă pe partea frontală a consolei capacului roții de transmisie.

(Fig. 4 și 5)

2. Scoateți piulița (B) prinzând roata de transmisie pe arborele din dreapta al punții, utilizând o cheie tubulară de 1 1/8".

(Fig. 5)

3. Montați pe arborele punții roata de transmisie (C) inclusă în kitul de antrenare pentru sistemul de colectare.

(Fig. 6)

4. Montați la loc piulița pe arbore utilizând o cheie tubulară de 1 1/8” și strângeți la 190-203 Nm (140-150 ft-lbs.).
5. Montați la loc cureaua punții.

NOTĂ: Utilizați o roată de transmisie MAI MARE (de aproximativ 11,4 cm (4 1/2”) pentru o punte de 152 cm (60 in).

Utilizați o roată de transmisie MAI MICĂ (de aproximativ 10,8 cm (4 1/4") pentru o punte de 137 cm (54 in).

MONTAREA LAMELOR

ATENȚIE! Lamele sunt ascuțite. Protejați-vă mâinile cu mănuși și/sau înfășurați lamele cu o cârpă groasă când le manevrați.

1. Demontați lamele inițiale de pe punte cu o bară de zdrobitor și o cheie tubulară de 15/16”. Păstrați șuruburile lamelor pentru reutilizare.
2. Montați lamele din kit utilizând șuruburile de lamă existente și strângeți la 122-136 Nm (90-100 ft-lbs.).
3. Rotiți lamele cu mâna și verificați toate deflectoarele pentru a depista dacă există joc.

ATENȚIE! Utilizați numai un cuțit de schimb aprobat de către producătorul mașinii pentru tuns gazonul. Utilizarea unui cuțit neaprobat de către producătorul mașinii pentru tuns gazonul este periculoasă, poate cauza avarierea mașinii și constituie un motiv de anulare a garanției.

ÎNDREPTAREA PUNȚII MAȘINII DE TUNS GAZONUL

Pentru cele mai bune performanțe ale mașinii de tuns gazonul, asigurați-vă că puntea este dreaptă. Pentru instrucțiuni, consultați manualul operatorului aferent mașinii de tuns gazonul.

INSTALAREA SUPORTULUI CÂRLIGULUI

AVERTISMENT! Procedați cu mare grijă când tractați. Nu permiteți niciodată copiilor sau altor persoane să stea în echipamentul tractat sau pe acesta. Efectuați viraje largi, pentru a evita ca mașina să vină peste capul tractor. Deplasați-vă încet și permiteți o distanță mai mare de oprire.

Nu tractați în pante. Greutatea echipamentului tractat poate provoca pierderea aderenței și a controlului asupra vehiculului.

Respectați recomandarea producătorului privind limitele de greutate pentru echipamentele tractate. Nu tractați lângă șanțuri, canale și alte zone periculoase.

1. Utilizând o cheie fixă de 3/8", scoateți apărătorile (dacă există) de pe partea posterioară a unității. Scoateți de pe apărătoarea posterioară a motorului cele două șuruburi cu cap hexagonal de 5/16"-18 x 4” și piulițele utilizând o cheie fixă 1/2” și o cheie cu clichet cu cap de 1/2” și extensie de 6”.

NOTĂ: Procedați cu grijă, pentru a preveni căderea plăcii de glisare când scoateți piesele de pe apărătoarea motorului, care este folosită și pentru a menține în poziție placa de glisare.

2. Utilizând șuruburile cu cap hexagonal de 5/16"-18 x 4.5” și piulițele furnizate, montați consola plăcii pentru cârlig (A) și piesele de fixare, fără a le strânge, înainte de placa de glisare, între placa pentru cârlig și partea frontală a piulițelor cu flanșă.

(Fig. 7)

3. Strângeți toate piesele de fixare și montați la loc apărătorile, dacă au fost demontate.

INSTALAREA SUPORTULUI COLECTORULUI

1. Identificați tubul suportului (A), suportul inferior pentru cârlig (C) și suportul superior (B) din kit. Introduceți șurubul cu cap hexagonal de 1/2"-13 x 1” și flanșă prin consola inferioară de montare a cârligului (C).

(Fig. 8)

2. Fixați suportul superior și suportul inferior pe tubul de susținere cu cele patru șuruburi de 5/16"-16 x 2" și piulițele furnizate, utilizând o cheie fixă de 1/2". Asigurați-vă că brațul cotit al tubului este pe partea dreaptă, cu suporturile de cârlig instalate în partea frontală a unității.

(Fig. 9)

3. Montați ansamblul tubului colectorului pe placa pentru cârlig fixată pe unitate și instalați, fără să strângeți, piulița de 1/2” pe șurubul hexagonal de 1/2"-13 x 1” poziționat prin consola inferioară de montare a cârligului (C), utilizând o cheie fixă de 3/4” și o cheie tubulară de 3/4”.

(Fig. 10)

Modele cu apărătoare spate (F)

4. Poate fi necesar să faceți găuri în apărătoarea spate în care să introduceți piesele de fixare pentru consola de susținere și placa de distanțare. Utilizând cele trei găuri inferioare din suportul de montare superior (B) ca model, cu nivelul tubului de susținere a colectorului, faceți trei găuri de 5/16” în apărătoarea spate dacă nu există găuri deja, apoi continuați cu instrucțiunile de mai jos pentru modelele cu apărătoare spate (D).

Modele cu apărătoare spate (D)

4. Fixați ansamblul tubului pe suportul superior (B) al mașinii și pe placa de distanțare (G) între apărătoarea spate și consola de montare superioară (B) cu trei șuruburi de 5/16" -18 x 1 1/4” cu cap hexagonal și flanșă.

(Fig. 11)

Modele cu apărătoare spate (E)

4. Fixați ansamblul tubului pe suportul superior (B) al mașinii și trei tuburi de distanțare (H) între apărătoarea spate și placa de distanțare (G) pe partea interioară a apărătorii spate cu trei șuruburi de 5/16" -18 x 1 1/2” cu cap hexagonal și flanșă și cu piulițe.

(Fig. 12)

Instalarea chingilor colectorului

5. Instalați chingile de montare (I/J) cu curburile spre interior, pe partea exterioară a tubului de montare, utilizând șuruburile de 5/16"-18 x 2" și piulițele furnizate, cu ajutorul unei chei tubulare de 1/2.
6. Fixați capătul frontal al chingilor de montare pe consolele rezervorului de combustibil utilizând șuruburile de 5/16"-18 x 1" și piulițele furnizate.

(Fig. 13)

7. Pentru a evita contactul chingilor de susținere cu cutia EFM (gestionarea electronică a combustibilului) de pe motor sau cu alte componente critice, puneți banda din spumă (K) pe interiorul chingii, după ce ați curățat grăsimea și reziduurile de pe suprafață, pentru a preveni contactul, asigurând un spațiu minim față de componentele critice. (Localizarea din ilustrație este aproximativă. Poate fi necesar pe dreapta sau pe stânga, în funcție de producătorul motorului.)
8. Strângeți bine toate piesele.

MONTAREA ANSAMBLULUI SUFLANTEI

1. Identificați ansamblul mecanismului de blocare inferior posterior (A) fixat pe consola de montare și scoateți-l de pe ansamblul suflantei, utilizând o cheie fixă și o cheie tubulară de 9/16”. Trageți știftul cu arc (B), pentru a elibera ansamblul de pe suflantă.

(Fig. 14)

2. Ansamblul va fi reatașat pe flanșa pantei de descărcare a punții (C), în spatele punții. Atașați dispozitivul de blocare pe partea exterioară a flanșei punții, cu ajutorul orificiului superior. Fixați știftul cu arc în orificiul inferior.

(Fig. 15)

NOTĂ: Pentru punțile de model mai vechi, orificiul superior trebuie găurit în punte.

3. Fixați dispozitivul de blocare la punte cu știftul cu arc și reglați dispozitivul de blocare vertical pe flanșă. Reperați locația celui de-al doilea orificiu și rotiți consola, pentru a o înlătura din drum. Realizați un orificiu de 7/16” în locul reperului.

(Fig. 16)

4. Puneți ansamblul dispozitivului de blocare în poziție și atașați dispozitivul de blocare la orificiul superior cu bolțul, distanțierul și piulița.

(Fig. 17)

NOTĂ: Ansamblul dispozitivului de blocare poate rămâne pe punte când sistemul de colectare cu suflantă nu este utilizat.

5. Glisați bolțurile de blocare în afară și rotiți-le în sus, spre carcasa superioară.

(Fig. 18)

6. Puneți suflanta (D) pe punte cu fantele de montare peste urechile de montare ale pantei de descărcare.

7. Rotiți știftul de blocare înapoi, asigurându-vă că trece prin urechea de montare a pantei de descărcare față a punții.
8. Trageți știftul cu arc și rotiți dispozitivul de blocare spate inferior, până când știftul încape prin consola de fixare a suflantei și flanșa punții.

(Fig. 19)

MONTAREA CURELEI DE TRANSMISIE

1. Instalați cureaua de transmisie în jurul roții de transmisie, pe suflantă.
2. Rotiți apărătoarea curelei la 1/8” din roata de transmisie a suflantei și strângeți cu o cheie fixă de 1/2".
3. Rotiți rola de ghidare a suflantei (B) spre partea din față a suflantei și așezați cureaua peste roata de transmisie a punții. Consultați imaginea pentru traseul corect al curelei.

NOTĂ: Poate fi necesar să demontați bolțurile de blocare și să pivotați suflanta, pentru a ajuta la instalarea curelei de transmisie. Montați la loc bolțurile de blocare după instalarea curelei.

(Fig. 20)

4. Poziționați capacul curelei de punte din kitul de antrenare (C) peste roțile de transmisie ale punții și montați la loc piesele apărătorii punții.

NOTĂ: Butoanele rotative sunt pentru unitățile din America de Nord. Toate celelalte unități trebuie să utilizeze șuruburi.

(Fig. 21)

ANSAMBLU CAPAC

NOTĂ: Pentru a facilita asamblarea, este recomandat să solicitați ajutorul altei persoane pentru montarea ansamblului capacului pe mașina de tuns gazonul.

1. Ridicați și rotiți capacul pentru a alinia consolele capacului (A) cu tuburile de susținere a ansamblului (B).

(Fig. 22)

2. Glisați capacul în jos pe tuburile de susținere până se fixează.
3. Deschideți capacul superior al colectorului și glisați ansamblul adaptorului tubului ondulat al colectorului din interiorul părții superioare a colectorului prin deschidere.

(Fig. 23)

4. Utilizând o cheie cu clichet cu cap de 5/16”, fixați cele 12 șuruburi de 13/16" x 3/4" cu cap hexagonal prin partea frontală a părții de sus a colectorului în adaptorul tubului ondulat utilizând secvența de cuplu indicată, pornind de la gaura din dreapta jos și alternând din două în două găuri, până când înfiletați toate șuruburile, apoi strângeți la 1,69-2,25 Nm (15-20 in-lb.).

(Fig. 24)

5. Montați partea frontală a tubului ondulat pe suflantă. Dacă furtunul este prea lung când puntea este amplasată în cea mai joasă poziție de tăiere, el poate fi rotit în sens antiorar (filet pe stânga) pentru a reduce jocul și poate fi tăiat din interiorul părții superioare a colectorului.
6. Fixați tubul ondulat pe ansamblul suflantei strângând colierul de furtun furnizat.

INSTALAREA RECIPIENTELOR

1. Instalați recipientele pe cadrul de susținere, suprapunându-le în dreptul tubului central.
2. Închideți capacul și blocați mânerul cu zăvor peste tuburile de susținere.

NOTĂ: Un recipient trebuie să se suprapună întotdeauna peste celălalt în dreptul tubului central.

(Fig. 25)

INSTALAREA CONTRAGREUTĂȚILOR

1. Instalați ansamblul consolei de montare a contragreutăților (A) pe cadrul frontal între rotile, paralel cu traversa frontală și împins cât mai departe posibil de rotile, pentru a preveni contactul.
2. Fixați șuruburile în U de 1/2"-13 (B) sub cadru și în sus, prin capetele consolei. Strângeți cu o cheie tubulară de 3/4” șuruburile în U cu piulițele furnizate în găurile indicate în imagine pentru unitatea dvs. specifică.

(Fig. 26)

3. Scoateți opritorul (C) și șaiba (D) de pe tija de blocare a ansamblului (E) și glisați tija de pe consolă.

(Fig. 27)

4. Poziționați contragreutățile furnizate (F) în consola de montare, lăsând deschise fantele de pe partea dreaptă, așa cum se văd stând pe unitate.

(Fig. 28)

5. Montați la loc tija de blocare și fixați-o cu șaiba și pivotul de fixare.

REGLAREA FRÂNEI DE PARCARE

Înainte de a utiliza acest sistem de colectare, frâna de parcare trebuie reglată la 3,18 cm (1,25 in) când frâna de parcare este în poziția de pornire.

1. Parcați mașina de tuns gazonul pe o suprafață plană.
2. Cuplați frâna de parcare.
3. Utilizând un patent, țineți în cablul frânei (A) în poziția indicată în imagine.

(Fig. 29)

3. Slăbiți piulița de blocare (B) utilizând o cheie fixă de 1/2".
4. Utilizând o cheie fixă de 1/2", rotiți piulița de fixare de 5/16” (C) în direcția potrivită pentru a obține valoarea corectă de 3,18 cm (1,25 in).
5. Strângeți piulița de blocare utilizând o cheie fixă de 1/2".
6. Repetați pe cealaltă parte.

TRANSPORT

ATENȚIE! Recipientul sistemului de colectare trebuie să fie golit complet și toate contragreutățile furnizate trebuie să fie instalate când se înaintează pe o remorcă. Dacă mașina de tuns gazonul trebuie încărcată pe o remorcă și există resturi în recipient, mașina de tuns gazonul trebuie mutată în spate pe remorcă pentru a evita răsturnarea.

ATENȚIE! Nu transportați mașina de tuns gazonul cu contragreutăți atașate de consola de fixare. Scoateți contragreutățile după ce mașina de tuns gazonul a fost încărcată în remorcă. Fixați greutățile pe remorcă separat.

- Mașina este grea și poate cauza vătămări corporale grave prin strivire. Fiți mai prudenți când este încărcată pe un vehicul sau pe o remorcă sau descărcată din acestea.
- Utilizați o remorcă aprobată pentru transportarea mașinii. Activați frâna de parcare, opriți alimentarea cu combustibil și fixați mașina cu dispozitivele de fixare aprobate, cum ar fi benzi, lanțuri sau chingi.
- Verificați și respectați regulile rutiere locale, înainte de a transporta mașina pe drumuri.
- Încărcați unitatea în camion sau în remorcă, folosind rampe suficient de rezistente și viteză redusă. Nu ridicați! Mașina nu este concepută să fie ridicată manual.
- Când încărcați sau descărcați mașina, nu depășiți unghiul maxim de utilizare recomandat de 10°.

ÎNGRIJIREA FURTUNURILOR

1. Inspectați furtunurile înainte de fiecare utilizare. Dacă furtunurile prezintă semne de uzură, rupere sau găurire excesivă, înlocuiți-le imediat.
2. Pentru a prelungi durata de viață a furtunului, rotiți periodic furtunul în jurul axei sale. Consultați programul de întreținere preventivă din acest manual.
3. Pentru a reduce uzura, evitați răsucirile bruște ale furtunurilor.
4. Evitați târârea furtunului inferior de-a lungul marginilor clădirilor sau ale altor suprafețe dure.

CURĂȚAREA

Curățarea, spălarea și lubrifierea regulate vor prelungi durata de viață a mașinii.

NOTĂ: Utilizați cu atenție șaibele electrice, pentru a evita deteriorarea autocolantelor. NU DEPĂȘIȚI O PRESIUNE A APEI DE 1000 PSI PENTRU CURĂȚARE

Pentru rezultate optime, curățați frecvent fanta de aerisire. Fanta de aerisire a sistemului de colectare este amplasată în interiorul capotei/capacului recipientului de depozitare.

1. Opriți motorul.
2. Eliberați cele două dispozitive de blocare de sub partea din spate a capotei. Deschideți capota și periați reziduurile de pe ambele părți.
3. Închideți capota și blocați.

NU FOLOSIȚI SISTEMUL DE COLECTARE FĂRĂ CA FANTA DE AERISIRE SĂ FIE BINE FIXATĂ.

DEPOZITAREA

Când sistemul de colectare urmează să fie depozitat pe o perioadă mai lungă de timp, curățați-l foarte bine, îndepărtați toată murdăria, iarba, frunzele etc. Acoperiți toate zgârieturile cu vopsea de retușare.
Depozitați-l într-un loc curat și uscat. Se recomandă să fie depozitat acoperit sau într-un spațiu interior.

Program de întreținere

CRT	ÎNAINTE DE FIECARE UTILIZARE	LA FIECARE 5 ORE	LA FIECARE 25 DE ORE	LA FIECARE 50 DE ORE
Inspectați/curățați fanta de aerisire a sistemului de colectare	X	X		
Verificați/strângeți toate șuruburile și piulițele	X			
Verificați/strângeți furtunurile	X			
Rotiți furtunul în jurul axei sale				X
Rotiți furtunul			X	
Curățați mașina				X

Ghid de depanare

Problemă	Cauză posibilă
Pierdere putere de aspirare	Admisie furtun sau capotă înfundată
	Recipient plin
	Fantă de aerisire înfundată
Vibrații sau zgomote neobișnuite	Obiect solid blocat în unitate
	Bolțuri slăbite sau lipsă
Unitate dificil de închis	Obstrucții care împiedică închiderea completă a ușii
	Bolțurile balamalei capotei sunt prea strânse

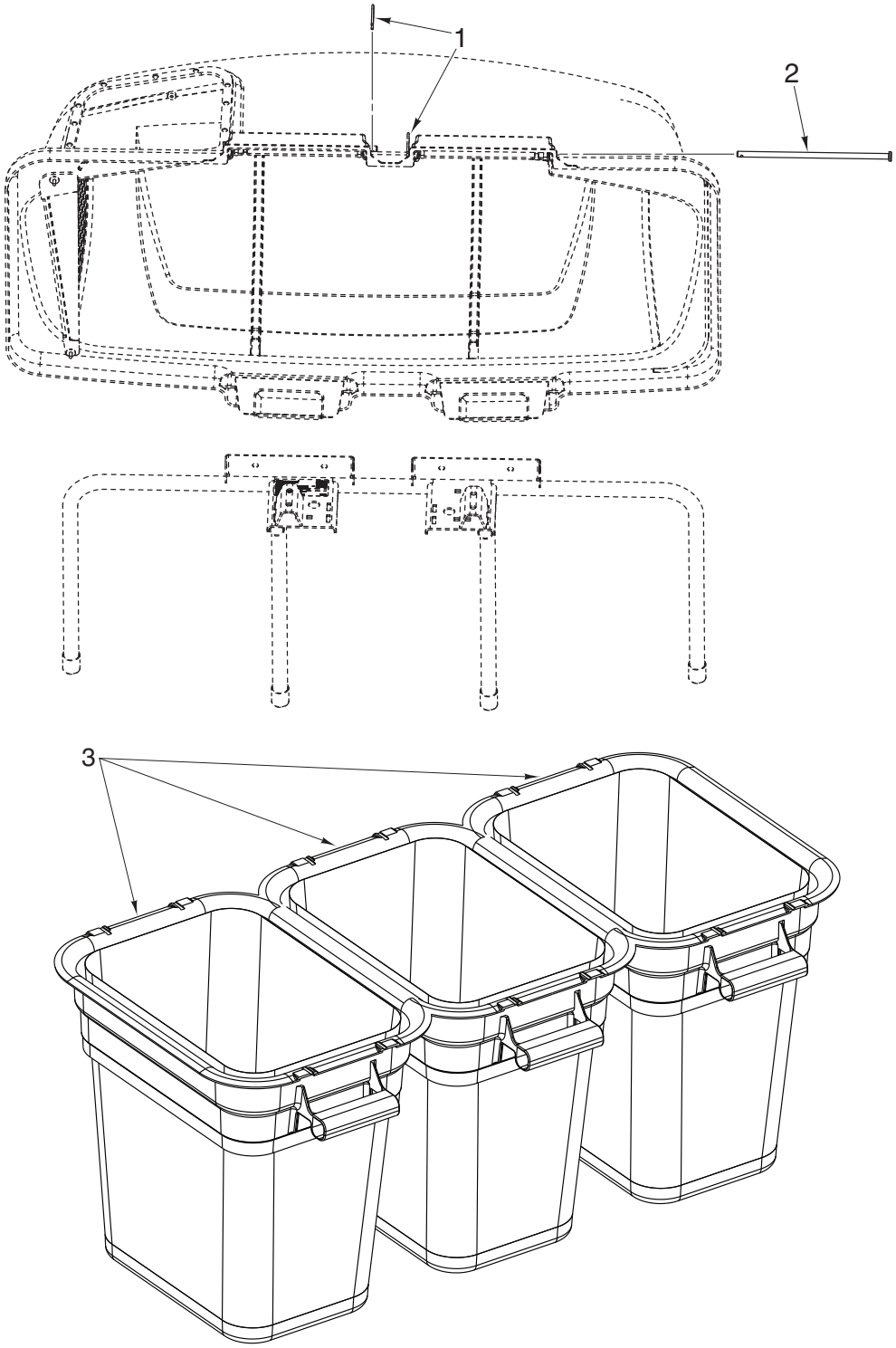

Ref.	Part No.	Description	Qty.
1	596 91 96-01	Cotter Pin	2
2	532 19 27-86	Pivot Pin	2
3	532 40 02-26	Containers Soft	3

NOTE: ALL FASTENERS ARE GRADE 5 UNLESS OTHERWISE SPECIFIED.

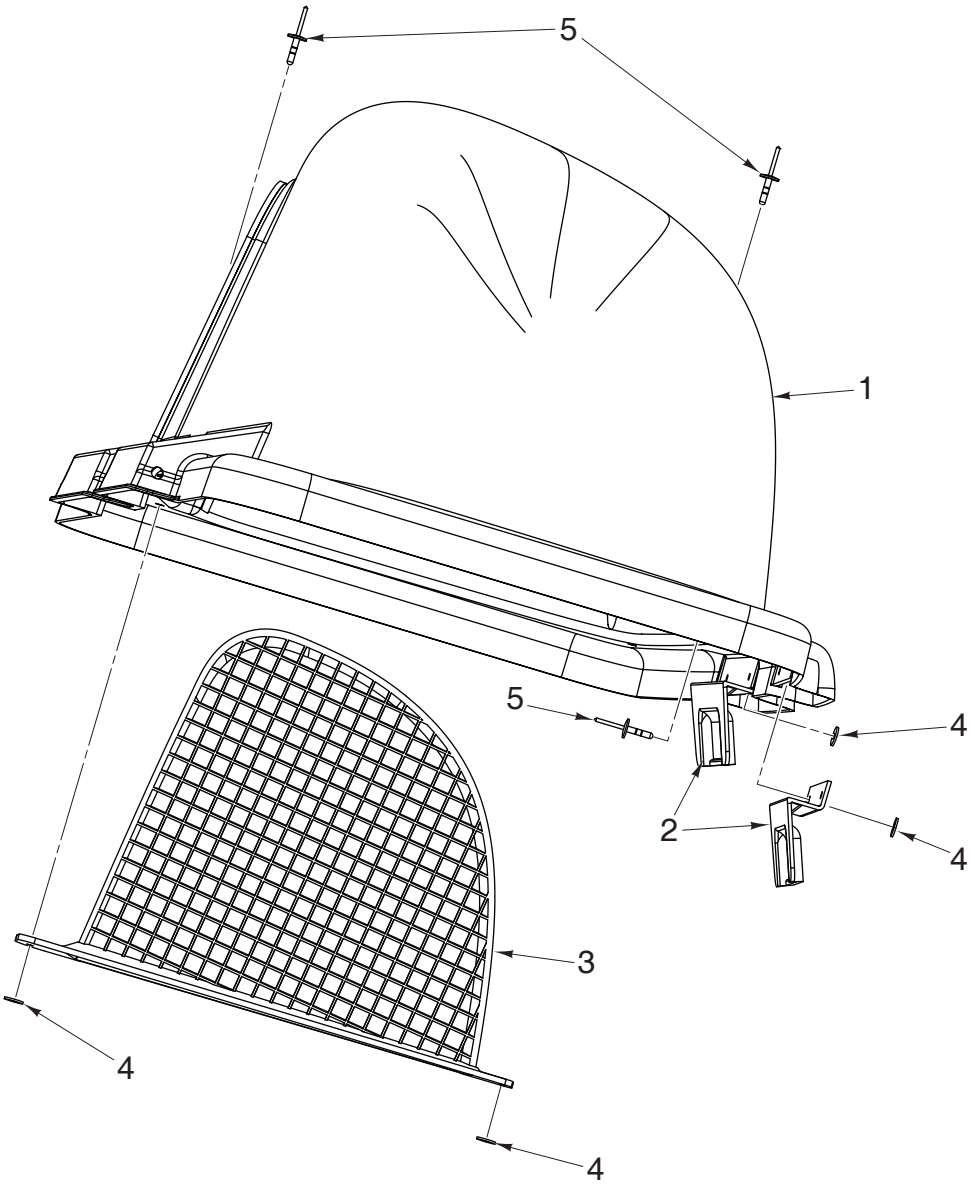

Ref.	Part No.	Description	Qty.
1	532 19 32-05	Bagger Top	1
2	532 13 08-95	Latch Handle	1
3	532 19 27-09	Cover Vent Screen	2
4	532 14 08-10	Washer	6
5	532 14 08-11	Rivet 3/16	6
*5	596 03 90-01	SCREW 10-24 X 5/8 (FOR SERVICE ONLY)	6
*5	596 04 08-01	LOCK NUT 10-24 IN (FOR SERVICE ONLY)	6

* Can be used to replace part number 532 14 08-11.

NOTE: ALL FASTENERS ARE GRADE 5 UNLESS OTHERWISE SPECIFIED.

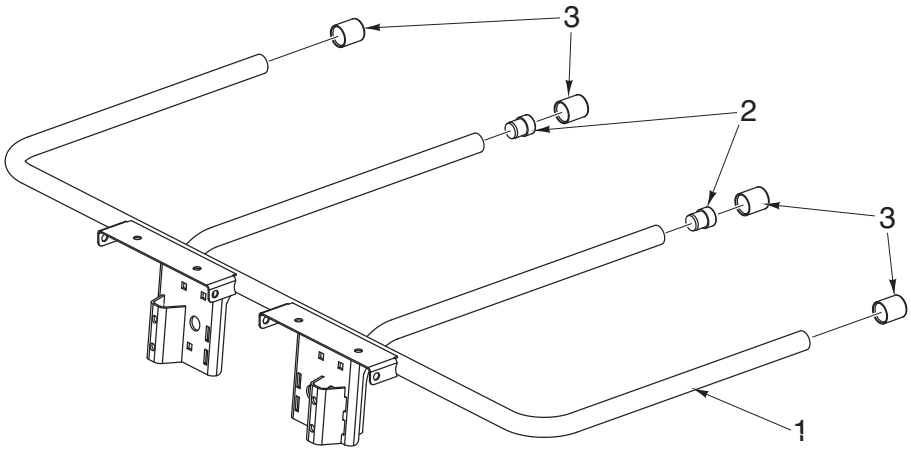

Ref.	Part No.	Description	Qty.
1	532 17 69-90	Bagger Frame	1
2	522 80 13-01	Plug	2
3	532 17 40-83	End Cap	4

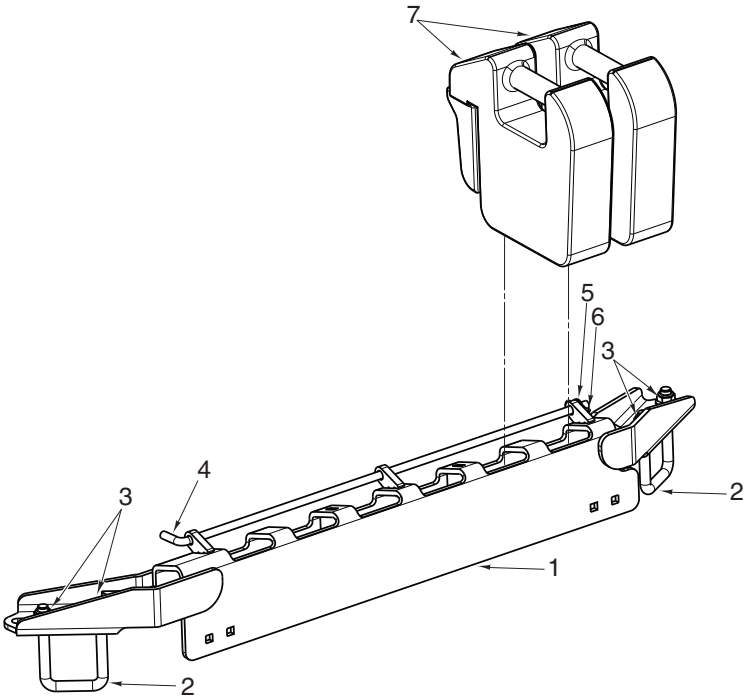

Ref.	Part No.	Description	Qty.
1	597 76 33-02	Weight Mount Bracket	1
2	579 09 10-02	U-Bolt 1/2-13	2
3	521 99 11-02	Hex Nut 1/2-13	4
4	579 25 73-02	Latch Rod	1
5	596 56 53-01	Flat Washer 3/8	1
6	596 91 96-01	Cotter Pin	1
7	539 09 25-31	Front Weights	2

NOTE: ALL FASTENERS ARE GRADE 5 UNLESS OTHERWISE SPECIFIED.

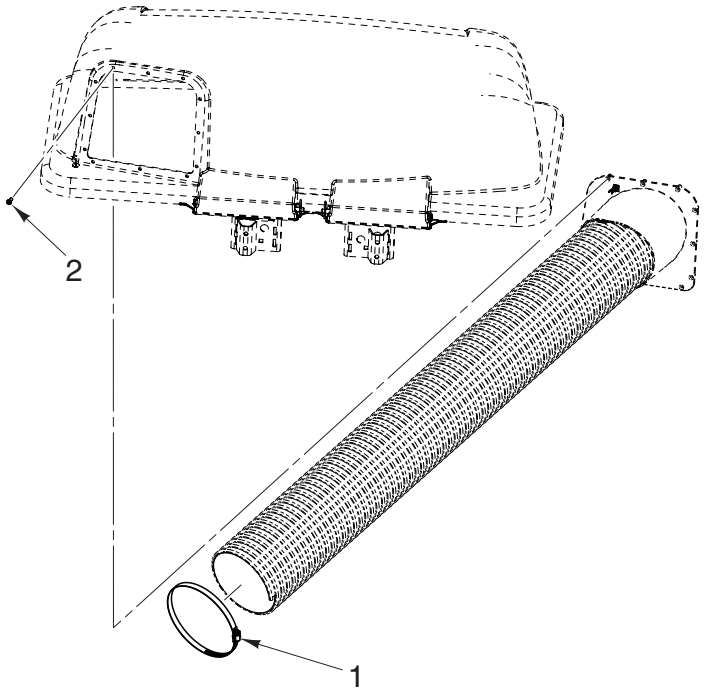

Ref.	Part No.	Description	Qty.
1	574 38 66-01	6-8 In. Hose Clamp	1
2	587 59 98-01	Screw 13-16 x 3/4 In.	12

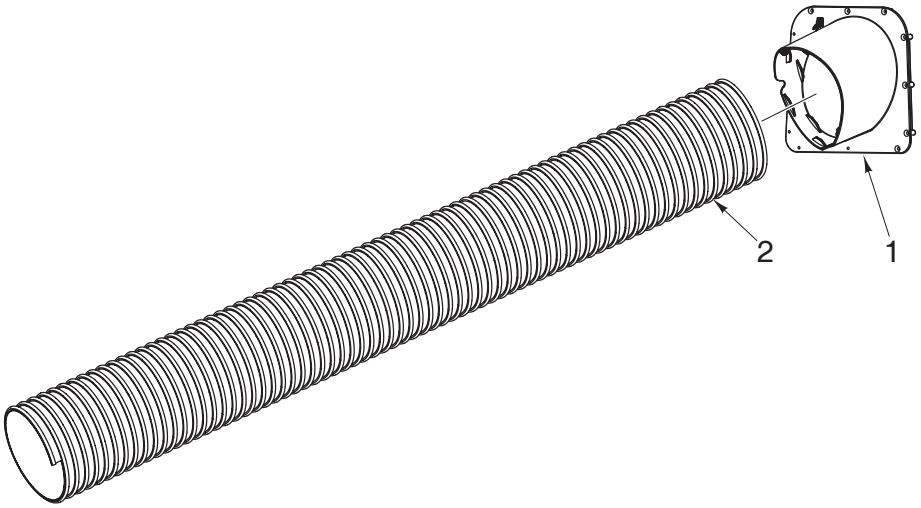

Ref.	Part No.	Description	Qty.
1	597 86 76-01	Tube Adapter	1
2	578 25 79-01	Corrugated Hose 7 x 60 In.	1

NOTE: ALL FASTENERS ARE GRADE 5 UNLESS OTHERWISE SPECIFIED.

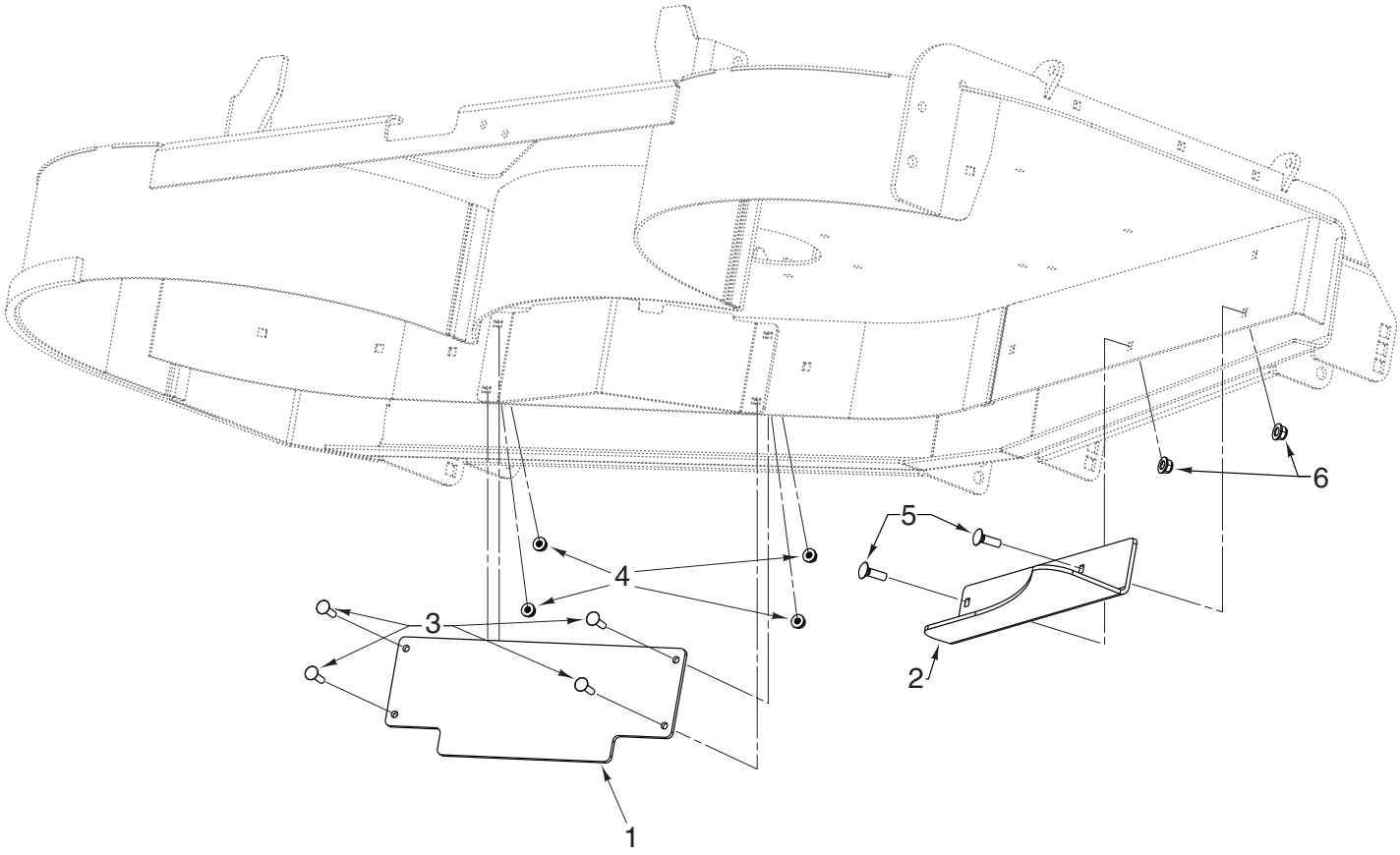

Ref.	Part No.	Description	Qty.
1	575 59 36-02	LH Bagger Baffle Painted Black	1
2	575 59 41-02X431	RH Bagger Baffle Painted Black	1
3	592 80 78-01	Carriage Bolt.¼-20X1, Gr 5	4
4	582 47 86-02	Nut 1/4-20 Hex Nyloc	4
5	595 9015-01	RHSNB 5/16-18 X 1 Gr 5	2
6	594 94 44-01	5/16-18 Flange Nyloc nut	2

NOTE: ALL FASTENERS ARE GRADE 5 UNLESS OTHERWISE SPECIFIED.

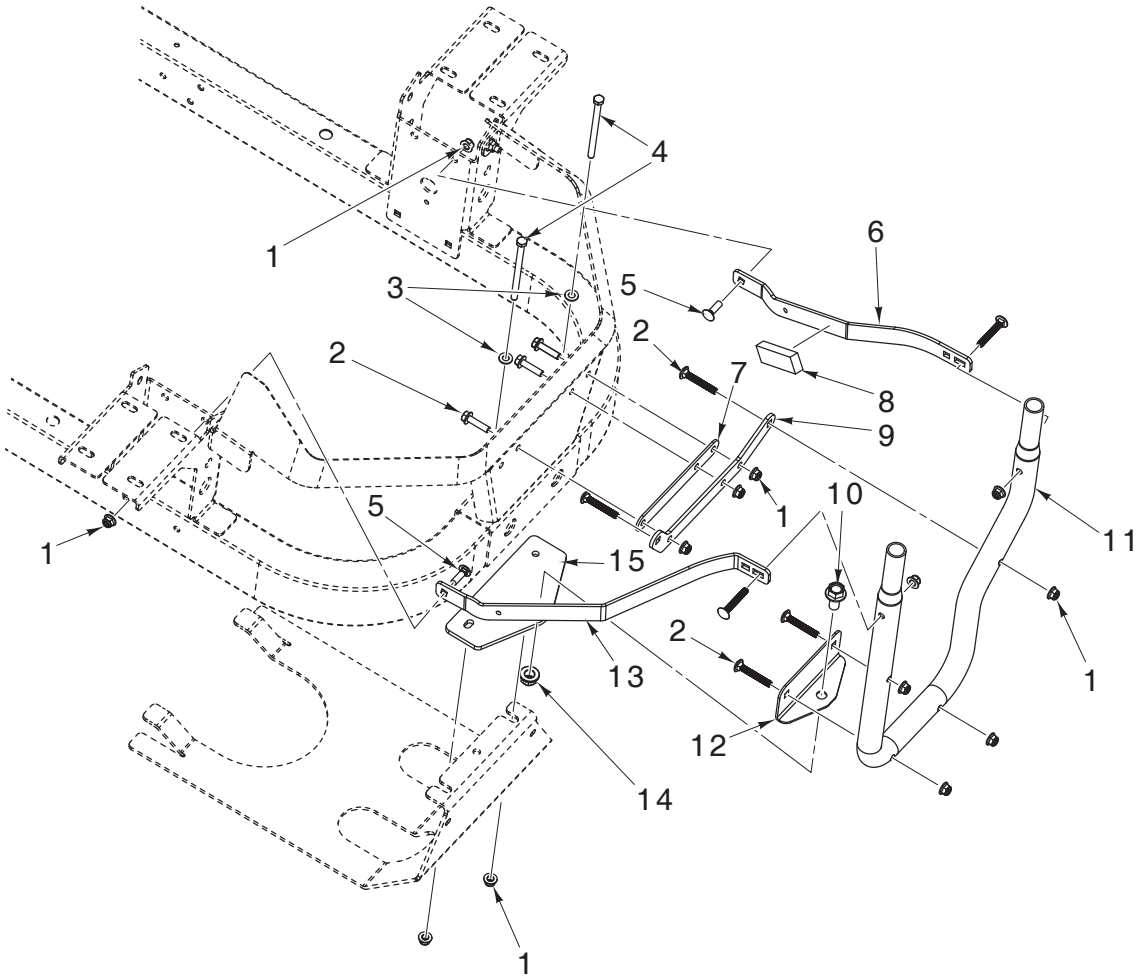

Ref.	Part No.	Description	Qty.
1	594 94 44-01	Nut 5/16-18	13
2	597 87 91-01	Bolt 5/16-18 x 2	6
3	596 20 41-01	Washer 11/32 x 11/16 x 14	2
4	74 93 05-72	Bolt 5/16-18 x 4-1/2	2
5	595 90 15-01	Bolt 5/16-18 x 1	2
6	597 82 66-02	Strap RH	1
7	576 22 15-02	Spacer Plate	1
8	539 11 02-90	Foam Strip 1 x 3	1
9	576 22 14-02	Bracket, Tube Support	1
10	574 21 06-02	Bolt 1/2-13 x 1	1
11	539 13 10-91	Tube Mount	1
12	539 13 21-92	Hitch Mount	1
13	597 82 65-02	Strap LH	1
14	521 99 11-02	Nut 1/2-13	1
15	587 67 14-04	Bracket Tow Hitch	1

NOTE: ALL FASTENERS ARE GRADE 5 UNLESS OTHERWISE SPECIFIED.

12.06.19 CL

Printed in U.S.A.