Husqvarna®

TF230, TF338

BG	Ръководство за експлоатация	8-18
EL	Οδηγίες χρήσης	19-29
FR	Manuel d'utilisation	30-39
IT	Manuale dell'operatore	40-49
RO	Instrucțiuni de utilizare	50-59
TR	Kullanım kılavuzu	60-68

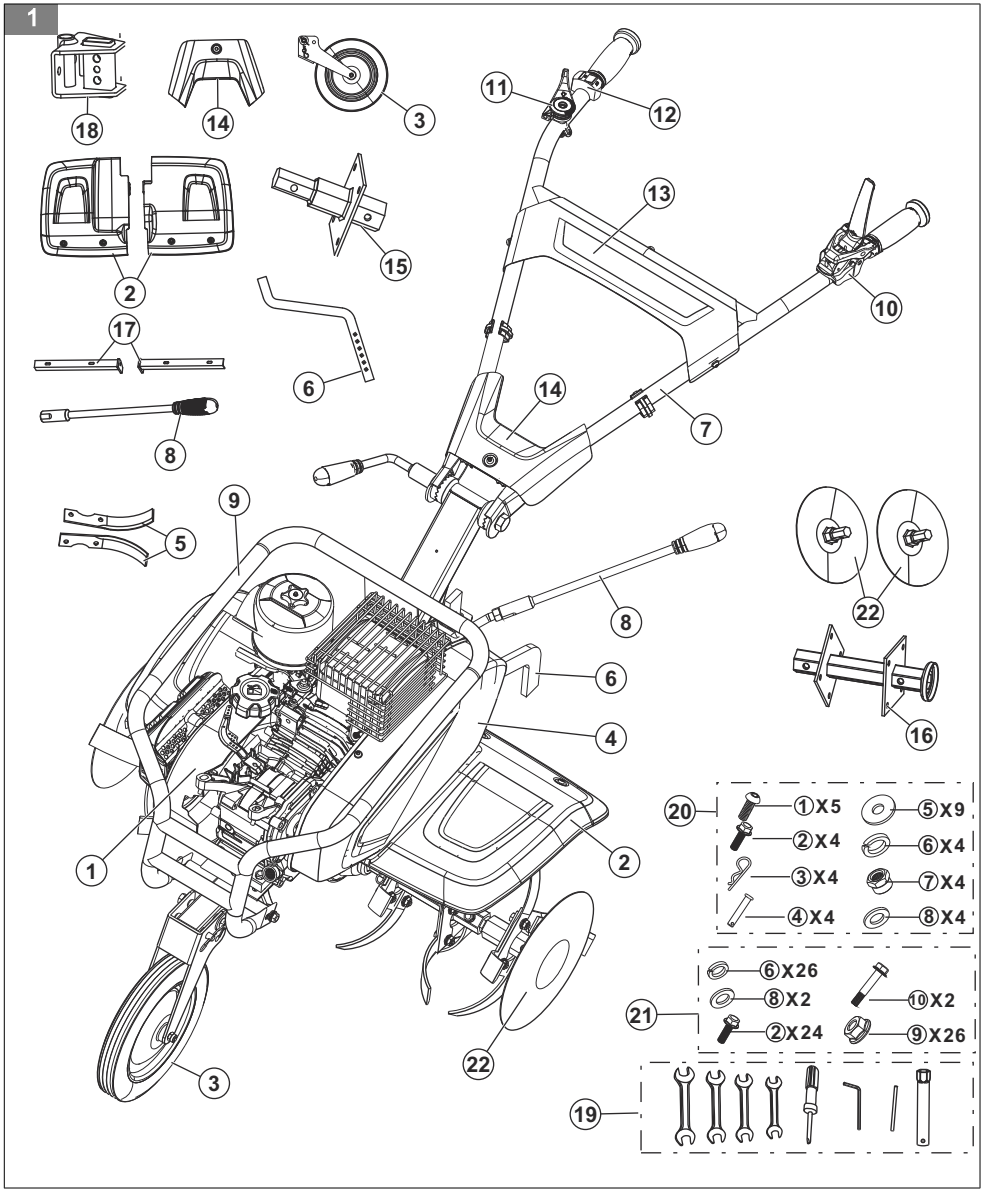
1
18
14
3
11
12
13
2
15
10
17
6
14
7
8
9
5
8
22
6
16
4
20
①X5
⑤X9
②X4
⑥X4
③X4
⑦X4
④X4
⑧X4
1
2
⑥X26
⑧X2
⑩X2
21
②X24
⑨X26
3
22
19

2

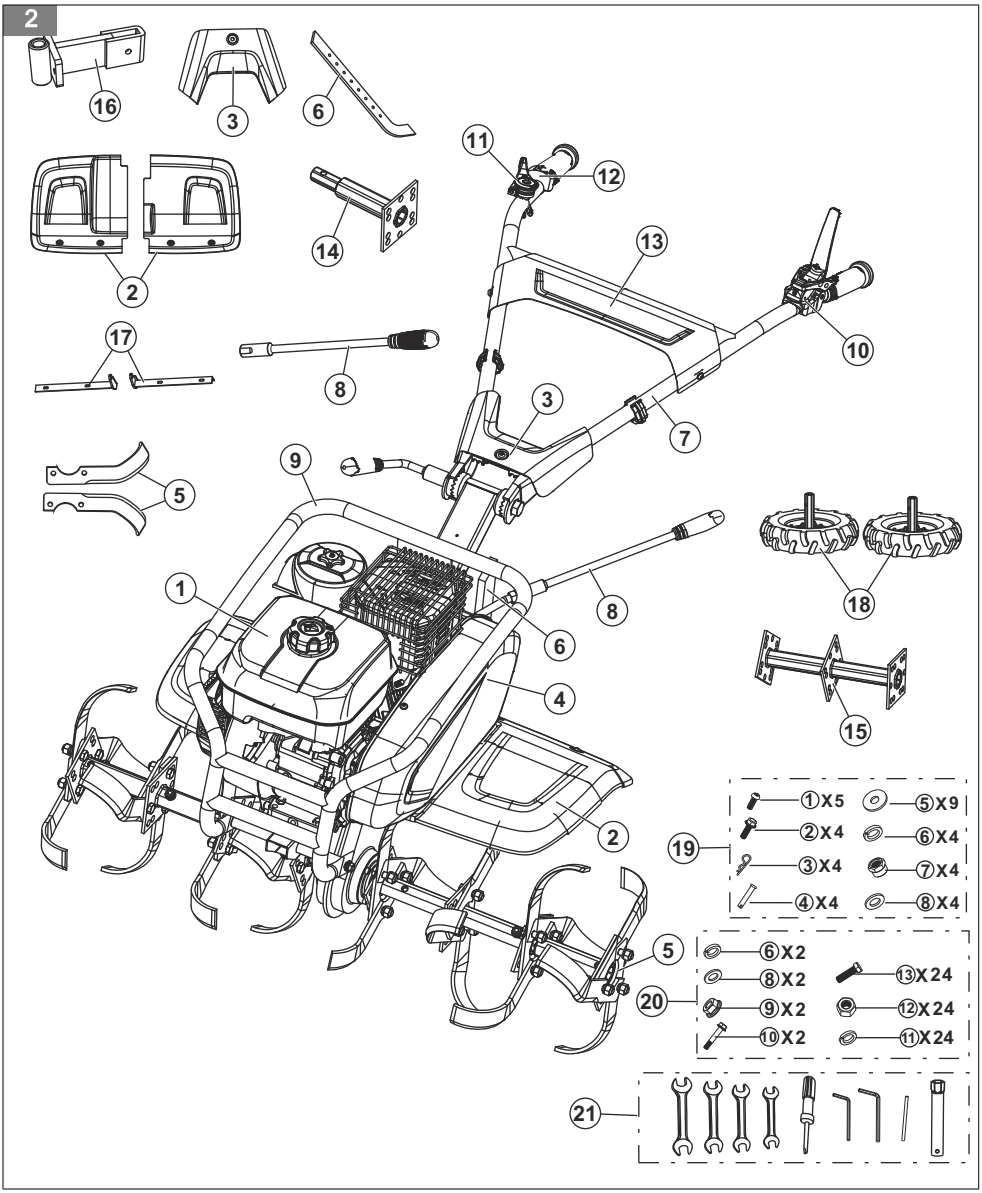

3

4

5

6

7

8

9

10

11

12

13

14

15

16

Husqvarna Prod. year

Serial No	
Article no.	
Model	
Tilling scope	
Tilling depth	
Gear shifting	
Engine displacement	
Engine oil quality	
Engine oil capacity	
Gear box oil quality	
Gear box oil capacity	
Nominal power	
Net weight	
Fuel (octan/cetan)	

HUSQVARNA AB
SE-561 82 HUSKVARNA
SWEDEN

17

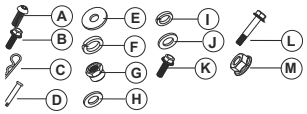

18

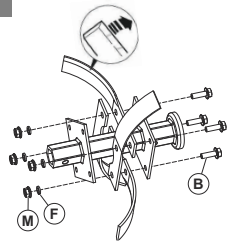

19

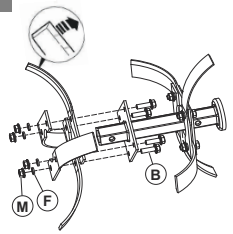

20

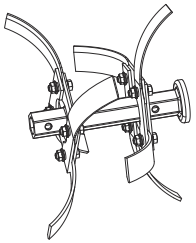

21

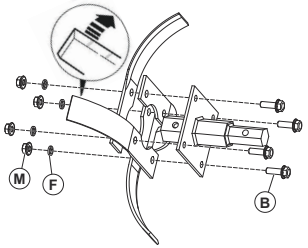

22

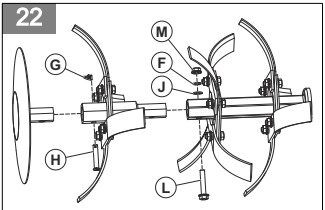

23

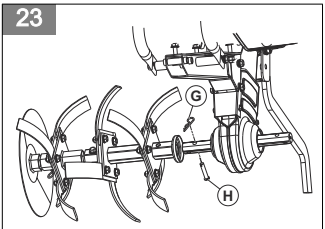

24

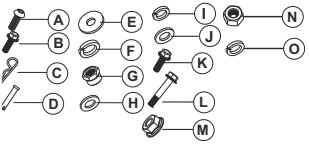

25

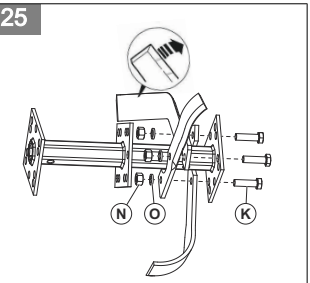

26

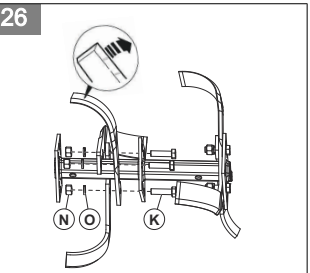

27

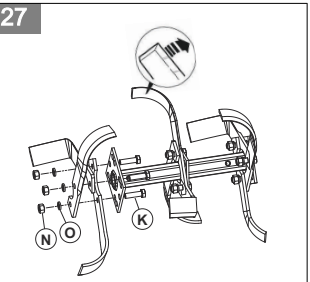

28

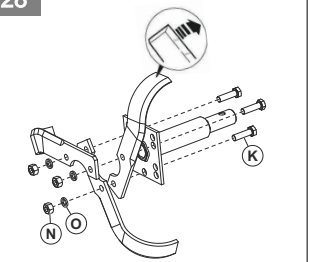

29

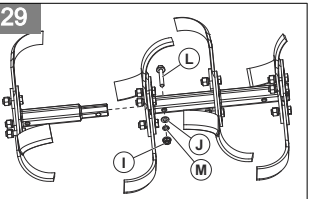

30

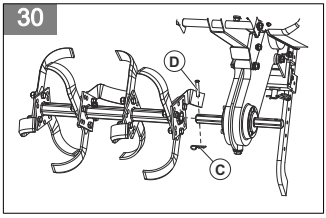

31

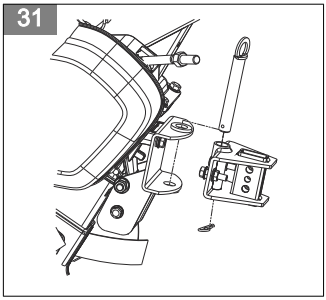

32

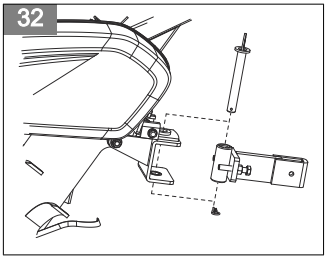

33

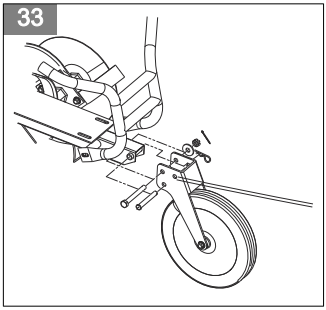

34

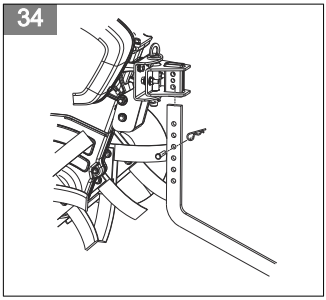

35

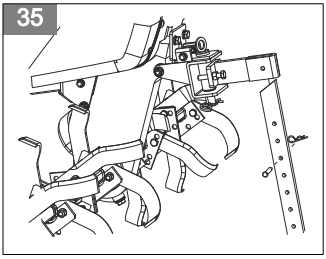

36

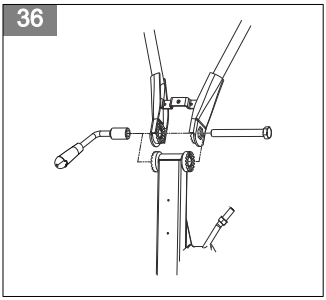

37

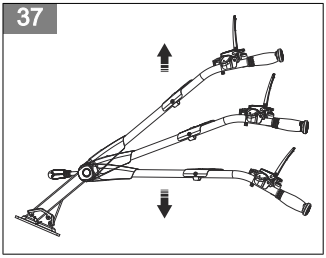

38

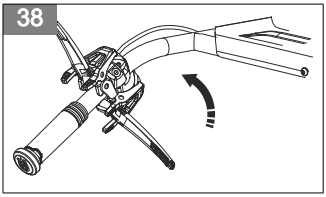

39

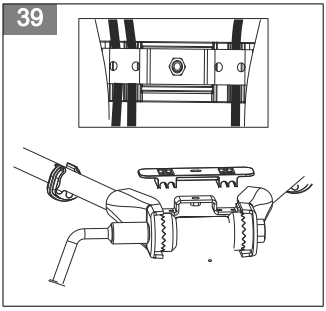

40

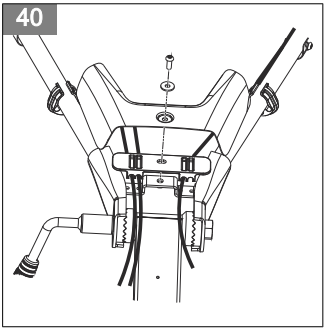

41

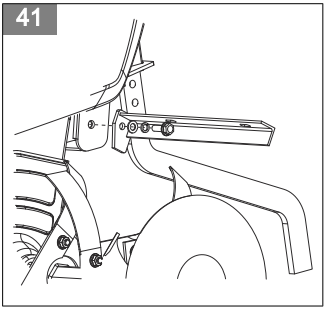

42

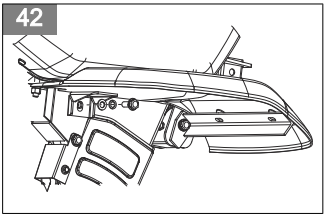

43

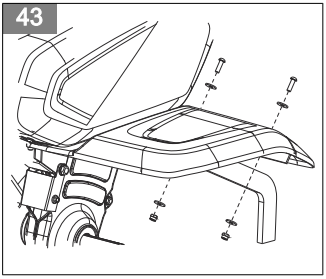

44

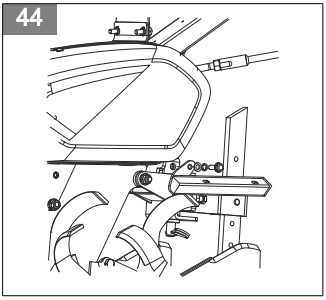

45

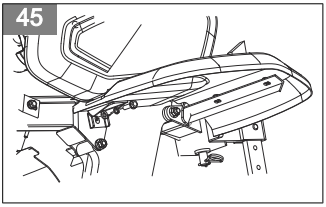

46

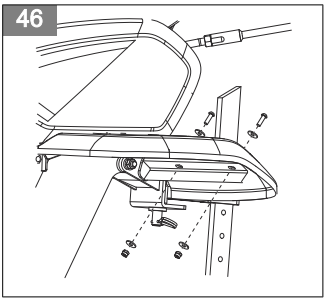

47

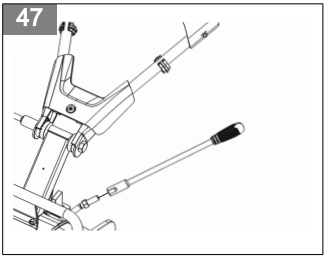

48

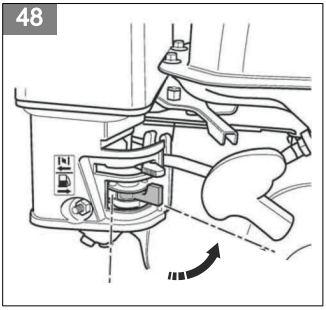

49

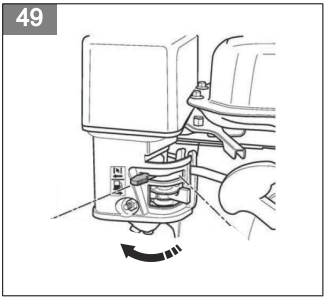

50

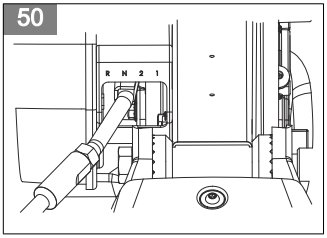

51

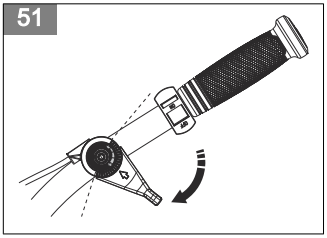

52

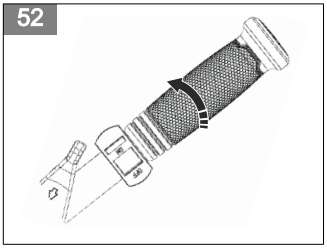

53

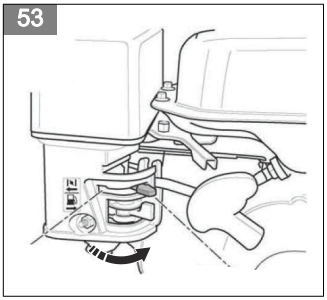

54

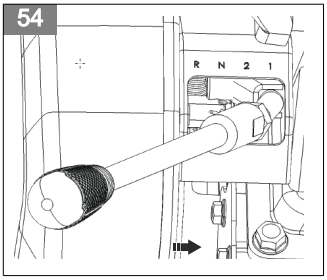

55

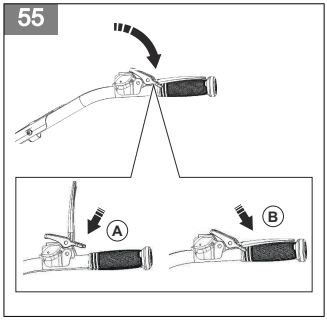

56

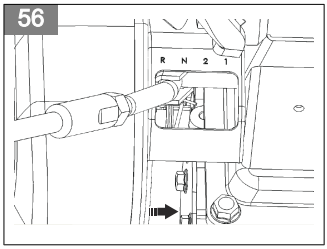

57

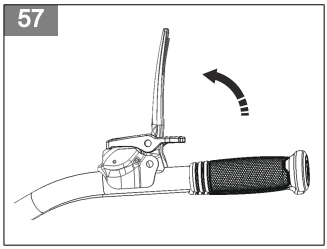

58

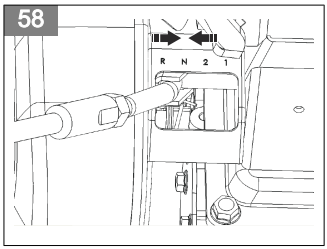

59

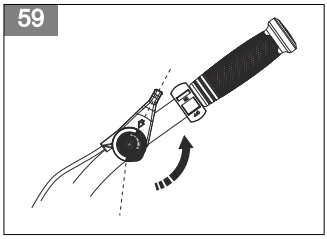

60

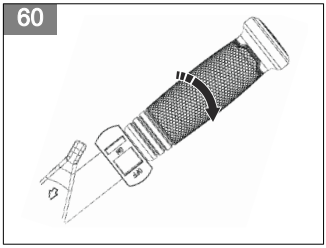

61

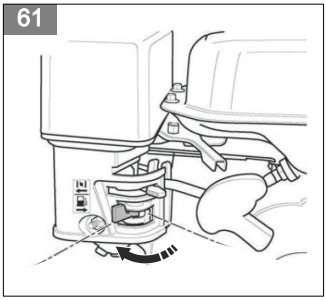

62

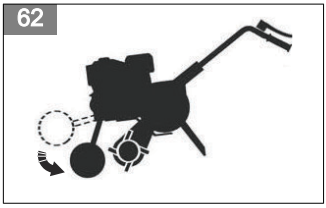

63

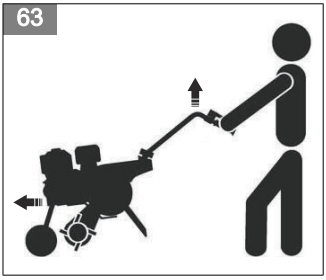

64

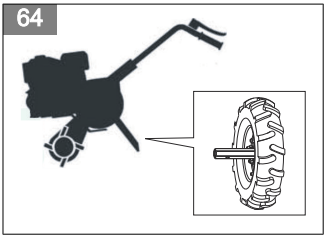

65

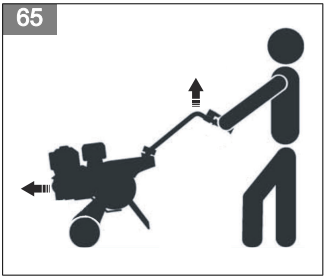

66

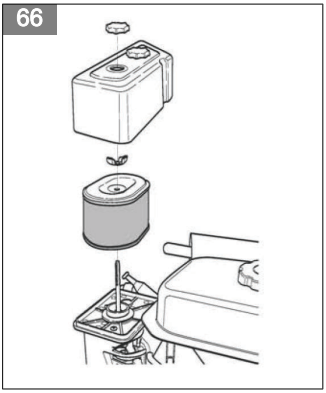

Содержание

Въведение.....8
Безопасност.....9
Монтаж.....12
Операция.....13
Поддръжка.....15
Транспорт и съхранение.....16
Технически характеристики.....17
Декларация за съответствие на ЕО.....17

Въведение

Общ преглед на продукта (TF230)

(Фиг. 1)

1. Двигател
2. Капак на острието
3. Опорно колело
4. Капак на ремъка
5. Остриета
6. Буксирен прът
7. Ръкохватка
8. Лост за предавки
9. Броня
10. Съединител
11. Прекъсвач
12. Регулатор на дроселната клапа
13. Горен капак
14. Капак на кабели
15. Държач за остриета (второстепенен)
16. Държач за остриета (основен)
17. Скоба на капака на острието
18. Свързващ шарнир
19. Чанта с инструменти
20. Торба с крепежни елементи
21. Торба с крепежни елементи (само за остриета)
22. Защита за остриета

Общ преглед на продукта (TF338)

(Фиг. 2)

1. Двигател
2. Капак на острието
3. Капак на кабели
4. Капак на ремъка
5. Остриета
6. Буксирен прът
7. Ръкохватка
8. Лост за предавки
9. Броня
10. Съединител
11. Регулатор на дроселната клапа
12. Прекъсвач
13. Горен капак
14. Държач за остриета (второстепенен)
15. Държач за остриета (основен)
16. Свързващ шарнир
17. Скоба на капака на острието
18. Комплект колела
19. Торба с крепежни елементи
20. Торба с крепежни елементи (само за остриета)
21. Чанта с инструменти

Символи върху машината

(Фиг. 3) ПРЕДУПРЕЖДЕНИЕ: Внимавайте и използвайте продукта правилно. Този продукт може да причини сериозно нараняване или смърт на оператора и други хора.

(Фиг. 4) Прочетете внимателно ръководството за оператора и се уверете, че разбирате

инструкциите, преди да използвате машината.

(Фиг. 5) Използвайте одобрени антифони и защитни средства за очите.

(Фиг. 6) Този продукт се прилага с приложимите директиви на ЕО.

(Фиг. 7) Бързо.

(Фиг. 8) Бавно.

(Фиг. 9) Спрете двигателя и отстранете запалителния кабел преди ремонти или техническо обслужване.

(Фиг. 10) Предупреждение: Въртящи се части. Осигурете пространство около ръцете и краката си.

(Фиг. 11) Спазвайте дистанция!

(Фиг. 12) Неутрална предавка.

(Фиг. 13) Предавка за заден ход.

(Фиг. 14) Бързо придвижване напред.

(Фиг. 15) Бавно придвижване напред.

Забележка: Останалите символи/лепенки на продукта се отнасят до изисквания по отношение на сертификати за други търговски зони.

Типова табелка

(Фиг. 16)

Безопасност

Дефиниции за безопасност

Предупреждения, знаци за внимание и бележки се използват за указване на особено важни части на инструкцията.

ПРЕДУПРЕЖДЕНИЕ: Използва се, ако има опасност от нараняване или смърт за оператора или за околните, ако не се спазват инструкциите в ръководството.

ВНИМАНИЕ: Използва се, ако има опасност от повреждане на машината, други материали или съседната зона, ако не се спазват инструкциите в ръководството.

Забележка: Използва се за предоставяне на повече информация, която е необходима в дадена ситуация.

Общи инструкции за безопасност

ПРЕДУПРЕЖДЕНИЕ: Прочетете и разберете следващите предупредителни указания, преди да използвате продукта.

- Прочетете всички инструкции в тази инструкция за експлоатация и на продукта, преди да го стартирате. Уверете се, че сте разбрали и спазвате инструкциите.
- Ако имате проблеми или въпроси относно продукта, моля, обърнете се към Вашия дистрибутор на Husqvarna за повече информация.
- Операторът носи отговорност за всички опасни ситуации и рискове, на които биват изложени хората и собствеността.
- Тази машина създава електромагнитно поле по време на работа. При някои условия това поле може да интерферира с активни или пасивни

медицински имплантанти. За да намалите риска от сериозно или смъртоносно нараняване, ние препоръчваме лицата с медицински импланти да говорят с лекаря си и производителя на медицинския имплант, преди да започнат да работят с този продукт.

- Ние си запазваме правото да променяме спецификациите и конструкцията без предварително уведомление с цел внасяне на подобрения. Обърнете внимание, че няма правни клаузи, които да са валидни въз основа на информацията в това ръководство. Използвайте само оригинални части за ремонти. Гаранцията е невалидна при използване на части, които не са оригинални.

Инструкции за безопасност за работа

ПРЕДУПРЕЖДЕНИЕ:
Прочетете и разберете следващите предупредителни указания, преди да използвате продукта.

- Използвайте продукта единствено по предназначение – оране на земята. Не използвайте продукта за други задачи. Това може да е опасно или да причини щети.
- Научете как да използвате безопасно продукта и неговите функции и научете как да спирате бързо. Научете също и знаците за безопасност.
- Никога не управлявайте продукта, преди да разчистите работния участък и да си намерите позиция на стабилен стоеж. Огледайте се за препятствия, които биха могли неочаквано да се задвижат. Бъдете много предпазливи, когато работите по наклонен терен.
- Разрешавайте продукта да се използва само от възрастни, които са запознати с начина му на употреба.
- Никога не позволявайте на деца или други лица, които не са обучени в използването на продукта, да го използват или обслужват. Възрастта на оператора може да е постановена от местните закони.
- Дръжте неоторизираните лица на разстояние. Деца, животни, зрители или хора, които Ви помагат, трябва да се намират на безопасно разстояние от 20 m. Ако някой се приближи, трябва незабавно да спрете продукта.
- Не работете никога с продукта, ако сте уморени или сте употребявали алкохол или лекарства, които влияят на зрението, реакциите и координацията на движенията.
- Бъдете особено внимателни, когато сте върху твърда земя.
- Продуктът не е толкова стабилен върху култивирана земя.
- Никога не използвайте продукта, когато сте боси. Винаги носете защитни ботуши ли обувки, за предпочитане със стоманени бомбета. При работа никога не носете широко облекло, бижута или подобни предмети, които могат лесно да се закачат в движещите се части. Използвайте антифони, за да намалите опасността от увреждане на слуха.
- Никога не използвайте продукта, за да транспортирате хора.
- Съответствие с и стриктно придържане към условията на работа, обслужване и ремонт, както са определени от производителя, също представляват съществен елемент от употребата по предназначение.
- Спрете двигателя, когато продуктът не се използва.
- Не тичайте, а ходете заедно с продукта.
- Внимавайте, когато дърпате продукта към себе си или обръщате посоката на въртене.
- Поддържайте безопасно разстояние от въртящите се ножове, установено от дължината на кормилната колонка. Дръжте ръцете и краката си далеч от въртящите се ножове.
- Двигателят и отделителната система на отработените газове силно се нагряват

по време на работа. При докосване съществува опасност от изгаряния.

- Използвайте машината само на дневна светлина или на места с добро осветление.
- Не работете с продукта, когато наклонът на повърхността е повече от 20 °.
- Работете напречно по склоновете, не нагоре или надолу по тях.
- При никакви обстоятелства не бива да внасяте изменения в първоначалната конструкция на продукта без одобрението на производителя. Винаги използвайте оригинални резервни части. Неодобрени изменения и/или приспособления могат да доведат до сериозно нараняване или смъртни случаи на потребителя или други лица. Гаранцията е невалидна при използване на части, които не са оригинални.
- Спрете двигателя незабавно, ако следното се случи: Прекомерна вибрация и/или шум, механично блокиране, предотвратяващо завъртане на двигателя, затруднения при задействане или изключване на съединителя, сблъсък с чужд предмет или износване на кабела за спиране на двигателя.
- Ако кабелът за спиране на двигателя е прекъснат, използвайте стартера, за да спрете двигателя. Оставете машината да се охлади. Разкачете лулата на запалителната свещ от запалителната свещ. Проверете дали продуктът не е повреден. Ако продуктът е повреден, консултирайте се с одобрен сервиз за ремонт.
- Винаги работете с повишено внимание и се осланяйте на здравия си разум. Избягвайте всички ситуации, в които имате съмнения, че няма да можете да се справите. Ако все още се чувствате несигурни за работните процедури след прочитането на тези инструкции, трябва да се консултирате с експерт, преди да продължите работа. Обърнете се към упълномощен сервиз.
- Не изменяйте предпазните средства. Проверявайте редовно, за да сте сигурни, че те работят правилно.
- Неправилното сглобяване на тази почвообработваща фреза би довело до сериозни наранявания. Уверете се, че следвате всички инструкции внимателно.

Безопасност при работа с гориво

ПРЕДУПРЕЖДЕНИЕ:
Прочетете и разберете следващите предупредителни указания, преди да използвате продукта.

- Бензинът е силно запалим. Бъдете внимателни и зареждайте гориво на открито. Огънят, откритият пламък и пушенето са забранени.
- Не забравяйте за риска от злополука, експлозия или вдишване на изпарения. Ако разлеете гориво върху себе си или дрехите си, се преоблечете.
- Двигателят отделя въглероден окис, който е безцветен, отровен газ. Не използвайте машината в затворени пространства.

Инструкции за безопасност при техническо обслужване

ПРЕДУПРЕЖДЕНИЕ:
Прочетете и разберете следващите предупредителни указания, преди да използвате продукта.

- Винаги спирайте двигателя преди поправка, почистване, поддръжка или при смяна на инструментите на продукта. Никога не извършвайте настройки, докато продуктът работи.
- Редовната поддръжка е от съществено значение за безопасността и за поддръжката на нивата на работа.
- Носете ръкавици с висока издръжливост, когато сменяте инструментите на продукта.

- Сменяйте въртящите се остриета заедно в комплект, за да ги поддържате балансирани. Винаги използвайте оригинални резервни части.
- Уверете се, че гайките и винтовете за затегнати.
- Никога не използвайте продукт, който е с неизправен ауспух. Обърнете се към оторизиран сервиз.
- За Ваша собствена безопасност не изменяйте характеристиките на Вашия продукт. Не променяйте настройките на оборотите на двигателя и не го използвайте при по-големи обороти.
- Винаги използвайте оригинални резервни части.
- Когато срокът на експлоатация на този продукт изтече и той вече не се използва, той следва да бъде предаден на дистрибутора или на подходяща станция за рециклиране.
- Внимавайте да не отрежете кабелите/проводниците или да не надраскате машината, когато режете по ръбовете на кашона.

Монтаж

Въведение

ПРЕДУПРЕЖДЕНИЕ: Прочетете и разберете главата за безопасност, преди да монтирате продукта.

Монтаж на остриетата (TF230)

- Направете справка с илюстрацията за общ преглед на болтовете, винтовете, гайките и шайбите, които са нужни, за да се монтират остриетата. (Фиг. 17)
- Спазвайте инструкциите в илюстрациите по-долу.

Забележка: Илюстрациите показват единствено монтирането на остриетата от дясната страна. Същите инструкции са приложими за лявата страна. Уверете се, острите ръбове сочат в същата посока на десните и левите остриета.

(Фиг. 18) (Фиг. 19) (Фиг. 20) (Фиг. 21) (Фиг. 22) (Фиг. 23)

Монтаж на остриетата (TF338)

- Направете справка с илюстрацията за общ преглед на болтовете, винтовете, гайките и шайбите, които са нужни, за да се монтират остриетата. (Фиг. 24)
- Спазвайте инструкциите в илюстрациите по-долу.

Забележка: Илюстрациите показват единствено монтирането на остриетата от дясната страна. Същите инструкции са приложими за лявата страна. Уверете се, острите ръбове сочат в същата посока на десните и левите остриета.

(Фиг. 25) (Фиг. 26) (Фиг. 27) (Фиг. 28) (Фиг. 29) (Фиг. 30)

За сглобяване на продукта

1. Монтирайте свързващия шарнир.
   a) За TF230: (Фиг. 31)
   b) За TF338: (Фиг. 32)
2. За TF230 монтирайте опорното колело. (Фиг. 33)
3. Монтирайте буксирния прът.
   a) За TF230: (Фиг. 34)
   b) За TF338: (Фиг. 35)
4. Монтирайте управлението. (Фиг. 36)
5. Регулирайте височината на ръкохватката и затегнете фиксаторите. (Фиг. 37)
6. Завъртете съединителя на правилната страна. Закрепете болта. (Фиг. 38)
7. Монтирайте капака на кабелите.
   a) Монтирайте кабелите правилно.
   b) Монтирайте гумения държач. (Фиг. 39)

c) Монтирайте капака на кабелите и затегнете винта. (Фиг. 40)

8. Монтирайте капака на остриетата (TF230).

ВНИМАНИЕ: Монтирайте 4-те болта и гайки, преди да ги затегнете напълно.

a) (Фиг. 41)
b) (Фиг. 42)
c) (Фиг. 43)

9. Монтирайте капака на остриетата (TF338):

a) (Фиг. 44)
b) (Фиг. 45)
c) (Фиг. 46)

10. Монтирайте лоста за предавки. (Фиг. 47)
11. След монтажа отново затегнете всички болтове и гайки.

ВНИМАНИЕ: Не разглобявайте продукта. Обърнете се към одобрен сервизен дистрибутор за тази задача.

Операция

Въведение

ПРЕДУПРЕЖДЕНИЕ: Прочетете и разберете раздела с инструкции за безопасност преди използване на продукта.

Извършете преди работа с продукта

- Извършете инспекция на работния участък. Премахнете всички разхлабени предмети, които могат да изскочат от продукта и да причинят сериозно нараняване на оператора или други лица. Подобни предмети включват камъни, стъкло или стоманено въже.
- Извършете проверка на нивото на моторното масло и допълнете моторно масло, ако е необходимо.
- Извършете проверка на нивото на маслото на скоростната кутия и допълнете масло, ако е необходимо.
- Извършете проверка на нивото на горивото и допълнете гориво, ако е необходимо.
- Извършете основен преглед на продукта.
  a) Заменяйте износените или повредени части.
  b) Проверявайте за течове на гориво.
  c) Уверете се, че всички предпазители и капаци са монтирани правилно.
  d) Извършете проверка на всички гайки и винтове.
  e) Уверете се, че електрическите проводници не са повредени.
- За TF338: Нанесете масло върху въздушния филтър.

За наливане на гориво

ВНИМАНИЕ: Не използвайте бензин с октаново число по-малко от 90 RON (87 AKI). Това може да повреди продукта.

1. Спрете двигателя и оставете продукта да се охлади.
2. Поставете продукта в участък с добър въздушен поток.
3. Напълнете резервоара за гориво.

ВНИМАНИЕ: Уверете се, че в резервоара за гориво няма твърде много гориво. Когато се нагрее, горивото се разширява.

4. Затегнете внимателно капачката на резервоара за гориво, за да предотвратите риска от пожар.
5. Почистете продукта и зоната около продукта от разлято гориво.

6. Преди стартиране на двигателя преместете продукта на 3 m/10 ft или повече от мястото, където се извършва зареждането с гориво и където се намира източникът на горивото.

За стартиране на продукта

1. Отворете крана за гориво. (Фиг. 48)
2. Отворете смукача чрез въздушната клапа. (Фиг. 49)
3. Поставете лоста за предавки в неутрална позиция. (Фиг. 50)
4. Подайте пълна газ с регулатора на дроселната клапа. (Фиг. 51)
5. Поставете прекъсвача в положение "ON" (Вкл.). (Фиг. 52)
6. Дръпнете дръжката на стартерното въже.

ПРЕДУПРЕЖДЕНИЕ: Уверете се, че при стартиране на двигателя няма нито един човек или животно в безопасната зона от 20 m.

7. Ако продуктът е студен, поставете смукача в положение "задействан смукач". (Фиг. 53)

За да управлявате продукта на преден ход

1. Използвайте лоста за предавки, за да изберете скоростта на задвижване. "Позиция 1" е ниска скорост, а "позиция 2" е висока скорост. (Фиг. 54)
2. Натиснете блокировката на газта върху ръкохватката.
3. Натиснете лоста на съединителя (А) по посока на ръкохватката, за да завъртите остриетата. (Фиг. 55)
4. Освободете лоста на съединителя (Б), за да спрете остриетата.

За да управлявате продукта на заден ход

ПРЕДУПРЕЖДЕНИЕ: Преди да придвижите продукта на заден ход, трябва да освободите лоста на съединителя, за да предотвратите нараняване.

1. Уверете се, че зад продукта няма никакви препятствия.
2. Освободете лоста на съединителя.
3. Намалете оборотите на двигателя.
4. Поставете лоста за предавки в позиция за заден ход. (Фиг. 56)
5. Натиснете блокировката на газта върху ръкохватката.
6. Натиснете лоста на съединителя (А) по посока на ръкохватката, за да завъртите остриетата. (Фиг. 55)
7. Освободете лоста на съединителя (Б), за да спрете остриетата.

Спиране на продукта

1. Освободете лоста на съединителя. (Фиг. 57)
2. Поставете лоста за предавки в позиция "N". (Фиг. 58)
3. Поставете регулатора на дроселната клапа в положение "MIN" (минимално). (Фиг. 59)
4. Поставете прекъсвача в положение "OFF" (Изкл.). (Фиг. 60)
5. Затворете крана за гориво. (Фиг. 61)

За да преместите продукта с опорните колела (TF230)

1. Спрете двигателя. Направете справка с *Спиране на продукта на страница 14*.
2. Сгънете опорните колела надолу. (Фиг. 62)
3. Поставете управлението в ниско положение.
4. Повдигнете остриетата от земята с управлението. (Фиг. 63)

За да преместите продукта с комплекта колела

1. Спрете двигателя. Направете справка с *Спиране на продукта на страница 14*.
2. Подменете остриетата за колелата. (Фиг. 64)

3. Повдигнете буксирния прът от земята с управлението. (Фиг. 65)

Поддръжка

Въведение

ПРЕДУПРЕЖДЕНИЕ:
Прочетете и разберете главата с инструкции за безопасност, преди да започнете техническо обслужване на продукта.

График за техническо обслужване

* Почиствайте по-редовно, ако продуктът се използва в условия с повече прах.

** Поддръжка се изисква само при появата на проблеми. Обърнете се към одобрен сервизен търговец.

Поддръжка	Всекидневно техническо обслужване преди работа	Интервал на техническо обслужване в часове			
		На 20 часа или на всеки месец	50 часа или на всеки 3 месеца	100 часа или на всеки 6 месеца	300 часа или 1 път на година
Почистете продукта.	X				
Уверете се, че всички гайки и винтове са затегнати и не са повредени.	X				
Почистете въздушния филтър. Сменете ги, ако е необходимо.	X		X*		X**
Проверка на нивото на моторното масло.	X				
Извършете проверка на нивото на маслото на скоростната кутия. Долейте масло, ако е необходимо.	X				
Уверете се, че няма теч на гориво, моторно масло и смазка.	X				
Извършете проверка на нивото на горивото. Долейте гориво, ако е необходимо.	X				
Ако има твърде много вибрации в продукта, извършете проверка за причината.	X				
Сменете маслото и смазката на двигателя и скоростната кутия.		X		X	
Почистете горивния филтър и зоната около него.				X	X**
Почистете запалителната свещ и лулата на запалителната свещ.				X	

Поддръжка	Всекидневно техническо обслужване преди работа	Интервал на техническо обслужване в часове			
		На 20 часа или на всеки месец	50 часа или на всеки 3 месеца	100 часа или на всеки 6 месеца	300 часа или 1 път на година
Подменете запалителната свещ.					X
Извършете преглед и регулиране на хода на клапаните на двигателя.					X**
Почистете камерата на горенето.					X**
Извършете проверка на горивната верига.					X**

За да почистите порестия въздушен филтър

ВНИМАНИЕ: Не използвайте въздух под налягане за почистване на порестия въздушен филтър, тъй като това може да доведе до щети.

1. Отстранете порестия въздушен филтър. (Фиг. 66)
2. Проверете порестия въздушен филтър. Почистете порестия въздушен филтър с топла сапунена вода.

ВНИМАНИЕ: Подменете порестия въздушен филтър, ако е повреден или ако не може да се почисти напълно.

ВНИМАНИЕ: Уверете се, че порестият въздушен филтър е сух, преди да го монтирате.

Транспорт и съхранение

- За транспортиране на къси разстояния направете справка с *За да преместите продукта с опорните колела (TF230) на страница 14* и *За да преместите продукта с комплекта колела на страница 14*.
- Оставете машината да се охлади, преди да я оставите за съхранение.
- Винаги използвайте одобрени контейнери за съхранение и транспортиране на гориво.
- Съхранявайте продукта на сухо и незамръзващо място.
- Уверете се, че от продукта няма течове или изпарения. Искри или открит огън, например от електрически уреди или котли може да възникне пожар.
- Сложете покритие върху продукта и закрепете продукта по безопасен начин по време на транспортиране за предотвратяване на щети и инциденти. Използвайте одобрено превозно средство за транспортиране на продукта.
- Не повдигайте продукта.
- Внимавайте, когато качвате или сваляте продукта от превозното средство за

транспортиране. Използвайте одобрена рампа.

Технически характеристики

	TF230	TF338
Ширина на оране, mm	750	950
Дълбочина на оране, mm	150 – 300	150 – 300
Двигател	WM168FB/P-2	WM170FB/P-2
Гориво	Бензин	Бензин
Вместимост на резервоара за гориво, l	3,6	4,8
Вместимост на резервоара за масло, l	0,6	0,6
Обем на цилиндъра, cm^3	196	212
Макс. мощност KW/к.с. при об/мин	3,45/4,7 при 3100	3,6/4,9 при 3100
Предавки	R, N, 2, 1	R, N, 2, 1
Вместимост на маслото за скоростна кутия, l	0,95	1.1
Брутно тегло, kg	86,5	106
Нетно тегло, kg	66,5	93
Размер на опаковка, mm	845 x 480 x 780	860 x 490 x 860
Сертификация	CE, EAC	CE, EAC

Декларация за съответствие на ЕО

Husqvarna AB, SE-561 82 Huskvarna, Швеция, тел.: +46-36-146500, удостоверява на своя отговорност, че култиваторите Husqvarna TF230, TF338 от серийните номера 1447000096 (TF230), 1447000139 (TF338) и нататък (следващият сериен номер е ясно посочен в обикновен текст на типовата табелка) съответстват на изискванията на следните ДИРЕКТИВИ НА СЪВЕТА:

- от 17 май 2006 г., "относно машини" **2006/42/ЕО**.
- от 15 декември 2004 г., "свързани с електромагнитната съвместимост" **2004/108/ЕО**.

Приложени са следните хармонизирани стандарти: **EN 709:1997, A4:2009**.

Husqvarna 20141210

Claes Losdal, Мениджър "Разработки и Развитие"/"Градински продукти"

(Упълномощен представител за Husqvarna AB и отговорно лице за техническата документация)

Περιεχόμενα

Εισαγωγή....19
Ασφάλεια....20
Συναρμολόγηση....23
Λειτουργία....24
Συντήρηση....26
Μεταφορά και αποθήκευση....27
Τεχνικά στοιχεία....28
Δήλωση Συμμόρφωσης ΕΚ....28

Εισαγωγή

Επισκόπηση προϊόντος (TF230)

(Εικ. 1)

1. Κινητήρας
2. Κάλυμμα οδοντωτής λεπίδας
3. Τροχός στήριξης
4. Κάλυμμα ιμάντα
5. Οδοντωτές λεπίδες
6. Μπάρα έλξης
7. Λαβή
8. Μοχλός ταχυτήτων
9. Προφυλακτήρας
10. Χειριστήριο συμπλέκτη
11. Διακόπτης ON/OFF
12. Χειριστήριο γκαζιού
13. Πάνω κάλυμμα
14. Κάλυμμα ντιζών
15. Βάση οδοντωτής λεπίδας (δευτερεύουσα)
16. Βάση οδοντωτής λεπίδας (κύρια)
17. Μπράτσο καλύμματος οδοντωτής λεπίδας
18. Σύνδεσμος
19. Σάκος εργαλείων
20. Σάκος εξαρτημάτων
21. Σάκος εξαρτημάτων (μόνο για τις οδοντωτές λεπίδες)
22. Προστατευτικά λεπίδων

Επισκόπηση προϊόντος (TF338)

(Εικ. 2)

1. Κινητήρας
2. Κάλυμμα οδοντωτής λεπίδας
3. Κάλυμμα ντιζών
4. Κάλυμμα ιμάντα
5. Οδοντωτές λεπίδες
6. Μπάρα έλξης
7. Λαβή
8. Μοχλός ταχυτήτων
9. Προφυλακτήρας
10. Χειριστήριο συμπλέκτη
11. Χειριστήριο γκαζιού
12. Διακόπτης ON/OFF
13. Πάνω κάλυμμα
14. Βάση οδοντωτής λεπίδας (δευτερεύουσα)
15. Βάση οδοντωτής λεπίδας (κύρια)
16. Σύνδεσμος
17. Μπράτσο καλύμματος οδοντωτής λεπίδας
18. Κιτ τροχών
19. Σάκος εξαρτημάτων
20. Σάκος εξαρτημάτων (μόνο για τις οδοντωτές λεπίδες)
21. Σάκος εργαλείων

Σύμβολα στο προϊόν

(Εικ. 3) ΠΡΟΕΙΔΟΠΟΙΗΣΗ: Να είστε προσεκτικοί και να χρησιμοποιείτε το προϊόν σωστά. Αυτό το προϊόν μπορεί να προκαλέσει σοβαρό τραυματισμό ή θάνατο του χειριστή ή άλλων ατόμων.

(Εικ. 4) Προτού χρησιμοποιήσετε το προϊόν, διαβάστε προσεκτικά το εγχειρίδιο χρήσης και βεβαιωθείτε ότι έχετε κατανοήσει τις οδηγίες.

(Εικ. 5) Πρέπει να χρησιμοποιείτε προστατευτικά ακοής και εγκεκριμένα μέσα προστασίας των ματιών.

(Εικ. 6) Αυτό το προϊόν συμμορφώνεται με τις ισχύουσες οδηγίες ΕΚ.

(Εικ. 7) Γρήγορα.

(Εικ. 8) Αργά.

(Εικ. 9) Προτού πραγματοποιήσετε εργασίες επισκευής ή συντήρησης, σταματήστε τον κινητήρα και αφαιρέστε το καλώδιο ανάφλεξης ηλεκτρονικής.

(Εικ. 10) Προειδοποίηση: Κινούμενα μέρη. Μην πλησιάζετε τα χέρια και τα πόδια σας.

(Εικ. 11) Διατηρείτε αποστάσεις!

(Εικ. 12) Νεκρά.

(Εικ. 13) Όπισθεν.

(Εικ. 14) Γρήγορη κίνηση προς τα εμπρός

(Εικ. 15) Αργή κίνηση προς τα εμπρός

Περιεχόμενα Άλλα σύμβολα/σήματα που υπάρχουν στο προϊόν αναφέρονται σε απαιτήσεις πιστοποίησης για άλλους εμπορικούς τομείς.

Πινακίδα στοιχείων μηχανήματος

(Εικ. 16)

Ασφάλεια

Ορισμοί για την ασφάλεια

Για την επισήμανση ειδικών σημαντικών τμημάτων του εγχειριδίου χρησιμοποιούνται προειδοποιήσεις, συστάσεις προσοχής και σημειώσεις.

ΠΡΟΕΙΔΟΠΟΙΗΣΗ: Χρησιμοποιείται όταν υπάρχει κίνδυνος τραυματισμού ή θανάτου του χειριστή ή άλλων παριστάμενων ατόμων, αν δεν τηρηθούν οι οδηγίες που παρέχονται στο εγχειρίδιο.

ΠΡΟΣΟΧΗ: Χρησιμοποιείται όταν υπάρχει κίνδυνος πρόκλησης ζημιάς στο προϊόν, σε άλλα υλικά ή στον παρακείμενο χώρο, αν δεν τηρηθούν οι οδηγίες που παρέχονται στο εγχειρίδιο.

Περιεχόμενα Χρησιμοποιείται για παροχή περισσότερων πληροφοριών, οι οποίες χρειάζονται σε μια δεδομένη κατάσταση.

Γενικές οδηγίες ασφαλείας

ΠΡΟΕΙΔΟΠΟΙΗΣΗ: Προτού χρησιμοποιήσετε το προϊόν, φροντίστε να διαβάσετε και να κατανοήσετε τις παρακάτω προειδοποιητικές οδηγίες.

- Διαβάστε όλες τις οδηγίες που υπάρχουν στο παρόν εγχειρίδιο χρήσης και πάνω στο προϊόν, προτού το θέσετε σε λειτουργία. Βεβαιωθείτε ότι έχετε κατανοήσει και τηρείτε τις οδηγίες.
- Αν αντιμετωπίζετε κάποιο πρόβλημα ή έχετε απορίες σχετικά με το προϊόν, απευθυνθείτε στον Husqvarna αντιπρόσωπο της περιοχής σας για περισσότερες πληροφορίες.
- Ο χειριστής είναι υπεύθυνος για μη ασφαλείς καταστάσεις ή κινδύνους, στους οποίους εκτίθενται τα άτομα και ο εξοπλισμός.
- Αυτό το προϊόν παράγει ηλεκτρομαγνητικό πεδίο κατά τη λειτουργία του. Το πεδίο αυτό, υπό ορισμένες συνθήκες, μπορεί να

προκαλέσει παρεμβολές σε ενεργά ή παθητικά ιατρικά εμφυτεύματα. Προκειμένου να μειωθεί ο κίνδυνος παθήσεων που μπορεί να προκαλέσουν τραυματισμό ή θάνατο, συνιστούμε στα άτομα με ιατρικά εμφυτεύματα να συμβουλευτούν το θεράποντα ιατρό τους και τον κατασκευαστή του ιατρικού εμφυτεύματος, πριν να θέσουν το προϊόν σε λειτουργία.

- Επιφυλασσόμαστε του δικαιώματός μας να αλλάζουμε τις προδιαγραφές και τα σχέδια χωρίς προειδοποίηση, προκειμένου να υλοποιούμε βελτιώσεις. Σημειώστε ότι τυχόν νομικές αξιώσεις, που βασίζονται στις πληροφορίες του παρόντος εγχειριδίου, δεν είναι έγκυρες. Χρησιμοποιείτε μόνο γνήσια ανταλλακτικά για επισκευές. Η εγγύηση δεν ισχύει εάν δεν χρησιμοποιούνται γνήσια ανταλλακτικά.

Οδηγίες ασφαλείας για τη λειτουργία

ΠΡΟΕΙΔΟΠΟΙΗΣΗ: Προτού χρησιμοποιήσετε το προϊόν, φροντίστε να διαβάσετε και να κατανοήσετε τις παρακάτω προειδοποιητικές οδηγίες.

- Να χρησιμοποιείτε το προϊόν μόνο για τον σκοπό για τον οποίο προορίζεται, δηλαδή για φρεζάρισμα του εδάφους. Μην χρησιμοποιείτε το προϊόν για άλλες εργασίες. Αυτό μπορεί να είναι επικίνδυνο ή να προκληθεί ζημιά.
- Μάθετε πως να χρησιμοποιείτε το προϊόν και τις λειτουργίες του με ασφάλεια και μάθετε πώς να το σταματάτε γρήγορα. Πρέπει επίσης να μάθετε τα σήματα ασφαλείας.
- Μην θέτετε ποτέ το προϊόν σε λειτουργία προτού διασφαλίσετε ότι δεν υπάρχουν εμπόδια στο χώρο εργασίας και ότι έχετε σταθερό πάτημα. Προσέχετε για τυχόν εμπόδια που μπορεί να μετακινηθούν απροσδόκητα. Να είστε ιδιαίτερα προσεκτικοί όταν χειρίζεστε το προϊόν σε έδαφος με κλίση.
- Να επιτρέπετε τη χρήση του προϊόντος μόνο σε ενήλικες οι οποίοι έχουν εξοικειωθεί με τη χρήση του.
- Μην επιτρέπετε ποτέ σε παιδιά ή άλλα άτομα που δεν είναι εκπαιδευμένα στη χρήση του προϊόντος να χρησιμοποιούν το προϊόν ή να εκτελούν εργασίες συντήρησης σε αυτό. Η τοπική νομοθεσία πιθανώς να ορίζει την κατάλληλη ηλικία του χρήστη.
- Κρατήστε σε απόσταση μη εξουσιοδοτημένα άτομα. Παιδιά, ζώα, παριστάμενα άτομα και βοηθοί θα πρέπει να παραμένουν εκτός της ζώνης ασφαλείας των 20 μέτρων. Διακόψτε αμέσως τη λειτουργία του προϊόντος, εάν κάποιος πλησιάσει.
- Ποτέ μην χρησιμοποιείτε το προϊόν εάν είστε κουρασμένοι, εάν έχετε καταναλώσει αλκοόλ ή εάν λαμβάνετε φάρμακα ή φαρμακευτική αγωγή που μπορεί να επηρεάσει την όρασή σας, την κρίση σας ή τον συντονισμό των κινήσεών σας.
- Να είστε ιδιαίτερα προσεκτικοί όταν εργάζεστε σε σκληρό έδαφος.
- Η σταθερότητα του προϊόντος τείνει να μειώνεται σημαντικά στο καλλιεργημένο έδαφος.
- Ποτέ μην χρησιμοποιείτε το προϊόν ξυπόλυτοι. Φοράτε πάντα παπούτσια ή μπότες προστασίας, κατά προτίμηση με μεταλλική ενίσχυση στην περιοχή των δαχτύλων. Μην φοράτε ποτέ φαρδιά ρούχα, κοσμήματα ή άλλα παρόμοια είδη, τα οποία μπορεί να πιαστούν στα κινούμενα μέρη. Χρησιμοποιείτε προστατευτικά ακοής για να ελαχιστοποιείται ο κίνδυνος πρόκλησης βλάβης στην ακοή.
- Ποτέ μην χρησιμοποιείτε το ίδιο το προϊόν για να μεταφέρετε ανθρώπους.
- Η συμμόρφωση και η αυστηρή τήρηση των όρων λειτουργίας, συντήρησης και επισκευής, όπως ορίζονται από τον κατασκευαστή, συνιστούν ουσιώδη στοιχεία της προβλεπόμενης χρήσης.
- Διακόψτε τη λειτουργία του κινητήρα όταν το προϊόν δεν χρησιμοποιείται.
- Μην τρέχετε όταν χρησιμοποιείτε το προϊόν.
- Προσέξτε ιδιαίτερα όταν τραβάτε το μηχάνημα προς το μέρος σας ή όταν αντιστρέφετε την κατεύθυνσης της περιστροφής.

- Διατηρήστε απόσταση ασφαλείας από τις περιστρεφόμενες λεπίδες, που ορίζεται από το μήκος της κολόνας του συστήματος διεύθυνσης. Διατηρήστε τα χέρια και τα πόδια σας μακριά από τις περιστρεφόμενες λεπίδες.
- Ο κινητήρας και το σύστημα εξάτμισης θερμαίνονται πολύ κατά τη διάρκεια της λειτουργίας. Υπάρχει κίνδυνος εγκαυμάτων σε περίπτωση που τα αγγίξετε.
- Πρέπει να χρησιμοποιείτε το προϊόν μόνο με το φως της ημέρας ή σε συνθήκες καλού φωτισμού.
- Μην χρησιμοποιείτε το προϊόν σε πλαγιές με κλίση πάνω από 20 °.
- Να το χρησιμοποιείτε εγκάρσια στην πλαγιά και όχι προς τα επάνω ή κάτω.
- Δεν επιτρέπονται, σε καμία περίπτωση, οι τροποποιήσεις στον αρχικό σχεδιασμό του προϊόντος χωρίς την έγκριση του κατασκευαστή. Χρησιμοποιείτε πάντα γνήσια ανταλλακτικά. Οι μη εγκεκριμένες τροποποιήσεις ή/και τα μη εγκεκριμένα εξαρτήματα μπορεί να προκαλέσουν σοβαρό τραυματισμό ή θάνατο του χρήστη ή άλλων ατόμων. Η εγγύηση δεν ισχύει εάν δεν χρησιμοποιούνται γνήσια ανταλλακτικά.
- Σταματήστε αμέσως τη λειτουργία του κινητήρα εάν παρουσιαστεί κάτι από τα εξής: Έντονοι κραδασμοί ή/και θόρυβος, μηχανική εμπλοκή που εμποδίζει την περιστροφή του κινητήρα, προβλήματα στη σύμπλεξη ή αποσύμπλεξη του συμπλέκτη, σύγκρουση με ξένο αντικείμενο ή αλλοίωση του καλωδίου διακοπής του κινητήρα.
- Εάν το καλώδιο ακινητοποίησης του κινητήρα έχει κοπεί, χρησιμοποιήστε το χειριστήριο της μίζας για να σταματήσετε τη λειτουργία του κινητήρα. Αφήστε το μηχάνημα να κρυώσει. Αποσυνδέστε το καπάκι του μπουζί από το μπουζί. Βεβαιωθείτε ότι το μηχάνημα δεν έχει υποστεί ζημιά. Εάν το προϊόν έχει υποστεί ζημιά, απευθυνθείτε σε ένα εγκεκριμένο συνεργείο για επισκευή.
- Πρέπει πάντα να είστε προσεκτικοί και να χρησιμοποιείτε την κοινή λογική. Αποφεύγετε καταστάσεις τις οποίες θεωρείτε πέραν των δυνατοτήτων σας. Αν δεν είστε σίγουροι για τις διαδικασίες χειρισμού, αφού διαβάσετε αυτές τις οδηγίες, θα πρέπει να συμβουλευτείτε κάποιον ειδικό πριν συνεχίσετε. Επικοινωνήστε με ένα εξουσιοδοτημένο συνεργείο.
- Μην τροποποιείτε τον εξοπλισμό ασφαλείας. Να πραγματοποιείτε τακτικούς ελέγχους για να βεβαιώνετε τη σωστή λειτουργία.
- Η ακατάλληλη συναρμολόγηση της περιστροφικής μοτοτσάπας μπορεί να προκαλέσει σοβαρούς τραυματισμούς. Βεβαιωθείτε ότι ακολουθείτε όλες τις οδηγίες προσεκτικά.

Ασφάλεια καυσίμου

ΠΡΟΕΙΔΟΠΟΙΗΣΗ: Προτού χρησιμοποιήσετε το προϊόν, φροντίστε να διαβάσετε και να κατανοήσετε τις παρακάτω προειδοποιητικές οδηγίες.

- Η βενζίνη είναι εξαιρετικά εύφλεκτη. Πρέπει να προσέχετε και να εκτελείτε τον ανεφοδιασμό σε εξωτερικούς χώρους. Η φωτιά, η γυμνή φλόγα και το κάπνισμα απαγορεύονται.
- Έχετε υπόψη τον κίνδυνο φωτιάς, έκρηξης και εισπνοής καυσαερίων. Εάν πέσει καύσιμο επάνω σας ή στα ρούχα σας, αλλάξτε ρούχα.
- Ο κινητήρας εκπέμπει μονοξείδιο του άνθρακα, το οποίο είναι άχρωμο, δηλητηριώδες αέριο. Μην χρησιμοποιείτε το μηχάνημα σε κλειστούς χώρους.

Οδηγίες ασφαλείας για τη συντήρηση

ΠΡΟΕΙΔΟΠΟΙΗΣΗ: Προτού χρησιμοποιήσετε το προϊόν, φροντίστε να διαβάσετε και να κατανοήσετε τις παρακάτω προειδοποιητικές οδηγίες.

- Να διακόπτετε πάντα τη λειτουργία του κινητήρα πριν από την επισκευή, τον καθαρισμό, τις εργασίες συντήρησης ή όταν αλλάζετε εργαλεία στο προϊόν. Μην κάνετε ποτέ τροποποιήσεις ενώ το προϊόν είναι σε λειτουργία.

- Η τακτική συντήρηση είναι απαραίτητη για την ασφάλεια και τη διατήρηση των επιπέδων απόδοσης.
- Να φοράτε ανθεκτικά γάντια όταν αλλάζετε εργαλεία στο προϊόν.
- Αντικαταστήστε την περιστρεφόμενη λεπίδα σε πλήρη σετ για να διατηρείται η απαραίτητη ισορροπία. Χρησιμοποιείτε πάντα γνήσια ανταλλακτικά.
- Ελέγξτε αν έχουν σφίξει τα παξιμάδια και οι βίδες.
- Μην χρησιμοποιείτε ποτέ το προϊόν, όταν η εξάτμιση του είναι ελαττωματική. Επικοινωνήστε με ένα εξουσιοδοτημένο συνεργείο.
- Για τη δική σας ασφάλεια, μην τροποποιείτε τα χαρακτηριστικά του προϊόντος. Μην αλλάζετε τις ρυθμίσεις των στροφών κινητήρα και μην χρησιμοποιείτε τον κινητήρα σε υπερβολικά υψηλές στροφές.
- Χρησιμοποιείτε πάντα γνήσια ανταλλακτικά.
- Όταν ολοκληρωθεί η διάρκεια ζωής του προϊόντος και δεν χρησιμοποιείται πια, πρέπει να επιστραφεί στον προμηθευτή σας ή σε κατάλληλο σταθμό για ανακύκλωση.
- Προσέξτε να μην κόψετε τα καλώδια/ντίζες και να μην προξενήσετε γρατσουνιές στη βαφή του μηχανήματος καθώς κόβετε τα άκρα του κιβωτίου.

Συναρμολόγηση

Εισαγωγή

ΠΡΟΕΙΔΟΠΟΙΗΣΗ: Προτού συναρμολογήσετε το προϊόν, διαβάστε και κατανοήστε το κεφάλαιο για την ασφάλεια.

Συναρμολόγηση των οδοντωτών λεπίδων (TF230)

- Ανατρέξτε στην εικόνα για μια επισκόπηση των μπουλονιών, βιδών, παξιμαδιών και ροδελών που απαιτούνται για τη συναρμολόγηση των λεπίδων. (Εικ. 17)
- Ακολουθήστε τις οδηγίες στις εικόνες που βρίσκονται παρακάτω.

Περιεχόμενα Οι εικόνες δείχνουν μόνο τη συναρμολόγηση των οδοντωτών λεπίδων στη δεξιά πλευρά. Οι ίδιες οδηγίες ισχύουν και για την αριστερή πλευρά. Βεβαιωθείτε ότι οι αιχμηρές άκρες δείχνουν προς την ίδια κατεύθυνση στις δεξιές και αριστερές οδοντωτές λεπίδες.

(Εικ. 18)	(Εικ. 19)	(Εικ. 20)	(Εικ. 21)	(Εικ. 22)	(Εικ. 23)

Συναρμολόγηση των οδοντωτών λεπίδων (TF338)

- Ανατρέξτε στην εικόνα για μια επισκόπηση των μπουλονιών, βιδών, παξιμαδιών και ροδελών που απαιτούνται για τη συναρμολόγηση των λεπίδων. (Εικ. 24)
- Ακολουθήστε τις οδηγίες στις εικόνες που βρίσκονται παρακάτω.

Περιεχόμενα Οι εικόνες δείχνουν μόνο τη συναρμολόγηση των οδοντωτών λεπίδων στη δεξιά πλευρά. Οι ίδιες οδηγίες ισχύουν και για την αριστερή πλευρά. Βεβαιωθείτε ότι οι αιχμηρές άκρες δείχνουν προς την ίδια κατεύθυνση στις δεξιές και αριστερές οδοντωτές λεπίδες.

(Εικ. 25)	(Εικ. 26)	(Εικ. 27)	(Εικ. 28)	(Εικ. 29)	(Εικ. 30)

Συναρμολόγηση του προϊόντος

1. Τοποθετήστε το σύνδεσμο.
   a) Για το TF230: (Εικ. 31)
   b) Για το TF338: (Εικ. 32)
2. Για το TF230, τοποθετήστε τον τροχό στήριξης. (Εικ. 33)
3. Τοποθετήστε την μπάρα έλξης.
   a) Για το TF230: (Εικ. 34)
   b) Για το TF338: (Εικ. 35)

4. Τοποθετήστε τη χειρολαβή. (Εικ. 36)
5. Προσαρμόστε το ύψος της χειρολαβής και σφίξτε τις χειρόβιδες. (Εικ. 37)
6. Γυρίστε το χειριστήριο συμπλέκτη στη σωστή πλευρά. Τοποθετήστε το μπουλόνι. (Εικ. 38)
7. Τοποθετήστε το κάλυμμα των ντιζών.
   a) Τοποθετήστε σωστά τις ντίζες.
   b) Τοποθετήστε την ελαστική βάση. (Εικ. 39)
   c) Τοποθετήστε το κάλυμμα ντιζών και σφίξτε τη βίδα. (Εικ. 40)
8. Τοποθετήστε το κάλυμμα λεπίδων (TF230).

ΠΡΟΣΟΧΗ: Τοποθετήστε και τα 4 μπουλόνια και παξιμάδια πριν τα σφίξετε εντελώς.

   a) (Εικ. 41)
   b) (Εικ. 42)
   c) (Εικ. 43)
9. Τοποθετήστε το κάλυμμα λεπίδων (TF338):
   a) (Εικ. 44)
   b) (Εικ. 45)
   c) (Εικ. 46)
10. Τοποθετήστε το λεβιέ ταχυτήτων. (Εικ. 47)
11. Μετά τη συναρμολόγηση, σφίξτε ξανά όλα τα μπουλόνια και τα παξιμάδια.

ΠΡΟΣΟΧΗ: Μην αποσυναρμολογείτε το προϊόν. Απευθυνθείτε σε έναν εγκεκριμένο αντιπρόσωπο σέρβις για τέτοιου είδους εργασίες.

Λειτουργία

Εισαγωγή

ΠΡΟΕΙΔΟΠΟΙΗΣΗ: Προτού χρησιμοποιήσετε το προϊόν, διαβάστε και κατανοήστε το κεφάλαιο για την ασφάλεια.

Ενέργειες πριν από τη χρήση του προϊόντος

- Επιθεωρήστε το χώρο εργασίας. Απομακρύνετε όλα τα μη στερεωμένα αντικείμενα που μπορούν να εκτοξευθούν από το προϊόν και να προκαλέσουν σοβαρό τραυματισμό στον χειριστή ή σε άλλους. Τέτοια αντικείμενα περιλαμβάνουν πέτρες, γυαλιά και ατσάλινα σύρματα.
- Ελέγξτε τη στάθμη λαδιού του κινητήρα και συμπληρώστε λάδι κινητήρα, εάν είναι απαραίτητο.
- Ελέγξτε τη στάθμη λαδιού του κιβωτίου ταχυτήτων και συμπληρώστε λάδι, εάν είναι απαραίτητο.
- Ελέγξτε τη στάθμη καυσίμου και συμπληρώστε καύσιμο, εάν είναι απαραίτητο.
- Εκτελέστε γενική επισκευή του προϊόντος.
  a) Πρέπει να αντικαθιστάτε αμέσως οποιαδήποτε εξαρτήματα έχουν φθαρεί ή υποστεί ζημιά.
  b) Ελέγξτε για διαρροές καυσίμου.
  c) Βεβαιωθείτε ότι όλοι οι προφυλακτήρες και τα καλύμματα έχουν τοποθετηθεί σωστά.
  d) Ελέγξτε όλα τα παξιμάδια και τις βίδες.
  e) Βεβαιωθείτε ότι τα ηλεκτρικά καλώδια δεν έχουν υποστεί ζημιά.
- Για το TF338: Απλώστε λάδι στο φίλτρο αέρα.

Ανεφοδιασμός με καύσιμο

ΠΡΟΣΟΧΗ: Μην χρησιμοποιείτε βενζίνη με αριθμό οκτανίων κάτω από 90 RON (87 AKI). Μπορεί να προκληθεί ζημιά στο προϊόν.

1. Σταματήστε τον κινητήρα και αφήστε το προϊόν να κρυώσει.
2. Τοποθετήστε το προϊόν σε σημείο με καλή ροή αέρα.
3. Γεμίστε το ντεπόζιτο καυσίμου.

ΠΡΟΣΟΧΗ: Βεβαιωθείτε ότι δεν υπάρχει υπερβολικό καύσιμο στο ντεπόζιτο καυσίμου. Το καύσιμο διογκώνεται όταν ζεσταίνεται.

4. Σφίξτε προσεκτικά το κάλυμμα του ντεπόζιτου καυσίμου για να αποφύγετε τον κίνδυνο πυρκαγιάς.
5. Καθαρίστε το προϊόν και την περιοχή γύρω από το προϊόν από καύσιμα που έχουν χυθεί.
6. Προτού ξεκινήσετε, απομακρύνετε το προϊόν τουλάχιστον κατά 3 m/10 ft από το σημείο ανεφοδιασμού και την πηγή καυσίμου προτού θέσετε σε λειτουργία τον κινητήρα.

Εκκίνηση λειτουργίας του προϊόντος

1. Ανοίξτε την τάπα καυσίμου. (Εικ. 48)
2. Ανοίξτε το τσοκ με το χειριστήριο τσοκ. (Εικ. 49)
3. Τοποθετήστε το λεβιέ ταχυτήτων στη νεκρά. (Εικ. 50)
4. Εφαρμόστε τέρμα γκάζι με το χειριστήριο γκαζιού. (Εικ. 51)
5. Τοποθετήστε τον διακόπτη ON/OFF στη θέση ON. (Εικ. 52)
6. Τραβήξτε τη λαβή του σχοινιού εκκίνησης.

ΠΡΟΕΙΔΟΠΟΙΗΣΗ: Βεβαιωθείτε ότι κανένας άνθρωπος ή ζώο δεν βρίσκεται εντός της ζώνης ασφαλείας των 20 μέτρων κατά την εκκίνηση του προϊόντος.

7. Κατά την εκκίνηση του προϊόντος, ρυθμίστε το χειριστήριο του τσοκ στη θέση του τσοκ. (Εικ. 53)

Λειτουργία του προϊόντος προς τα εμπρός

1. Χρησιμοποιήστε το μοχλό ταχυτήτων για να επιλέξετε ταχύτητα κίνησης. Η θέση 1 αντιστοιχεί στην αργή ταχύτητα και η θέση 2 στη γρήγορη ταχύτητα. (Εικ. 54)
2. Πιέστε προς τα κάτω την ασφάλεια γκαζιού στη λαβή.
3. Σπρώξτε το μοχλό συμπλέκτη (A) προς την κατεύθυνση της λαβής για να περιστραφούν οι οδοντωτές λεπίδες. (Εικ. 55)
4. Απελευθερώστε το μοχλό συμπλέκτη (B) για να σταματήσουν οι οδοντωτές λεπίδες.

Λειτουργία του προϊόντος προς τα πίσω

ΠΡΟΕΙΔΟΠΟΙΗΣΗ: Προτού μετακινήσετε το προϊόν προς τα πίσω, πρέπει να απελευθερώσετε το μοχλό συμπλέκτη για να αποφύγετε τραυματισμούς.

1. Βεβαιωθείτε ότι δεν υπάρχουν εμπόδια πίσω από το προϊόν.
2. Αφήστε το μοχλό συμπλέκτη.
3. Μειώστε τις στροφές του κινητήρα.
4. Τοποθετήστε το μοχλό ταχυτήτων στην όπισθεν. (Εικ. 56)
5. Πιέστε προς τα κάτω την ασφάλεια γκαζιού στη λαβή.
6. Σπρώξτε το μοχλό συμπλέκτη (A) προς την κατεύθυνση της λαβής για να περιστραφούν οι οδοντωτές λεπίδες. (Εικ. 55)
7. Απελευθερώστε το μοχλό συμπλέκτη (B) για να σταματήσουν οι οδοντωτές λεπίδες.

Διακοπή λειτουργίας του προϊόντος

1. Αφήστε το μοχλό συμπλέκτη. (Εικ. 57)
2. Τοποθετήστε το μοχλό ταχυτήτων στη θέση N (νεκρά). (Εικ. 58)
3. Θέστε το χειριστήριο του γκαζιού στη θέση MIN. (Εικ. 59)
4. Τοποθετήστε το διακόπτη ON/OFF στη θέση OFF. (Εικ. 60)
5. Κλείστε την τάπα καυσίμου. (Εικ. 61)

Μετακίνηση του προϊόντος με τους τροχούς στήριξης (TF230)

1. Σβήστε τον κινητήρα. Ανατρέξτε στην ενότητα *Διακοπή λειτουργίας του προϊόντος στη σελίδα 25*.
2. Διπλώστε τους τροχούς στήριξης προς τα κάτω. (Εικ. 62)

3. Ρυθμίστε τις χειρολαβές στη χαμηλή θέση.
4. Ανασηκώστε τις οδοντωτές λεπίδες από το έδαφος με τις χειρολαβές. (Εικ. 63)

Μετακίνηση του προϊόντος με το κιτ τροχών

1. Σβήστε τον κινητήρα. Ανατρέξτε στην ενότητα *Διακοπή λειτουργίας του προϊόντος στη σελίδα 25*.
2. Αντικαταστήστε τις οδοντωτές λεπίδες για τους τροχούς. (Εικ. 64)
3. Ανασηκώστε την μπάρα έλξης από το έδαφος με τη χειρολαβή. (Εικ. 65)

Συντήρηση

Εισαγωγή

ΠΡΟΕΙΔΟΠΟΙΗΣΗ: Προτού εκτελέσετε εργασίες συντήρησης στο προϊόν, διαβάστε και κατανοήστε το κεφάλαιο για την ασφάλεια.

**Η συντήρηση είναι απαραίτητη μόνο εάν προκύψουν προβλήματα στη λειτουργία. Απευθυνθείτε σε έναν εγκεκριμένο αντιπρόσωπο σέρβις.

Πρόγραμμα συντήρησης

*Καθαρίζετε πιο τακτικά εάν το προϊόν χρησιμοποιείται σε συνθήκες με πολύ σκόνη.

Συντήρηση	Καθημερινή συντήρηση πριν από τη λειτουργία	Διάστημα συντήρησης σε ώρες			
		Κάθε 20 ώρες ή κάθε μήνα	Κάθε 50 ώρες ή κάθε 3 μήνες	Κάθε 100 ώρες ή κάθε 6 μήνες	Κάθε 300 ώρες ή μία φορά το χρόνο
Καθαρίστε το προϊόν.	X				
Βεβαιωθείτε ότι όλα τα παξιμάδια και οι βίδες είναι καθαρά και δεν έχουν υποστεί ζημιά.	X				
Καθαρίστε το φίλτρο αέρα. Αν χρειάζεται, αντικαταστήστε τα.	X		X*		X**
Ελέγξτε τη στάθμη λαδιού του κινητήρα.	X				
Ελέγξτε τη στάθμη λαδιού του κιβωτίου ταχυτήτων. Αν χρειάζεται, συμπληρώστε λάδι.	X				
Βεβαιωθείτε ότι δεν υπάρχει διαρροή καυσίμου, λαδιού κινητήρα και λιπαντικού.	X				
Ελέγξτε τη στάθμη καυσίμου. Αν χρειάζεται, συμπληρώστε καύσιμο	X				
Εάν υπάρχουν έντονοι κραδασμοί στο προϊόν, κάντε έναν έλεγχο για να εντοπίσετε την αιτία.	X				

Συντήρηση	Καθη-μερινή συντή-ρηση πριν από τη λει-τουργία	Διάστημα συντήρησης σε ώρες			
		Κάθε 20 ώρες ή κάθε μήνα	Κάθε 50 ώρες ή κάθε 3 μήνες	Κάθε 100 ώρες ή κάθε 6 μήνες	Κάθε 300 ώρες ή μία φο-ρά το χρόνο
Αντικαταστήστε το λάδι και το λιπαντικό του κινητήρα και του κιβωτίου ταχυτήτων.		X		X	
Καθαρίστε το φίλτρο καυσίμου και την περιοχή γύρω από το φίλτρο καυσίμου.				X	X**
Καθαρίστε το μπουζί και το καπάκι του μπουζί.				X	
Αντικαταστήστε το μπουζί.					X
Ελέγξτε και ρυθμίστε τον τζόγο των βαλβίδων κινητήρα.					X**
Καθαρίστε το θάλαμο καύσης.					X**
Ελέγξτε το κύκλωμα καυσίμου.					X**

Καθαρισμός του αφρώδους φίλτρου αέρα

ΠΡΟΣΟΧΗ: Μην χρησιμοποιείτε πεπιεσμένο αέρα για να καθαρίσετε το αφρώδες φίλτρο αέρα, καθώς αυτό μπορεί να προκαλέσει ζημιά.

1. Αφαιρέστε το αφρώδες φίλτρο αέρα. (Εικ. 66)
2. Ελέγξτε το αφρώδες φίλτρο αέρα. Καθαρίστε το αφρώδες φίλτρο αέρα με ζεστό σαπουνόνερο.

ΠΡΟΣΟΧΗ: Αν το αφρώδες φίλτρο αέρα έχει ζημιά ή δεν μπορεί να καθαριστεί πλήρως, αντικαταστήστε το.

ΠΡΟΣΟΧΗ: Βεβαιωθείτε ότι το αφρώδες φίλτρο αέρα είναι στεγνό προτού το τοποθετήσετε.

Μεταφορά και αποθήκευση

- Για μεταφορά σε μικρές αποστάσεις, ανατρέξτε στις ενότητες *Μετακίνηση του προϊόντος με τους τροχούς στήριξης (TF230) στη σελίδα 25* και *Μετακίνηση του προϊόντος με το κιτ τροχών στη σελίδα 26*.
- Πρέπει να αφήνετε το προϊόν να κρυώσει προτού το τοποθετήσετε στο χώρο αποθήκευσης.
- Να χρησιμοποιείτε πάντα εγκεκριμένα δοχεία για την αποθήκευση και τη μεταφορά των καυσίμων.
- Πρέπει πάντα να διατηρείτε σε στεγνό χώρο προστατευμένο από τον παγετό.
- Βεβαιωθείτε ότι δεν υπάρχουν διαρροές ή αναθυμιάσεις από το προϊόν. Τυχόν σπινθήρες ή ακάλυπτες φλόγες, για παράδειγμα από ηλεκτρικές συσκευές ή λέβητες, μπορεί να προκαλέσουν πυρκαγιά.

- Τοποθετήστε ένα κάλυμμα στο προϊόν και ασφαλίστε το κατά τη μεταφορά, για να αποφύγετε ζημιές και ατυχήματα. Για τη μεταφορά του προϊόντος, πρέπει να χρησιμοποιείτε εγκεκριμένο όχημα.
- Μην ανυψώνετε το προϊόν.
- Να είστε προσεκτικοί όταν τοποθετείτε ή απομακρύνετε το προϊόν από το όχημα μεταφοράς. Χρησιμοποιείτε εγκεκριμένη ράμπα.

Τεχνικά στοιχεία

	TF230	TF338
Πλάτος φρεζαρίσματος, mm	750	950
Βάθος φρεζαρίσματος, mm	150-300	150-300
Κινητήρας	WM168FB/P-2	WM170FB/P-2
Καύσιμο	Βενζίνη	Βενζίνη
Χωρητικότητα ντεπόζιτου καυσίμου, l	3,6	4,8
Χωρητικότητα ντεπόζιτου λαδιού, l	0,6	0,6
Κυβισμός κυλίνδρου, cm^3	196	212
Μέγιστη ισχύς, kW/hp σε σ.α.λ.	3,45/4,7 στις 3100	3,6/4,9 στις 3100
Ταχύτητες	R, N, 2, 1	R, N, 2, 1
Χωρητικότητα λαδιού κιβωτίου ταχυτήτων, l	0,95	1,1
Μικτό βάρος, kg	86,5	106
Καθαρό βάρος, kg	66,5	93
Διαστάσεις συσκευασίας, mm	845x480x780	860x490x860
Πιστοποίηση	EK (CE), EAC	EK (CE), EAC

Δήλωση Συμμόρφωσης ΕΚ

Η Husqvarna AB, SE-561 82 Huskvarna, Σουηδία, τηλ.: +46-36-146500, δηλώνει με αποκλειστική της ευθύνη ότι οι μοτοτσάπες Husqvarna TF230, TF338 από τους αριθμούς σειράς 1447000096 (TF230), 1447000139 (TF338), και μετά (ο ακόλουθος αριθμός σειράς αναγράφεται με απλό κείμενο στην πινακίδα στοιχείων του μηχανήματος) συμμορφώνονται με τις απαιτήσεις ΤΩΝ ΟΔΗΓΙΩΝ ΤΟΥ ΣΥΜΒΟΥΛΙΟΥ:

- με ημερομηνία 17 Μαΐου 2006 "περί μηχανημάτων" **2006/42/ΕΚ**.
- με ημερομηνία 15 Δεκεμβρίου 2004 "περί ηλεκτρομαγνητικής συμβατότητας" **2004/108/ΕΚ**.

Ισχύουν τα παρακάτω εναρμονισμένα πρότυπα: **EN 709:1997, A4:2009**.

Husqvarna 20141210

Claes Losdal, Διευθυντής ανάπτυξης/Προϊόντα κήπου (Εξουσιοδοτημένος αντιπρόσωπος της Husqvarna AB και υπεύθυνος για την τεχνική τεκμηρίωση)

Sommaire

Introduction.....30
Sécurité.....31
Montage.....34
Utilisation.....35
Entretien.....36
Transport et stockage.....38
Caractéristiques techniques.....38
Déclaration de conformité CE.....39

Introduction

Présentation du produit (TF230)

(Fig. 1)

1. Moteur
2. Protection de lame dentée
3. Roue de support
4. Carter de courroie
5. Lames dentées
6. Barre de glissement
7. Poignée
8. Levier de vitesses
9. Pare-chocs
10. Commande d'embrayage
11. Interrupteur de marche/arrêt
12. Commande d'accélération
13. Capot supérieur
14. Cache-câbles
15. Support de lame dentée (secondaire)
16. Support de lame dentée (principal)
17. Support protection des dents
18. Joint de connecteur
19. Sacoche à outils
20. Sac de matériel
21. Sac de matériel (pour lames dentées uniquement)
22. Protection de lame

Présentation du produit (TF338)

(Fig. 2)

1. Moteur
2. Protection de lame dentée
3. Cache-câbles
4. Carter de courroie
5. Lames dentées
6. Barre de glissement
7. Poignée
8. Levier de vitesses
9. Pare-chocs
10. Commande d'embrayage
11. Commande d'accélération
12. Interrupteur de marche/arrêt
13. Capot supérieur
14. Support de lame dentée (secondaire)
15. Support de lame dentée (principal)
16. Joint de connecteur
17. Support protection des dents
18. Kit de roues
19. Sac de matériel
20. Sac de matériel (pour lames dentées uniquement)
21. Sacoche à outils

Symboles concernant le produit

(Fig. 3) AVERTISSEMENT : Soyez prudent et utilisez le produit correctement. Ce produit peut causer des blessures graves, voire mortelles, à l'opérateur ou à d'autres personnes.

(Fig. 4) Lisez attentivement le manuel d'utilisation et assurez-vous de bien comprendre les instructions avant utilisation.

(Fig. 5) Utilisez des protège-oreilles et des protections pour les yeux homologués.

(Fig. 6) Ce produit est conforme aux directives de la CE en vigueur.

(Fig. 7) Rapide.

(Fig. 8) Lent.

(Fig. 9) Coupez le moteur et retirez le câble d'allumage avant toute réparation ou opération d'entretien.

(Fig. 10) Avertissement : Pièces en rotation. Gardez les mains et les pieds éloignés.

(Fig. 11) Restez à distance !

(Fig. 12) Point mort.

(Fig. 13) Marche arrière.

(Fig. 14) Avance rapide.

(Fig. 15) Avance lente.

Remarque: Les autres symboles/autocollants présents sur le produit concernent des exigences de certification spécifiques à d'autres zones commerciales.

Plaque d'identification

(Fig. 16)

Sécurité

Définitions de sécurité

Des avertissements, des recommandations et des remarques sont utilisés pour souligner des parties spécialement importantes du manuel.

AVERTISSEMENT: Symbole utilisé en cas de risque de blessures ou de mort pour l'opérateur ou les personnes à proximité si les instructions du manuel ne sont pas respectées.

REMARQUE: Symbole utilisé en cas de risque de dommages pour le produit, d'autres matériaux ou les environs si les instructions du manuel ne sont pas respectées.

Remarque: Symbole utilisé pour donner des informations supplémentaires pour une situation donnée.

Instructions générales de sécurité

AVERTISSEMENT: assurez-vous de lire et de comprendre les instructions qui suivent avant d'utiliser le produit.

- Lisez toutes les instructions contenues dans ce manuel et apposées sur le produit avant de l'utiliser. Assurez-vous de bien comprendre et respecter les instructions.
- En cas de problèmes ou si vous avez des questions sur le produit, veuillez contacter votre revendeur Husqvarna pour plus d'informations.
- L'opérateur est responsable de la sécurité des personnes et des biens face aux situations et aux risques auxquels ils sont exposés.
- Ce produit génère un champ électromagnétique durant son fonctionnement. Ce champ peut dans certaines circonstances perturber le fonctionnement d'implants médicaux actifs ou passifs. Pour réduire le risque de blessures graves ou mortelles, les personnes portant des implants médicaux

doivent consulter leur médecin et le fabricant de leur implant avant d'utiliser cet appareil.
- Nous nous réservons le droit de modifier les spécifications et la conception du produit sans préavis afin de mettre en œuvre des améliorations. Veuillez noter qu'aucune réclamation légale ne sera recevable sur la base des informations contenues dans ce manuel. Pour toute réparation, utilisez exclusivement des pièces de rechange d'origine. La garantie n'est pas valable si d'autres pièces sont utilisées.

Instructions de sécurité pour le fonctionnement

AVERTISSEMENT: assurez-vous de lire et de comprendre les instructions qui suivent avant d'utiliser le produit.

- Utilisez le produit uniquement dans le cadre de l'usage auquel il est destiné : labourer le sol. N'utilisez pas ce produit pour d'autres travaux. Cela peut être dangereux ou causer des dommages.
- Apprenez à utiliser le produit et ses fonctions en toute sécurité et apprenez à vous arrêter rapidement. Apprenez également à reconnaître les autocollants de sécurité.
- N'utilisez jamais le produit sans avoir le champ libre et les pieds bien d'aplomb. Identifiez les obstacles éventuels en cas de mouvement inattendu. Observez la plus grande prudence lorsque vous travaillez en pente.
- Seuls des adultes habitués à l'utilisation du produit sont autorisés à l'utiliser.
- Ne laissez jamais d'enfants ou d'autres personnes ne possédant pas la formation requise utiliser ou entretenir le produit. L'âge minimum de l'utilisateur peut être régi par les législations locales.
- maintenez à distance toutes personnes étrangères au travail. Les enfants, les animaux, les spectateurs et les collègues de travail doivent se tenir en dehors de la zone de sécurité, soit à au moins 20 m. Arrêtez immédiatement le produit à l'approche de quelqu'un.
- N'utilisez jamais le produit en cas de fatigue, de consommation d'alcool ou de prise de médicaments susceptibles d'affecter l'acuité visuelle, le jugement ou la coordination.
- Soyez particulièrement attentif sur sol dur.
- Le produit a tendance à être beaucoup moins stable sur les sols cultivés.
- N'utilisez jamais le produit si vous êtes pieds nus. Portez toujours des chaussures ou bottes de protection, dotées d'embouts de sécurité de préférence. Ne portez jamais de vêtements amples, bijoux ou autre pouvant s'accrocher dans les pièces mobiles. Utilisez des protège-oreilles afin de minimiser le risque de perte auditive.
- N'utilisez jamais le produit pour transporter des personnes.
- Pour que le produit soit utilisé conformément à son utilisation prévue, il est essentiel de respecter strictement les conditions d'utilisation, d'entretien et de réparation énoncées par le fabricant.
- Arrêtez le moteur lorsque le produit n'est pas utilisé.
- Marchez avec le produit, ne courez pas.
- Faites très attention lorsque vous tirez le produit vers vous ou que vous inversez son sens de rotation.
- Gardez une distance de sécurité avec les lames en rotation, selon la longueur de la colonne de direction. maintenez les mains et les pieds à distance des lames en rotation.
- Le moteur et le système d'échappement des gaz deviennent très chauds pendant le fonctionnement. Risque de brûlure en cas de contact.
- Utilisez la machine uniquement à la lumière du jour ou dans des conditions d'éclairage appropriées.
- N'utilisez pas le produit sur un sol dont la pente est supérieure à 20 °.
- Travaillez en travers des pentes et non pas dans le sens de la pente.

- Vous ne devez en aucun cas modifier la conception d'origine du produit sans l'approbation du fabricant. Utilisez toujours les pièces de rechange d'origine. Les modifications et accessoires non homologués peuvent entraîner des blessures graves, voire mortelles à l'utilisateur ou aux autres personnes présentes. La garantie n'est pas valable si d'autres pièces sont utilisées.
- Arrêtez immédiatement le moteur dans les cas suivants : vibrations et/ou bruit excessifs, blocage mécanique empêchant le moteur de tourner, difficultés à engager ou désengager l'embrayage, collision avec un corps étranger ou détérioration du câble d'arrêt du moteur.
- Si le câble d'arrêt du moteur est sectionné, coupez le moteur à l'aide de la commande de démarreur. Laissez la machine refroidir. Détachez le capuchon de bougie d'allumage. Vérifiez que le produit n'a subi aucun dommage. Si le produit est endommagé, contactez un atelier d'entretien homologué.
- Soyez toujours prudent et utilisez votre bon sens. Évitez les situations que vous n'êtes pas sûr de maîtriser. Si, après avoir lu ces instructions, vous n'êtes toujours pas sûr de la procédure à suivre, demandez conseil à un expert avant de poursuivre. Contactez un atelier d'entretien agréé.
- Ne modifiez pas l'équipement de sécurité de la machine. Contrôlez-le régulièrement pour vérifier qu'il fonctionne correctement.
- Le montage inapproprié de ce motoculteur rotatif peut provoquer de graves blessures. Assurez-vous de suivre attentivement toutes les instructions.

Sécurité carburant

AVERTISSEMENT: assurez-vous de lire et de comprendre les instructions qui suivent avant d'utiliser le produit.

- L'essence est hautement inflammable. Faites l'appoint en carburant avec prudence à l'extérieur. Feu et flammes nues sont prohibés ; il est également interdit de fumer.
- Pensez aux risques d'incendie, d'explosion et d'inhalation. Si vous avez renversé du carburant sur vous ou sur vos vêtements, changez de vêtements.
- Le moteur émet de l'oxyde de carbone, un gaz nocif et incolore. N'utilisez pas la machine dans des espaces clos.

Instructions de sécurité pour l'entretien

AVERTISSEMENT: assurez-vous de lire et de comprendre les instructions qui suivent avant d'utiliser le produit.

- Coupez toujours le moteur avant d'effectuer des travaux de réparation, de nettoyage, d'entretien ou avant le remplacement des outils du produit. N'effectuez jamais de réglages si le produit est en marche.
- Un entretien régulier est essentiel pour maintenir la sécurité et les niveaux de performance.
- Portez des gants de travail épais pour remplacer les outils du produit.
- Remplacez les lames en rotation par jeux complets pour maintenir leur équilibre. Utilisez toujours les pièces de rechange d'origine.
- Assurez-vous que toutes les vis et tous les écrous sont bien serrés.
- N'utilisez jamais un produit dont le silencieux est défectueux. Contactez un atelier d'entretien agréé.
- Pour votre propre sécurité, ne modifiez pas les caractéristiques du produit. Ne modifiez pas les réglages de vitesse du moteur et ne faites pas tourner le moteur à des vitesses excessives.
- Utilisez toujours les pièces de rechange d'origine.
- Lorsque ce produit arrive à la fin de sa durée de vie et n'est plus utilisé, renvoyez-le au revendeur ou remettez-le à un organisme de recyclage compétent.

- Assurez-vous de ne pas couper les câbles/ fils ou de rayer la machine lorsque vous coupez les bords de la boîte.

Montage

Introduction

AVERTISSEMENT: Assurez-vous de lire et de comprendre le chapitre dédié à la sécurité avant de monter l’appareil.

Pour monter les lames dentées (TF230)

- Reportez-vous à l'illustration pour avoir une vue d'ensemble des boulons, vis, écrous et rondelles nécessaires au montage des lames dentées. (Fig. 17)
- Suivez les instructions sur les illustrations ci-dessous.

Remarque: les illustrations représentent uniquement le montage des lames dentées sur le côté droit. Les mêmes instructions s'appliquent sur le côté gauche. Assurez-vous que les bords tranchants sont orientés dans la même direction sur les lames dentées côtés gauche et droit.

(Fig. 18) (Fig. 19) (Fig. 20) (Fig. 21) (Fig. 22) (Fig. 23)

Pour monter les lames dentées (TF338)

- Reportez-vous à l'illustration pour avoir une vue d'ensemble des boulons, vis, écrous et rondelles nécessaires au montage des lames dentées. (Fig. 24)
- Suivez les instructions sur les illustrations ci-dessous.

Remarque: les illustrations représentent uniquement le montage des lames dentées sur le côté droit. Les mêmes instructions s'appliquent sur le côté gauche. Assurez-vous que les bords tranchants sont orientés dans la même direction sur les lames dentées côtés gauche et droit.

(Fig. 25) (Fig. 26) (Fig. 27) (Fig. 28) (Fig. 29) (Fig. 30)

Pour monter le produit

1. Installez le raccord.
   a) Pour TF230 : (Fig. 31)
   b) Pour TF338 : (Fig. 32)
2. Pour le modèle TF230, installez la roue de support. (Fig. 33)
3. Installez la barre de glissement.
   a) Pour TF230 : (Fig. 34)
   b) Pour TF338 : (Fig. 35)
4. Installez le guidon. (Fig. 36)
5. Réglez la hauteur du guidon et serrez les boutons. (Fig. 37)
6. Tournez la commande d'embrayage du bon côté. Fixez le boulon. (Fig. 38)
7. Installez le cache-câbles.
   a) Installez les câbles correctement.
   b) Installez le support en caoutchouc. (Fig. 39)
   c) Installez le cache-câble et serrez la vis. (Fig. 40)
8. Installez la protection des dents (TF230).

REMARQUE: installez les 4 boulons et écrous avant de les serrer complètement.

   a) (Fig. 41)
   b) (Fig. 42)
   c) (Fig. 43)
9. Installez la protection des dents (TF338) :
   a) (Fig. 44)
   b) (Fig. 45)
   c) (Fig. 46)
10. Installez le levier de vitesses. (Fig. 47)
11. Après le montage, resserrez tous les boulons et écrous.

REMARQUE: ne démontez pas le produit. Contactez un atelier d'entretien homologué pour cette tâche.

Utilisation

Introduction

AVERTISSEMENT: Assurez-vous de lire et de comprendre le chapitre dédié à la sécurité avant d'utiliser l'appareil.

À faire avant de démarrer le produit

- Inspectez la zone de travail. Retirez tous les objets qui pourraient s'éjecter du produit et blesser gravement l'opérateur ou d'autres personnes, par exemple, des pierres, du verre ou des câbles en acier.
- Vérifiez le niveau d'huile moteur et faites l'appoint si nécessaire.
- Vérifiez le niveau d'huile de la boîte de vitesses et faites l'appoint si nécessaire.
- Vérifiez le niveau de carburant et faites l'appoint si nécessaire.
- Effectuez une inspection générale du produit.
  a) Remplacez les pièces usées ou endommagées.
  b) Vérifiez l'absence de fuites de carburant.
  c) Assurez-vous que toutes les protections et tous les capots sont correctement installés.
  d) Vérifiez tous les écrous et toutes les vis.
  e) Assurez-vous que les fils électriques ne sont pas endommagés.
- Pour TF338 : Appliquez de l'huile sur le filtre à air.

Pour remplir le réservoir de carburant

REMARQUE: N'utilisez pas d'essence avec un indice d'octane inférieur à 90 RON (87 AKI). Cela peut endommager le produit.

1. Arrêtez le moteur et laissez le produit refroidir.
2. Placez le produit dans une zone bien ventilée.
3. Remplissez le réservoir de carburant.

   REMARQUE: Assurez-vous qu'il n'y a pas de trop de carburant dans le réservoir de carburant. Le carburant se dilate lorsqu'il devient chaud.
4. Serrez le bouchon du réservoir de carburant avec précaution pour éviter tout risque d'incendie.
5. Nettoyez le produit et la zone autour du produit de tout carburant déversé.
6. Positionnez le produit à au moins 3 m (10 pi) de la zone et de la source de ravitaillement en carburant avant de faire démarrer le moteur.

Pour démarrer le produit

1. Ouvrez le robinet à carburant. (Fig. 48)
2. Ouvrez le starter en actionnant la commande correspondante. (Fig. 49)
3. Placez le levier de vitesses au point mort. (Fig. 50)
4. Faites tourner le moteur à plein régime en actionnant la commande d'accélération. (Fig. 51)
5. Placez l'interrupteur de marche/d'arrêt en position de marche. (Fig. 52)
6. Tirez la poignée du câble du démarreur.

   AVERTISSEMENT: Assurez-vous qu'aucune personne ni aucun animal ne se trouve dans un périmètre de sécurité de 20 m au démarrage du produit.
7. Lorsque le produit démarre, placez le starter en position de stater. (Fig. 53)

Pour utiliser le produit en marche avant

1. Utilisez le levier de vitesses pour sélectionner la vitesse d'entraînement. La position 1 correspond à une vitesse lente et la position 2 à une vitesse rapide. (Fig. 54)
2. Appuyez sur le blocage de la commande d'accélération sur le guidon.
3. Poussez le levier d'embrayage (A) vers le guidon pour faire tourner les lames dentées. (Fig. 55)
4. Relâchez le levier d'embrayage (B) pour arrêter les lames dentées.

Pour utiliser le produit en marche arrière

AVERTISSEMENT: Avant de déplacer le produit vers l'arrière, relâchez le levier d'embrayage pour éviter toute blessure.

1. Assurez-vous qu'aucun obstacle ne se trouve derrière le produit.
2. Relâcher le levier d'embrayage.
3. Réduisez le régime du moteur.
4. Placez le levier de vitesses en position de marche arrière. (Fig. 56)
5. Appuyez sur le blocage de la commande d'accélération sur le guidon.
6. Poussez le levier d'embrayage (A) vers le guidon pour faire tourner les lames dentées. (Fig. 55)
7. Relâchez le levier d'embrayage (B) pour arrêter les lames dentées.

Pour arrêter le produit

1. Relâcher le levier d'embrayage. (Fig. 57)
2. Placez le levier de vitesses en position « N ». (Fig. 58)
3. Placez la commande d'accélération en position minimum. (Fig. 59)
4. Placez l'interrupteur de marche/d'arrêt en position d'arrêt. (Fig. 60)
5. Fermez le robinet de carburant. (Fig. 61)

Pour déplacer le produit à l'aide des roues de support (TF230)

1. Arrêtez le moteur. Reportez-vous à la section *Pour arrêter le produit à la page 36*.
2. Rabattez les roues de support. (Fig. 62)
3. Placez le guidon en position basse.
4. Soulevez les lames dentées du sol à l'aide du guidon. (Fig. 63)

Pour déplacer le produit avec le kit de roues

1. Arrêtez le moteur. Reportez-vous à la section *Pour arrêter le produit à la page 36*.
2. Remplacez les lames dentées par les roues. (Fig. 64)
3. Soulevez la barre de glissement du sol à l'aide du guidon. (Fig. 65)

Entretien

Introduction

AVERTISSEMENT: assurez-vous de lire et de comprendre le chapitre sur la sécurité avant de procéder à l'entretien du produit.

Calendrier d'entretien

* Si vous utilisez le produit dans des conditions de poussière importante, nettoyez-le plus régulièrement.

** L'entretien doit être effectué uniquement en cas de problèmes de fonctionnement. Contactez un atelier d'entretien agréé.

Entretien	Entretien quotidien avant utilisation	Intervalle d'entretien en heures			
		Toutes les 20 heures ou tous les mois	Toutes les 50 heures ou tous les 3 mois	Toutes les 100 heures ou tous les 6 mois	Toutes les 300 heures ou 1 fois par an
Nettoyez le produit.	X				
Assurez-vous que tous les écrous et toutes les vis sont serrés et en bon état.	X				
Nettoyez le filtre à air. Remplacez-les si nécessaire.	X		X*		X**
Contrôlez le niveau d'huile moteur.	X				
Vérifiez le niveau d'huile de la boîte de vitesses. Faites l'appoint en huile si nécessaire.	X				
Assurez-vous qu'il n'y a pas de fuite de carburant, d'huile moteur et de lubrifiant.	X				
Vérifiez le niveau de carburant. Faites l'appoint en carburant si nécessaire.	X				
Si le produit vibre trop, vérifiez la cause du problème.	X				
Vidangez l'huile et le lubrifiant du moteur et de la boîte de vitesses.		X		X	
Nettoyez le filtre à carburant et la zone autour du filtre à carburant.				X	X**
Nettoyez la bougie et le chapeau de bougie.				X	
Remplacez la bougie.					X
Vérifiez et ajustez le jeu des soupapes du moteur.					X**
Nettoyez la chambre de combustion.					X**
Vérifiez le circuit de carburant.					X**

Pour nettoyer le filtre à air en mousse

REMARQUE: ne nettoyez pas le filtre à air en mousse à l'air comprimé, car cela pourrait l'endommager.

1. Retirez le filtre à air en mousse. (Fig. 66)
2. Inspectez le filtre à air en mousse. Nettoyez le filtre à air en mousse avec de l'eau chaude savonneuse.

REMARQUE: Remplacez le filtre à air en mousse s'il est endommagé ou s'il ne peut pas être entièrement nettoyé.

REMARQUE: assurez-vous que le filtre à air en mousse est sec avant de l'installer.

Transport et stockage

- Pour le transport sur de courtes distances, reportez-vous aux sections *Pour déplacer le produit à l'aide des roues de support (TF230) à la page 36* et *Pour déplacer le produit avec le kit de roues à la page 36*.
- Laissez la machine refroidir avant de la remiser.
- Utilisez uniquement des récipients homologués pour le transport et le stockage de carburant.
- Entreposez le produit dans un endroit sec et à l'abri du gel.
- Assurez-vous qu'il n'y a pas de fuites ou de fumées s'échappant du produit. Les étincelles ou les flammes nues produites par exemple par des appareils électriques ou chaudières peuvent provoquer un incendie.
- Placez un capot sur le produit et sécurisez-le lors de son transport pour éviter tout dommage ou accident. Utilisez un véhicule de transport homologué pour transporter le produit.
- Ne soulevez pas le produit.
- Soyez prudent lorsque vous déplacez le produit sur un véhicule de transport, ou hors de ce dernier. Utilisez une rampe homologuée.

Caractéristiques techniques

	TF230	TF338
Largeur de labourage, en mm	750	950
Profondeur de labourage, en mm	150-300	150-300
Moteur	WM168FB/P-2	WM170FB/P-2
Carburant	Essence	Essence
Capacité du réservoir de carburant, l	3,6	4,8
Capacité du réservoir d'huile, l	0,6	0,6
Cylindrée, cm^3	196	212
Puissance max., kW/hp à tr/min	3,45/4,7 à 3 100	3,6/4,9 à 3 100
Vitesses	R, N, 2, 1	R, N, 2, 1
Capacité d'huile de la boîte de vitesses, l	0,95	1.1
Poids brut, en kg	86,5	106
Poids net, en kg	66,5	93
Dimensions du boîtier, mm	845x480x780	860x490x860
Certification	CE, EAC	CE, EAC

Déclaration de conformité CE

Husqvarna AB, SE-561 82 Huskvarna, Suède, tél. : +46-36-146500, déclarons, sous notre seule responsabilité, que le motoculteur Husqvarna TF230, TF338 à partir des numéros de série 1447000096 (TF230), 1447000139 (TF338) et ultérieurs (le numéro de série est clairement indiqué sur la plaque d'identification) est conforme aux dispositions des DIRECTIVES DU CONSEIL :

- du 17 mai 2006 « relative aux machines » **2006/42/CE**.
- du 15 décembre 2004 « relative à la compatibilité électromagnétique », **2004/108/CE**.

Les normes harmonisées suivantes ont été appliquées : **EN 709:1997, A4:2009**.

Husqvarna 20141210

Claes Losdal, Directeur du développement/ Articles de jardinage (Représentant autorisé d'Husqvarna AB et responsable de la documentation technique)

Sommario

Introduzione.....40
Sicurezza.....41
Montaggio.....43
Utilizzo.....44
Manutenzione.....46
Trasporto e rimessaggio.....48
Dati tecnici.....48
Dichiarazione di conformità CE.....49

Introduzione

Panoramica del prodotto (TF230)

(Fig. 1)

1. Motore
2. Protezione dente
3. Ruota di supporto
4. Coperchio cinghia
5. Denti
6. Barra di trascinamento
7. Impugnatura
8. Leva del cambio
9. Paracolpi
10. Comando della frizione
11. Interruttore ON/OFF
12. Comando dell'acceleratore
13. Coperchio superiore
14. Protezione del cavo
15. Supporto dente (secondario)
16. Supporto dente (principale)
17. Staffa del copridenti
18. Giunto del connettore
19. Cassetta degli attrezzi
20. Sacchetto della bulloneria
21. Sacchetto della bulloneria (solo per denti)
22. Protezione della lama

Panoramica del prodotto (TF338)

(Fig. 2)

1. Motore
2. Protezione dente
3. Protezione del cavo
4. Coperchio cinghia
5. Denti
6. Barra di trascinamento
7. Impugnatura
8. Leva del cambio
9. Paracolpi
10. Comando della frizione
11. Comando dell'acceleratore
12. Interruttore ON/OFF
13. Coperchio superiore
14. Supporto dente (secondario)
15. Supporto dente (principale)
16. Giunto del connettore
17. Staffa del copridenti
18. Kit ruota
19. Sacchetto della bulloneria
20. Sacchetto della bulloneria (solo per denti)
21. Cassetta degli attrezzi

Simboli riportati sul prodotto

(Fig. 3) AVVERTENZA: prestare attenzione e utilizzare il prodotto correttamente. Il prodotto può causare gravi lesioni o morte dell'operatore o altre persone.

(Fig. 4) Prima dell'uso, leggere attentamente il manuale operatore e accertarsi di aver compreso le istruzioni.

(Fig. 5) Utilizzare cuffie protettive e protezione per gli occhi omologate.

(Fig. 6) Il presente prodotto è conforme alle direttive CE vigenti.

(Fig. 7) Veloce.

(Fig. 8) Lento.

(Fig. 9) Arrestare il motore e rimuovere il cavo di accensione prima di effettuare interventi di riparazione o manutenzione.

(Fig. 10) Avvertenza: Parti rotanti. Tenere lontani mani e piedi.

(Fig. 11) Mantenersi a distanza!

(Fig. 12) Cambio in folle.

(Fig. 13) Retromarcia.

(Fig. 14) Avanzamento rapido.

(Fig. 15) Avanzamento lento.

Nota: I restanti simboli/decalcomanie sul prodotto riguardano particolari requisiti necessari per ottenere la certificazione in altre aree commerciali.

Piastrina modello

(Fig. 16)

Sicurezza

Definizioni di sicurezza

Le avvertenze, le precauzioni e le note sono utilizzate per evidenziare le parti importanti del manuale.

AVVERTENZA: Utilizzato se è presente un rischio di lesioni o morte dell'operatore o di passanti nel caso in cui le istruzioni del manuale non vengano rispettate.

ATTENZIONE: Utilizzato se è presente un rischio di danni al prodotto, ad altri materiali oppure alla zona adiacente nel caso in cui le istruzioni del manuale non vengano rispettate.

Nota: Utilizzato per fornire ulteriori informazioni necessarie in una determinata situazione.

Istruzioni di sicurezza generali

AVVERTENZA: Leggere e comprendere le seguenti avvertenze prima di utilizzare il prodotto.

- Prima dell'uso, leggere tutte le istruzioni contenute nel manuale dell'operatore e sul prodotto. Accertarsi di aver compreso le istruzioni e attenersi alle stesse.
- In caso di problemi o domande sul prodotto, rivolgersi al rivenditore Husqvarna per ulteriori informazioni.
- L’operatore è responsabile di tutte le situazioni non sicure o dei rischi a cui sono esposti le persone e gli oggetti.
- Durante il funzionamento, questo prodotto genera un campo elettromagnetico. Tale campo può interferire, in alcuni casi, con persone portatrici di impianti medici attivi o passivi. Per ridurre il rischio di condizioni che possono implicare lesioni personali gravi o mortali, i portatori di tali impianti devono consultare il proprio medico e il produttore dell'impianto prima di utilizzare questo prodotto.
- Ci riserviamo il diritto di modificare le specifiche e il design senza preavviso, in modo da apportare miglioramenti al prodotto. Si noti che nessun reclamo legale è valido sulla base delle informazioni contenute in questo manuale. Utilizzare esclusivamente ricambi originali per le riparazioni. La garanzia non è valida se non vengono utilizzati esclusivamente ricambi originali.

Istruzioni di sicurezza per l'utilizzo

AVVERTENZA: Leggere e comprendere le seguenti avvertenze prima di utilizzare il prodotto.

- Utilizzare il prodotto esclusivamente per la finalità cui è destinato, ovvero il dissodamento del terreno. Non utilizzare il prodotto per altre attività. Ciò può essere pericoloso o causare danni.
- Apprendere l'uso sicuro del prodotto e le relative funzioni e imparare come arrestarlo rapidamente. Apprendere anche come identificare le decalcomanie di sicurezza.
- Cominciare a utilizzare il prodotto solo se si è certi che l'area di lavoro sia libera e che la posizione assunta sia stabile. Individuare eventuali ostacoli in caso di spostamenti imprevisti. Prestare particolare attenzione quando si utilizza il prodotto su terreni in pendenza.
- Consentire l'uso del prodotto solo ad adulti che abbiano familiarità con il suo funzionamento.
- Non consentire mai a bambini o ad altre persone non appositamente formate di utilizzare il prodotto o di eseguire interventi di manutenzione. Possono esistere leggi locali che stabiliscono l'età minima dell'operatore.
- Mantenere distanti i non addetti ai lavori. Bambini, animali, osservatori e aiutanti devono sempre essere tenuti a una distanza di sicurezza di 20 metri. Spegnere il prodotto immediatamente nel caso qualcuno si avvicini.
- Non utilizzare mai il prodotto se si è stanchi oppure sotto l'effetto di alcolici, stupefacenti o farmaci in grado di alterare la vista, la capacità di valutazione o la coordinazione.
- Prestare particolare attenzione sui terreni duri.
- Il prodotto è molto meno stabile sui terreni dissodati.
- Non utilizzare mai il prodotto a piedi nudi. Indossare sempre scarpe o stivali di protezione, preferibilmente con puntali in acciaio. Non indossare abbigliamento non aderente, gioielli od oggetti simili che potrebbero impigliarsi nelle parti in movimento. Utilizzare cuffie protettive per ridurre al minimo il rischio di lesioni all'udito.
- Non utilizzare mai il prodotto per trasportare persone.
- La conformità e la stretta osservanza delle condizioni di funzionamento, assistenza e riparazione specificate dal produttore costituiscono inoltre elementi essenziali per l'uso previsto.
- Arrestare il prodotto quando non è in uso.
- Camminare, non correre, quando si utilizza il prodotto.
- Prestare particolare attenzione quando si tira il prodotto verso di sé o si inverte la direzione di rotazione.
- Mantenere una distanza di sicurezza dalle lame rotanti, determinata dalla lunghezza del piantone dello sterzo. Tenere mani e piedi lontani dalle lame rotanti.
- Il motore e l'impianto di scarico diventano molto caldi durante l'uso. Rischio di ustioni in caso di contatto.
- Utilizzare il prodotto solo alla luce solare o in altre condizioni di sufficiente illuminazione.
- Non utilizzare il prodotto su terreni con pendenze superiori a 20 °.
- Sui pendii, spostare la macchina in direzione trasversale, non verso l'alto o il basso.
- In nessun caso si deve modificare la versione originale del prodotto senza l'autorizzazione del produttore. Utilizzare sempre ricambi originali. Le modifiche e/o gli accessori non approvati possono causare lesioni gravi o mortali all'utilizzatore o a terzi. La garanzia non è valida se non vengono utilizzati esclusivamente ricambi originali.
- Arrestare immediatamente il motore se si verifica quanto segue: Vibrazioni e/o rumori eccessivi, inceppamento meccanico che impedisce al motore di girare, difficoltà di innesto o disinnesto della frizione, collisione con un oggetto estraneo o

deterioramento del cavo di arresto del motore.

- Se il cavo di arresto del motore si spezza, utilizzare il comando di avviamento per arrestare il motore. Attendere che la macchina si raffreddi. Scollegare il cappuccio dalla candela. Controllare che il prodotto non presenti danni. Se il prodotto è danneggiato, rivolgersi a un'officina di assistenza autorizzata.
- Prestare sempre attenzione e usare il buon senso. Evitare tutte le situazioni che richiedono capacità superiori alle proprie. Se dopo aver letto le presenti istruzioni si hanno ancora dubbi in merito alle procedure operative, rivolgersi a un esperto prima di continuare. Contattare un'officina di assistenza autorizzata.
- Non modificare i dispositivi di sicurezza. Eseguire controlli regolari per accertarsi che funzionino correttamente.
- il montaggio errato della presente motozappa potrebbe provocare gravi lesioni. Seguire attentamente tutte le istruzioni.

Sicurezza per l'uso del carburante

AVVERTENZA: Leggere e comprendere le seguenti avvertenze prima di utilizzare il prodotto.

- La benzina è altamente infiammabile. Prestare attenzione e fare rifornimento all'aperto. Sono vietati fuoco, fiamme libere e fumo.
- Tenere presenti i rischi di incendio, esplosione e intossicazione in caso di inalazione dei fumi. Se cade del carburante sul corpo o sugli abiti, cambiare abiti.
- Il motore emette monossido di carbonio, un gas incolore e altamente nocivo. Non utilizzare la macchina in spazi chiusi.

Istruzioni di sicurezza per la manutenzione

AVVERTENZA: Leggere e comprendere le seguenti avvertenze prima di utilizzare il prodotto.

- Arrestare sempre il motore prima di eseguire interventi di riparazione, pulizia, manutenzione o sostituzione degli attrezzi sul prodotto. Non apportare mai modifiche con il prodotto in movimento.
- Una regolare manutenzione è essenziale per la sicurezza e per mantenere livelli di prestazioni ottimali.
- Indossare guanti per impieghi gravosi durante la sostituzione degli attrezzi sul prodotto.
- Sostituire gli interi gruppi lame rotanti per garantirne il bilanciamento. Utilizzare sempre ricambi originali.
- Controllare che dadi e viti siano ben serrati.
- Non usare mai il prodotto se la marmitta è difettosa. Contattare un'officina di assistenza autorizzata.
- Per salvaguardare la sicurezza personale, non alterare le caratteristiche del prodotto. Non modificare le impostazioni del regime motore e non azionare il motore a una velocità eccessiva.
- Utilizzare sempre ricambi originali.
- Quando il prodotto non viene più utilizzato, è necessario restituirlo al rivenditore o a un centro di riciclaggio idoneo.
- fare attenzione a non tagliare i cavi o i fili o a non graffiare la vernice della macchina durante il taglio.

Montaggio

Introduzione

AVVERTENZA: Leggere e comprendere il capitolo sulla sicurezza prima di montare il prodotto.

Montaggio dei denti (TF230)

- Fare riferimento all'illustrazione per una panoramica di bulloni, viti, dadi e rondelle necessari per montare i denti. (Fig. 17)
- Attenersi alle istruzioni riportate nelle illustrazioni.

Nota: Le illustrazioni mostrano solo il montaggio dei denti sul lato destro. Le stesse istruzioni sono applicabili per il lato sinistro. Assicurarsi che i bordi affilati siano rivolti nella stessa direzione sui denti lato destro e sinistro.

(Fig. 18)	(Fig. 19)	(Fig. 20)	(Fig. 21)	(Fig. 22)	(Fig. 23)

Montaggio dei denti (TF338)

- Fare riferimento all'illustrazione per una panoramica di bulloni, viti, dadi e rondelle necessari per montare i denti. (Fig. 24)
- Attenersi alle istruzioni riportate nelle illustrazioni.

Nota: Le illustrazioni mostrano solo il montaggio dei denti sul lato destro. Le stesse istruzioni sono applicabili per il lato sinistro. Assicurarsi che i bordi affilati siano rivolti nella stessa direzione sui denti lato destro e sinistro.

(Fig. 25)	(Fig. 26)	(Fig. 27)	(Fig. 28)	(Fig. 29)	(Fig. 30)

Assemblaggio del prodotto

1. Montare il giunto di collegamento.
   a) Per TF230: (Fig. 31)
   b) Per TF338: (Fig. 32)
2. Per TF230, montare la ruota di supporto. (Fig. 33)
3. Montare la barra di trascinamento.
   a) Per TF230: (Fig. 34)
   b) Per TF338: (Fig. 35)
4. Montare il manubrio. (Fig. 36)
5. Regolare l'altezza del manubrio e serrare le manopole. (Fig. 37)
6. Ruotare il comando della frizione sul lato corretto. Fissare il bullone. (Fig. 38)
7. Montare il copricavo.
   a) Montare i cavi correttamente.
   b) Montare il supporto in gomma. (Fig. 39)
   c) Montare il copricavo e serrare la vite. (Fig. 40)
8. Montare il copridenti (TF230).

   ATTENZIONE: Montare i 4 bulloni e i dadi prima di serrarli a fondo.

   a) (Fig. 41)
   b) (Fig. 42)
   c) (Fig. 43)
9. Montare il copridenti (TF338):
   a) (Fig. 44)
   b) (Fig. 45)
   c) (Fig. 46)
10. Montare la leva del cambio. (Fig. 47)
11. Dopo il montaggio, serrare nuovamente tutti i bulloni e i dadi.

ATTENZIONE: Non smontare il prodotto. Per tale attività, rivolgersi a un'officina di assistenza autorizzata.

Utilizzo

Introduzione

AVVERTENZA: Leggere e comprendere il capitolo sulla sicurezza prima di utilizzare la macchina.

Cosa fare prima di azionare il prodotto

- Ispezionare l'area di lavoro. Rimuovere tutti gli oggetti che, qualora allentati, possono essere scagliati dal prodotto e causare lesioni gravi all'operatore o ad altri. Tali oggetti possono includere pietre, vetro o fili di acciaio.

- Effettuare un controllo del livello dell'olio motore e rabboccare se necessario.
- Effettuare un controllo del livello dell'olio del cambio e rabboccare se necessario.
- Effettuare un controllo del livello del carburante e rabboccare se necessario.
- Eseguire una revisione del prodotto.
  a) Sostituire le parti usurate o danneggiate.
  b) Verificare la presenza di perdite di carburante.
  c) Assicurarsi che tutte le protezioni e i coperchi siano montati correttamente.
  d) Effettuare un controllo di tutti i dadi e delle viti.
  e) Assicurarsi che i fili elettrici non siano danneggiati.
- Per TF338: Applicare dell'olio sul filtro dell'aria.

Per il rifornimento del carburante

ATTENZIONE: Non utilizzare mai benzina con un numero di ottani inferiore a 90 RON (87 AKI). Ciò può causare danni al prodotto.

1. Arrestare il motore e far raffreddare il prodotto.
2. Posizionare il prodotto in una zona con un buon flusso d'aria.
3. Riempire il serbatoio del carburante.

ATTENZIONE: Assicurarsi che nel serbatoio non vi sia una quantità eccessiva di carburante. Il carburante si espande quando si scalda.

4. Serrare con cautela il tappo del serbatoio del carburante per evitare il rischio di incendio.
5. Pulire il prodotto e l'area circostante se sono presenti fuoriuscite di carburante.
6. Spostare il prodotto ad almeno 3 m/10 ft dal luogo di rifornimento o dal carburante prima di avviare il motore.

Avviamento del prodotto

1. Aprire il rubinetto del carburante. (Fig. 48)
2. Aprire l'aria con il comando della valvola dell'aria. (Fig. 49)
3. Mettere la leva del cambio in folle. (Fig. 50)
4. Azionare l'acceleratore al massimo con il comando dell'acceleratore. (Fig. 51)
5. Impostare l'interruttore ON/OFF su ON. (Fig. 52)
6. Tirare l'impugnatura di avviamento.

AVVERTENZA: Assicurarsi che non vi siano persone o animali nella zona di sicurezza di 20 m quando si avvia il prodotto.

7. Se il prodotto viene avviato, regolare il comando della valvola dell'aria in posizione di starter. (Fig. 53)

Utilizzo del prodotto in avanti

1. Utilizzare la leva del cambio per selezionare la velocità di guida. La posizione 1 è quella della velocità bassa e la posizione 2 è quella della velocità alta. (Fig. 54)
2. Premere verso il basso il blocco dell'acceleratore sul manubrio.
3. Premere la leva della frizione (A) nella direzione del manubrio per far ruotare i denti. (Fig. 55)
4. Rilasciare la leva della frizione (B) per arrestare i denti.

Utilizzo del prodotto all'indietro

AVVERTENZA: Prima di spostare il prodotto all'indietro, è necessario rilasciare la leva della frizione per evitare lesioni.

1. Assicurarsi che non vi siano ostacoli dietro il prodotto.
2. Rilasciare la leva della frizione.
3. Diminuire il regime del motore
4. Portare la leva del cambio in posizione di retromarcia. (Fig. 56)
5. Premere verso il basso il blocco dell'acceleratore sul manubrio.

6. Premere la leva della frizione (A) nella direzione del manubrio per far ruotare i denti. (Fig. 55)
7. Rilasciare la leva della frizione (B) per arrestare i denti.

Arresto dell'unità

1. Rilasciare la leva della frizione. (Fig. 57)
2. Portare la leva del cambio nella posizione N. (Fig. 58)
3. Portare il comando dell'acceleratore nella posizione MIN. (Fig. 59)
4. Portare l'interruttore ON/OFF su OFF. (Fig. 60)
5. Chiudere il rubinetto del carburante (Fig. 61)

Spostamento del prodotto con le ruote di supporto (TF230)

1. Spegnere il motore. Fare riferimento a *Arresto dell'unità alla pagina 46*.
2. Piegare le ruote di supporto verso il basso. (Fig. 62)
3. Portare i manubri nella posizione bassa.
4. Sollevare i denti da terra utilizzando i manubri. (Fig. 63)

Spostamento del prodotto con il kit ruota

1. Spegnere il motore. Fare riferimento a *Arresto dell'unità alla pagina 46*.
2. Sostituire i denti con le ruote. (Fig. 64)
3. Sollevare la barra di trascinamento da terra con il manubrio. (Fig. 65)

Manutenzione

Introduzione

AVVERTENZA: Leggere attentamente il capitolo sulla sicurezza prima di eseguire la manutenzione del prodotto.

Programma di manutenzione

* Pulire a intervalli più regolari se il prodotto viene utilizzato in condizioni con molta polvere.

** La manutenzione è necessaria solo se si verificano problemi di funzionamento. Rivolgersi a un centro assistenza autorizzato.

Manutenzione	Manutenzione giornaliera prima del funzionamento	Intervallo di manutenzione in ore			
		Ogni 20 ore o ogni mese	Ogni 50 ore o ogni 3 mesi	100 ore oppure ogni 6 mesi	Ogni 300 ore o 1 volta l'anno
Pulire il prodotto.	X				
Assicurarsi che tutti i dadi e le viti siano serrati e non danneggiati.	X				
Pulire il filtro dell'aria. Sostituirla, se necessario.	X		X*		X**

Manutenzione	Manutenzione giornaliera prima del funzionamento	Intervallo di manutenzione in ore			
		Ogni 20 ore o ogni mese	Ogni 50 ore o ogni 3 mesi	100 ore oppure ogni 6 mesi	Ogni 300 ore o 1 volta l'anno
Effettuare un controllo del livello dell'olio motore.	X				
Controllare il livello dell'olio del cambio. Rabboccare l'olio se necessario.	X				
Assicurarsi che non vi siano perdite di carburante, olio motore e lubrificante.	X				
Eseguire il controllo del livello del carburante. Rabboccare il carburante se necessario.	X				
Se il prodotto presenta vibrazioni eccessive, verificarne la causa.	X				
Sostituire l'olio e il lubrificante del motore e del cambio.		X		X	
Pulire il filtro del carburante e l'area circostante.				X	X**
Pulire la candela e il relativo cappuccio.				X	
Sostituire la candela.					X
Controllare e regolare il gioco delle valvole del motore.					X**
Pulire la camera di combustione.					X**
Controllare il circuito del carburante.					X**

Pulizia del filtro dell'aria in espanso

ATTENZIONE: Per evitare possibili danni, non utilizzare aria compressa per pulire il filtro dell'aria in espanso.

1. Rimuovere il filtro dell'aria in espanso. (Fig. 66)
2. Controllare il filtro dell'aria in espanso. Pulire il filtro dell'aria in espanso con acqua calda e sapone.

ATTENZIONE: Sostituire il filtro dell'aria in espanso se è danneggiato o non può essere completamente pulito.

ATTENZIONE: Assicurarsi che il filtro dell'aria in espanso sia asciutto prima di montarlo.

Trasporto e rimessaggio

- Per il trasporto su distanze brevi, fare riferimento a *Spostamento del prodotto con le ruote di supporto (TF230) alla pagina 46* e *Spostamento del prodotto con il kit ruota alla pagina 46*.
- Lasciare raffreddare che il prodotto prima del rimessaggio.
- Utilizzare sempre contenitori approvati per la conservazione e il trasporto del carburante.
- Conservare il prodotto in un luogo asciutto e al riparo dal gelo.
- Assicurarsi che non vi siano perdite o emissioni di fumo dal prodotto. Scintille o fiamme aperte, provocate ad esempio da dispositivi elettrici o caldaie, possono innescare un incendio.
- Applicare una copertura sul prodotto e fissarlo durante il trasporto per evitare danni e incidenti. Utilizzare un veicolo omologato per il trasporto del prodotto.
- Non sollevare il prodotto.
- Prestare attenzione quando si carica o scarica il prodotto per il trasporto. Utilizzare una rampa omologata.

Dati tecnici

	TF230	TF338
Larghezza di dissodamento, mm	750	950
Profondità di dissodamento, mm	150-300	150-300
Motore	WM168FB/P-2	WM170FB/P-2
Carburante	Benzina	Benzina
Capacità serbatoio carburante, L	3,6	4,8
Capacità del serbatoio dell'olio, L	0,6	0,6
Cilindrata, cm^3	196	212
Potenza massima KW/hp @ rpm	3,45/4,7 @ 3100	3,6/4,9 @ 3100
Ingranaggi	R, N, 2, 1	R, N, 2, 1
Capacità dell'olio del cambio, litri	0,95	1,1
Peso lordo, kg	86,5	106
Peso netto, kg	66,5	93
Dimensioni contenitore, mm	845x480x780	860x490x860
Certificazione	CE, EAC	CE, EAC

Dichiarazione di conformità CE

Husqvarna AB, SE-561 82 Huskvarna, Svezia, tel.: +46-36-146500, dichiara con la presente che le motozappe Husqvarna TF230, TF338 con numero di serie a partire da 1447000096 (TF230), 1447000139 (TF338) (il numero di serie: è chiaramente indicato sulla targhetta nominale), soddisfano i requisiti delle DIRETTIVE DEL CONSIGLIO:

- del 17 maggio 2006 "sulle macchine" **2006/42/CE**
- del mercoledì 15 dicembre 2004 "sulla compatibilità elettromagnetica" **2004/108/EC**.

Sono state applicate le seguenti norme armonizzate: **EN 709:1997, A4:2009**.

Husqvarna 20141210

Claes Losdal, Responsabile sviluppo/Prodotti per il giardino (rappresentante autorizzato per Husqvarna AB e responsabile della documentazione tecnica)

CUPRINS

Introducere....50
Siguranță.... 51
Asamblarea....53
Funcționarea....55
Întreținerea....56
Transportul și depozitarea....58
Date tehnice....58
Declarație de conformitate CE....59

Introducere

Prezentare generală a produsului (TF230)

(Fig. 1)

1. Motor
2. Capac pentru cuțit cu dinți
3. Roată de susținere
4. Capac curea
5. Cuțite cu dinți
6. Bară de prindere
7. Mâner
8. Manetă pentru schimbarea vitezelor
9. Bară de protecție
10. Controlul ambreiajului
11. Întrerupător de pornire/oprire
12. Control accelerație
13. Capac superior
14. Capac pentru cablu
15. Suport cuțit cu dinți (secundar)
16. Suport cuțit cu dinți (principal)
17. Consolă capac pentru dinți
18. Îmbinare conector
19. Geantă pentru scule
20. Geantă pentru piese
21. Geantă pentru piese (numai pentru cuțite cu dinți)
22. Protecție cuțit

Prezentare generală a produsului (TF338)

(Fig. 2)

1. Motor
2. Capac pentru cuțit cu dinți
3. Capac pentru cablu
4. Capac curea
5. Cuțite cu dinți
6. Bară de prindere
7. Mâner
8. Manetă pentru schimbarea vitezelor
9. Bară de protecție
10. Controlul ambreiajului
11. Control accelerație
12. Întrerupător de pornire/oprire
13. Capac superior
14. Suport cuțit cu dinți (secundar)
15. Suport cuțit cu dinți (principal)
16. Îmbinare conector
17. Consolă capac pentru dinți
18. Set de roți
19. Geantă pentru piese
20. Geantă pentru piese (numai pentru cuțite cu dinți)
21. Geantă pentru scule

Simbolurile de pe produs

(Fig. 3) AVERTISMENT: Acționați cu grijă și utilizați corect produsul. Acest produs poate cauza vătămări corporale grave sau decesul operatorului sau al altor persoane.

(Fig. 4) Citiți cu atenție manualul operatorului și asigurați-vă că înțelegeți instrucțiunile înainte de utilizare.

(Fig. 5) Utilizați protecția de auz și ochelarii de protecție aprobați.

(Fig. 6) Acest produs este în conformitate cu directivele CE aplicabile.

(Fig. 7) Rapid.

(Fig. 8) Lent.

(Fig. 9) Opriți motorul și scoateți cablul de alimentare a aprinderii înainte de a efectua lucrări de întreținere sau reparații.

(Fig. 10) Avertisment: Piese rotative. Feriți mâinile și picioarele.

(Fig. 11) Păstrați distanța!

(Fig. 12) Punct mort.

(Fig. 13) Treaptă marșarier.

(Fig. 14) Deplasare rapidă înainte.

(Fig. 15) Deplasare lentă înainte.

Nota: Alte simboluri/autocolante de pe produs se referă la cerințele de certificare pentru alte zone comerciale.

Plăcuță de identificare

(Fig. 16)

Siguranță

Definiții privind siguranța

Avertismentele, atenționările și notele sunt utilizate pentru a desemna părți foarte importante din manual.

AVERTISMENT: Se utilizează dacă există risc de vătămare sau de deces pentru operator sau pentru trecători, în cazul în care instrucțiunile din manual nu sunt respectate.

ATENȚIE: Se utilizează dacă există un risc de deteriorare a produsului, a altor materiale sau a zonelor învecinate, dacă instrucțiunile din manual nu sunt respectate.

Nota: Se utilizează pentru a furniza mai multe informații care sunt necesare într-o situație dată.

Instrucțiuni generale de siguranță

AVERTISMENT: Înainte de a utiliza produsul, citiți și înțelegeți instrucțiunile de avertizare de mai jos.

- Înainte de utilizare, citiți toate instrucțiunile din acest manual al operatorului și de pe produs. Asigurați-vă că înțelegeți și respectați instrucțiunile.
- Dacă aveți probleme sau întrebări privind produsul, adresați-vă distribuitorului Husqvarna, pentru informații suplimentare.
- Operatorul este responsabil pentru orice situații nesigure sau riscuri la care sunt expuși oamenii și obiectele.
- În timpul funcționării, acest produs produce un câmp electromagnetic. În anumite condiții, acest câmp poate interfera cu implanturile medicale active sau pasive. Pentru a scădea riscul de afecțiuni care pot conduce la vătămare sau la deces, recomandăm persoanelor cu implanturi medicale să consulte medicul și producătorul implantului medical înainte de a utiliza produsul.
- Ne rezervăm dreptul de a modifica specificațiile și designurile fără notificare prealabilă, în vederea implementării de îmbunătățiri. Rețineți că informațiile din acest manual nu pot constitui o bază pentru niciun fel de acțiune în justiție.

Pentru reparații, utilizați numai piese originale. Garanția este nevalidă dacă nu se utilizează piese originale.

Instrucțiuni de siguranță pentru utilizare

AVERTISMENT: Înainte de a utiliza produsul, citiți și înțelegeți instrucțiunile de avertizare de mai jos.

- Utilizați produsul numai în scopul pentru care este conceput, pentru aratul solului. Nu utilizați produsul pentru alte sarcini. Acest lucru poate fi periculos sau poate provoca daune materiale.
- Învățați să utilizați în siguranță produsul și funcțiile acestuia și cum să opriți rapid produsul. Învățați, de asemenea, conținutul etichetelor de avertizare.
- Nu operați niciodată produsul înainte ca zona de lucru să fi fost eliberată și înainte să asigurați stabilitate a picioarelor. Fiți atent la obstacole care se pot deplasa neașteptat. Procedați cu mare atenție când lucrați pe terenuri în pantă.
- Permiteți utilizarea produsului numai de adulți familiarizați cu produsul.
- Nu permiteți niciodată copiilor sau altor persoane neinstruite în operarea produsului să îl utilizeze sau să îl depaneze. Este posibil ca reglementările locale să limiteze vârsta utilizatorilor.
- Nu permiteți persoanelor neautorizate să se apropie. Copiii, animalele, privitorii și persoanele care vă ajută trebuie să se afle în afara zonei de siguranță de 20 m. Opriți imediat produsul dacă se apropie cineva.
- Nu utilizați niciodată produsul dacă sunteți obosit, dacă ați consumat alcool sau dacă luați alte medicamente care vă pot afecta vederea, discernământul sau coordonarea.
- Procedați cu deosebită atenție pe sol tare.
- Produsul are tendința de a fi mult mai puțin stabil pe teren cultivat.
- Nu utilizați niciodată produsul când sunteți desculț. Purtați întotdeauna pantofi sau cizme de protecție, de preferat cu vârfuri de oțel. Nu purtați niciodată haine largi, bijuterii sau articole similare, care pot să fie prinse în piesele în mișcare. Utilizați protecție auz, pentru a minimiza riscul de afectare a auzului.
- Nu utilizați niciodată produsul propriu-zis pentru a transporta persoane.
- Conformitatea cu condițiile de operare, service și reparații specificate de producător și respectarea strictă a acestora constituie, de asemenea, elemente esențiale ale domeniului de utilizare.
- Opriți motorul atunci când produsul nu este în uz.
- Când utilizați produsul, mergeți, nu alergați.
- Procedați cu mare atenție când trageți produsul în direcția dvs. sau când schimbați direcția de rotație.
- Păstrați față de lamele care se rotesc o distanță de siguranță dată de lungimea coloanei de direcție. Feriți-vă mâinile și picioarele de cuțitele rotative.
- Motorul și sistemul de eșapament ating temperaturi înalte în timpul funcționării. Pericol de vătămări corporale prin arsură, în caz de atingere.
- Utilizați produsul numai ziua sau în locuri bine iluminate.
- Nu utilizați produsul pe pante cu înclinație mai mare de 20 °.
- Lucrați perpendicular pe pantă, nu paralel cu aceasta.
- Nu modificați sub nicio formă designul original al produsului, fără aprobarea producătorului. Utilizați întotdeauna piesele de schimb originale. Modificările și/sau accesoriile neaprobate pot conduce la vătămări corporale grave sau la decesul utilizatorului sau altor persoane. Garanția este nevalidă dacă nu se utilizează piese originale.
- Opriți imediat motorul în următoarele situații: Vibrații și/sau zgomote excesive, blocaje mecanice care împiedică rotirea motorului, dificultăți la cuplarea sau decuplarea ambreiajului, o coliziune cu un obiect străin sau deteriorarea cablului de oprire a motorului.
- În cazul tăierii cablului de oprire a motorului, folosiți comanda demarorului pentru a opri motorului. Lăsați utilajul să se

răcească. Deconectați pipa bujiei de la bujie. Asigurați-vă că produsul nu este deteriorat. Dacă produsul este deteriorat, pentru reparații luați legătura cu un atelier de service aprobat.
- Lucrați întotdeauna cu atenție și folosiți-vă gândirea. Evitați toate situațiile pe care le considerați că vă depășesc capacitatea de reacție. Dacă vă simțiți în continuare nesigur în legătură cu procedurile de operare după citirea acestor instrucțiuni, trebuie să consultați un expert înainte de a continua. Contactați un atelier de service autorizat.
- Nu modificați echipamentul de siguranță. Verificați cu regularitate, pentru a vă asigura că funcționează corespunzător.
- Asamblarea inadecvată a acestui motocultivator rotativ ar putea provoca vătămări corporale grave. Asigurați-vă că respectați cu atenție toate instrucțiunile.

Reguli de siguranță referitoare la carburant

AVERTISMENT: Înainte de a utiliza produsul, citiți și înțelegeți instrucțiunile de avertizare de mai jos.

- Benzina este extrem de inflamabilă. Procedați cu atenție și realimentați în medii exterioare. Focul, flacăra deschisă și fumatul sunt interzise.
- Țineți cont de pericolul de incendiu, de explozie și de inhalare de gaze. Dacă vărsați combustibil pe dvs. sau pe îmbrăcăminte, schimbați-vă îmbrăcămintea.
- Motorul emite monoxid de carbon, care este un gaz otrăvitor incolor. Nu utilizați aparatul în spații închise.

Instrucțiuni de siguranță pentru întreținere

AVERTISMENT: Înainte de a utiliza produsul, citiți și înțelegeți instrucțiunile de avertizare de mai jos.

- Opriți întotdeauna motorul înainte de a efectua reparații, de a curăța, de a efectua activități de întreținere sau când schimbați uneltele la produs. Nu efectuați niciodată reglaje când produsul funcționează.
- Executarea periodică a operațiilor de întreținere este esențială pentru siguranță și pentru a menține nivelurile de performanță.
- Purtați mănuși de protecție foarte rezistente la schimbarea uneltelor produsului.
- Schimbați cuțitul rotativ în seturi complete, pentru a-i păstra echilibrul. Utilizați întotdeauna piesele de schimb originale.
- Verificați ca șuruburile și piulițele să fie bine strânse.
- Nu utilizați niciodată un produs care are un amortizor de zgomot defect. Contactați un atelier de service autorizat.
- Pentru siguranța dvs., nu modificați caracteristicile produsului. Nu schimbați setările de turație motor și nu rulați motorul la turație maximă.
- Utilizați întotdeauna piesele de schimb originale.
- Atunci când intervalul de service al acestui produs a fost epuizat și produsul nu se mai folosește, acesta trebuie returnat la distribuitor sau la o stație corespunzătoare pentru reciclare.
- Aveți grijă să nu tăiați cablurile/firele și să nu zgâriați vopseaua utilajului când tăiați marginile cutiei.

Asamblarea

Introducere

AVERTISMENT: Citiți și înțelegeți capitolul referitor la siguranță înainte de asamblarea produsului.

Pentru a asambla cuțitele cu dinți (TF230)

- Consultați ilustrația, pentru o prezentare generală a bolțurilor, șuruburilor, piulițelor și șaibelor necesară pentru asamblarea cuțitelor cu dinți. (Fig. 17)
- Respectați instrucțiunile din ilustrațiile de mai jos.

Nota: Ilustrațiile prezintă numai asamblarea cuțitelor cu dinți de pe partea dreaptă. Aceleași instrucțiuni sunt aplicabile și pe partea stângă. Asigurați-vă că marginile ascuțite sunt orientate în aceeași direcție la cuțitele cu dinți de pe partea stângă, respectiv dreaptă.

(Fig. 18)	(Fig. 19)	(Fig. 20)	(Fig. 21)	(Fig. 22)	(Fig. 23)

Pentru a asambla cuțitele cu dinți (TF338)

- Consultați ilustrația, pentru o prezentare generală a bolțurilor, șuruburilor, piulițelor și șaibelor necesară pentru asamblarea cuțitelor cu dinți. (Fig. 24)
- Respectați instrucțiunile din ilustrațiile de mai jos.

Nota: Ilustrațiile prezintă numai asamblarea cuțitelor cu dinți de pe partea dreaptă. Aceleași instrucțiuni sunt aplicabile și pe partea stângă. Asigurați-vă că marginile ascuțite sunt orientate în aceeași direcție la cuțitele cu dinți de pe partea stângă, respectiv dreaptă.

(Fig. 25)	(Fig. 26)	(Fig. 27)	(Fig. 28)	(Fig. 29)	(Fig. 30)

Pentru a asambla produsul

1. Instalați racordul de conexiune.
   a) Pentru TF230: (Fig. 31)
   b) Pentru TF338: (Fig. 32)
2. Pentru TF230, instalați roata de susținere. (Fig. 33)
3. Instalați bara de prindere.
   a) Pentru TF230: (Fig. 34)
   b) Pentru TF338: (Fig. 35)
4. Instalați mânerul. (Fig. 36)
5. Reglați înălțimea mânerului și strângeți butoanele rotative. (Fig. 37)
6. Rotiți controlul ambreiajului în partea corectă. Atașați bolțul. (Fig. 38)
7. Montați capacul cablului.
   a) Montați cablurile în mod corect.
   b) Montați suportul de cauciuc. (Fig. 39)
   c) Montați capacul de cablu și strângeți șurubul. (Fig. 40)
8. Montați capacul pentru dinți (TF230).

ATENȚIE: Instalați cele 4 bolțuri și piulițe înainte de a le strânge complet.

   a) (Fig. 41)
   b) (Fig. 42)
   c) (Fig. 43)
9. Montați capacul pentru dinți (TF338):
   a) (Fig. 44)
   b) (Fig. 45)
   c) (Fig. 46)
10. Instalați maneta pentru schimbarea vitezelor. (Fig. 47)
11. După asamblare, strângeți din nou toate bolțurile și piulițele.

ATENȚIE: Nu demontați produsul. Adresați-vă unui distribuitor de service autorizat pentru operația respectivă.

Introducere

AVERTISMENT: Citiți și înțelegeți capitolul referitor la siguranță înainte de utilizarea produsului.

Ce trebuie făcut înainte de a utiliza produsul

- Efectuați o inspecție a suprafeței de lucru. Îndepărtați toate obiectele nefixate care pot fi aruncate din produs și care pot cauza vătămări corporale grave operatorului sau altor persoane. Aceste obiecte includ pietre, sticlă sau fire de oțel.
- Verificați nivelul uleiului de motor și completați cu ulei de motor, dacă este necesar.
- Verificați nivelul de ulei de la cutia de viteze și completați cu ulei, dacă este necesar.
- Verificați nivelul combustibilului și completați, dacă este necesar.
- Efectuați o inspecție globală a produsului.
  a) Înlocuiți componentele uzate sau deteriorate.
  b) Verificați dacă există scurgeri de combustibil..
  c) Asigurați-vă că toate apărătoarele și capacele sunt corect instalate.
  d) Verificați toate piulițele și șuruburile.
  e) Asigurați-vă că firele electrice nu sunt deteriorate.
- Pentru TF338: Aplicați ulei pe filtrul de aer.

Alimentarea cu carburant

ATENȚIE: Nu utilizați benzină cu o cifră octanică mai mică de 90 RON (87 AKI). Aceasta poate deteriora produsul.

1. Opriți motorul și lăsați produsul să se răcească.
2. Amplasați produsul într-o zonă cu un flux de aer adecvat.
3. Umpleți rezervorul de carburant.

ATENȚIE: Verificați să nu existe prea mult carburant în rezervorul de carburant. Carburantul se dilată atunci când se încălzește.

4. Strângeți cu atenție capacul rezervorului de carburant, pentru a preveni pericolul de incendiu.
5. Curățați produsul și zona din jurul acestuia de carburantul vărsat.
6. Îndepărtați produsul la cel puțin 3 m/10 ft de zona de realimentare cu combustibil și de sursa de combustibil, înainte de a porni motorul.

Pornirea produsului

1. Deschideți robinetul pentru combustibil. (Fig. 48)
2. Deschideți șocul de la acționarea șocului. (Fig. 49)
3. Treceți maneta pentru schimbarea vitezelor în poziția treptei neutre. (Fig. 50)
4. Aplicați accelerație maximă de la controlul accelerației. (Fig. 51)
5. Treceți întrerupătorul de pornire/oprire în poziția ON (PORNIT). (Fig. 52)
6. Trageți de mânerul șnurului de pornire.

AVERTISMENT: La pornirea produsului, asigurați-vă că în zona de siguranță de 20 m nu se află nicio persoană și niciun animal.

7. La pornirea produsului, setați acționarea șocului la poziția clapetei de șoc. (Fig. 53)

Pentru deplasarea înainte a produsului

1. Folosiți maneta pentru schimbarea vitezelor, pentru a selecta viteza de deplasare. Poziția 1 corespunde unei viteze reduse, iar poziția 2 corespunde unei viteze mari. (Fig. 54)
2. Împingeți în jos dispozitivul de blocare a accelerației de pe mâner.

3. Împingeţi levierul ambreiajului (A) în direcţia mânerului, pentru a determina cuţitele cu dinţi să se rotească. (Fig. 55)
4. Eliberaţi levierul ambreiajului (B), pentru a determina oprirea cuţitelor cu dinţi.

Pentru deplasarea înapoi a produsului

AVERTISMENT: Înainte de a deplasa produsul în marşarier, trebuie să eliberaţi levierul ambreiajului, pentru a preveni vătămările corporale.

1. Asiguraţi-vă că nu există niciun obstacole în spatele produsului.
2. Eliberaţi mânerul ambreiajului.
3. Reduceţi turaţia motorului.
4. Treceţi maneta pentru schimbarea vitezelor în poziţia treptei de deplasare în marşarier. (Fig. 56)
5. Împingeţi în jos dispozitivul de blocare a accelerației de pe mâner.
6. Împingeţi levierul ambreiajului (A) în direcţia mânerului, pentru a determina cuţitele cu dinţi să se rotească. (Fig. 55)
7. Eliberaţi levierul ambreiajului (B), pentru a determina oprirea cuţitelor cu dinţi.

Oprirea produsului

1. Eliberaţi mânerul ambreiajului. (Fig. 57)
2. Treceţi maneta pentru schimbarea vitezelor în poziţia N. (Fig. 58)
3. Setaţi controlul accelerației în poziţia MIN. (Fig. 59)
4. Setaţi întrerupătorul de pornire/oprire a motorului în poziţia OFF (OPRIT). (Fig. 60)
5. Închideţi robinetul de combustibil. (Fig. 61)

Pentru deplasarea produsului pe roţile de susţinere (TF230)

1. Opriţi motorul. Consultaţi *Oprirea produsului la pagina 56*.
2. Pliaţi roţile de susţinere în jos. (Fig. 62)
3. Amplasaţi mânerele în poziţia inferioară.
4. Ridicaţi cuţitele de la sol cu ajutorul mânerelor. (Fig. 63)

Pentru deplasarea produsului cu ajutorul setului de roţi

1. Opriţi motorul. Consultaţi *Oprirea produsului la pagina 56*.
2. Înlocuiţi cuţitele cu dinţi pentru roţi. (Fig. 64)
3. Ridicaţi bara de prindere de la sol cu ajutorul mânerului. (Fig. 65)

Întreţinerea

Introducere

AVERTISMENT: Citiţi şi înţelegeţi capitolul privind siguranţa înainte de a efectua operaţii de întreţinere asupra produsului.

Program de întreţinere

* Curăţaţi la intervale mai regulate, dacă produsul este utilizat în medii cu mult praf.

** Întreţinerea este necesară numai dacă survin probleme de operare. Adresaţi-vă unui distribuitor de service autorizat.

Întreţinerea	Întreţinere zilnică înainte de utilizare	Interval de întreţinere în ore			
		La 20 de ore sau lunar	La 50 de ore sau la 3 luni	La 100 de ore sau la 6 luni	La 300 de ore sau 1 dată pe an
Curăţaţi produsul.	X				

Întreținerea	Întreținere zilnică înainte de utilizare	Interval de întreținere în ore			
		La 20 de ore sau lunar	La 50 de ore sau la 3 luni	La 100 de ore sau la 6 luni	La 300 de ore sau 1 dată pe an
Verificați dacă toate șuruburile și piulițele sunt strânse bine și nu sunt deteriorate.	X				
Curățați filtrul de aer. Înlocuiți dacă este necesar.	X		X*		X**
Efectuați o verificare a nivelul uleiului de motor.	X				
Verificați nivelul uleiului din cutia de viteze. Umpleți cu ulei, dacă este necesar.	X				
Asigurați-vă că nu există pierderi de combustibil, de ulei de motor și de lubrifiant.	X				
Verificați nivelul de combustibil. Umpleți cu combustibil, dacă este necesar.	X				
Dacă produsul prezintă vibrații excesive, verificați pentru a determina cauza.	X				
Înlocuiți uleiul și lubrifiantul motorului și cutiei de viteze.		X		X	
Curățați filtrul de carburant și zona din jurul filtrului de carburant.				X	X**
Curățați bujia și pipa bujiei.				X	
Înlocuiți bujia.					X
Verificați și reglați jocul supapelor motorului.					X**
Curățați camera de ardere.					X**
Verificați circuitul de combustibil.					X**

Curățarea filtrului de aer din spumă

ATENȚIE: Nu folosiți aer comprimat pentru a curăța filtrul de aer din spumă, deoarece se pot produce deteriorări.

1. Scoateți filtrul de aer din spumă. (Fig. 66)
2. Examinați filtrul de aer din spumă. Curățați filtrul de aer din spumă cu apă caldă și săpun.

ATENȚIE: Înlocuiți un filtru de aer din spumă care este deteriorat sau nu poate fi curățat complet.

ATENŢIE: Asiguraţi-vă că filtrul de aer din spumă este uscat înainte de a-l instala.

Transportul şi depozitarea

- Pentru transportul pe distanţe mai scurte, consultaţi *Pentru deplasarea produsului pe roţile de susţinere (TF230) la pagina 56* şi *Pentru deplasarea produsului cu ajutorul setului de roţi la pagina 56*.
- Lăsaţi produsul să se răcească înainte de a îl depozita.
- Utilizaţi întotdeauna recipiente omologate pentru depozitarea şi transportarea combustibilului.
- Menţineţi produsul într-o zonă uscată şi ferită de îngheţ.
- Asiguraţi-vă că produsul nu prezintă scurgeri sau vapori. Scânteile sau flăcările deschise, de exemplu cele provenite de la dispozitive sau boilere electrice, pot cauza un incendiu.
- Acoperiţi produsul şi fixaţi în siguranţă produsul în timpul transportului, pentru a preveni daunele şi accidentele. Utilizaţi un vehicul aprobat pentru a transporta produsul.
- Nu ridicaţi produsul.
- Procedaţi cu atenţie când deplasaţi produsul la bordul unui vehicul în vederea transportului sau când îl ridicaţi de acolo. Folosiţi o rampă aprobată.

Date tehnice

	TF230	TF338
Lăţime de lucru, mm	750	950
Adâncime de lucru, mm	150-300	150-300
Motor	WM168FB/P-2	WM170FB/P-2
Carburant	Benzină	Benzină
Capacitate rezervor de carburant, l	3,6	4,8
Capacitate rezervor de ulei, l	0,6	0,6
Cilindree, cm^3	196	212
Putere maximă, kW/cp la rpm	3,45/4,7 la 3100	3,6/4,9 la 3100
Viteze	R, N, 2, 1	R, N, 2, 1
Capacitate ulei cutie de viteze, l	0,95	1,1
Greutate totală, kg	86,5	106
Greutate netă, kg	66,5	93
Dimensiuni pachet, mm	845x480x780	860x490x860
Certificare	CE, EAC	CE, EAC

Declarație de conformitate CE

Husqvarna AB, SE-561 82 Huskvarna, Suedia, tel: +46-36-146500, declară pe propria răspundere că motocultivatoarele Husqvarna TF230, TF338 cu numerele de serie 1447000096 (TF230), 1447000139 (TF338) și ulterioare (numărul de serie consecutiv este în mod clar specificat textual pe plăcuța de identificare) respectă cerințele DIRECTIVELOR CONSILIULUI:

- din 17 mai 2006 „referitoare la utilaje” **2006/42/CE**.
- din 15 decembrie 2004 „referitoare la compatibilitatea electromagnetică” **2004/108/CE**.

Au fost aplicate următoarele standarde armonizate: **EN 709:1997, A4:2009**.

Husqvarna 20141210

Claes Losdal, Director de Dezvoltare/Produse pentru grădină (reprezentant autorizat al Husqvarna AB și responsabil cu documentația tehnică)

İçindekiler

Giriş..... 60
Güvenlik.....61
Montaj..... 63
Kullanım.....64
Bakım.....66
Taşıma ve saklama.....67
Teknik veriler..... 67
AT Uyumluluk bildirimi..... 68

Giriş

Ürüne genel bakış (TF230)

(Şek. 1)

1. Motor
2. Çatal dişi bıçak kapağı
3. Destek tekerleği
4. Kayış kapağı
5. Çatal dişi bıçaklar
6. Çekme çubuğu
7. Tutma yeri
8. Vites kolu
9. Tampon
10. Debriyaj kontrolü
11. AÇMA/KAPAMA anahtarı
12. Gaz kontrolü
13. Araba koruma örtüsü
14. Kablo kapağı
15. Çatal dişi bıçak tutucu (ikincil)
16. Çatal dişi bıçak tutucu (birincil)
17. Çatal dişi kapak braketi
18. Konektör mafsalı
19. Alet çantası
20. Donanım çantası
21. Donanım çantası (yalnızca çatal dişi bıçaklar için)
22. Bıçak koruması

Ürüne genel bakış (TF338)

(Şek. 2)

1. Motor
2. Çatal dişi bıçak kapağı
3. Kablo kapağı
4. Kayış kapağı
5. Çatal dişi bıçaklar
6. Çekme çubuğu
7. Tutma yeri
8. Vites kolu
9. Tampon
10. Debriyaj kontrolü
11. Gaz kontrolü
12. AÇMA/KAPAMA anahtarı
13. Araba koruma örtüsü
14. Çatal dişi bıçak tutucu (ikincil)
15. Çatal dişi bıçak tutucu (birincil)
16. Konektör mafsalı
17. Çatal dişi kapak braketi
18. Tekerlek kiti
19. Donanım çantası
20. Donanım çantası (yalnızca çatal dişi bıçaklar için)
21. Alet çantası

Ürün üzerindeki semboller

(Şek. 3) UYARI: Dikkatli olun ve ürünü doğru kullanın. Bu ürün, operatör ya da başkaları açısından ciddi yaralanmalara veya ölüme neden olabilir.

(Şek. 4) Kullanım kılavuzunu dikkatle okuyun ve kullanımdan önce talimatları anladığınızdan emin olun.

(Şek. 5) Onaylı kulak koruma ekipmanı ve onaylı koruyucu gözlük kullanın.

(Şek. 6) Bu ürün, geçerli AT direktiflerine uygundur.

(Şek. 7) Hızlı.

(Şek. 8) Yavaş.

(Şek. 9) Onarım veya bakım işlemlerinden önce motoru durdurun ve ateşleme kablosunu çıkarın.

(Şek. 10) Uyarı: Döner parçalar. Ellerinizi ve ayaklarınızı uzak tutun.

(Şek. 11) Uzak durun!

(Şek. 12) Boş vites.

(Şek. 13) Geri vites.

(Şek. 14) Hızlı ileri.

(Şek. 15) Yavaş ileri.

Not: Ürünün üzerindeki diğer semboller/etiketler, diğer ticari alanların sertifikalandırma gerekliliklerivle ilgilidir.

Tip plakası

(Şek. 16)

Güvenlik

Güvenlik tanımları

Kılavuzdaki önemli kısımları vurgulamak için uyarılar ve notlar kullanılmıştır.

UYARI: Kılavuzdaki talimatlara uyulmadığı takdirde operatör veya çevredeki kişiler için ciddi yaralanma veya ölüm tehlikesi varsa kullanılır.

DİKKAT: Kılavuzdaki talimatlara uyulmadığı takdirde ürünün, diğer malzemelerin veya çevrenin zarar görme riski olduğunda kullanılır.

Not: Belirli bir durumda bilgi verilmesi gerektiğinde kullanılır.

Genel güvenlik talimatları

UYARI: Ürünü kullanmadan önce aşağıdaki uyarı talimatlarını okuyup anlayın.

- Ürünü çalıştırmadan önce bu kullanım kılavuzundaki ve ürün üzerindeki tüm talimatları okuyun. Talimatları anladığınızdan ve bunlara uyduğunuzdan emin olun.
- Ürünle ilgili herhangi bir problem veya sorunuz olursa lütfen daha fazla bilgi için Husqvarna bayinizle iletişime geçin.
- İnsanların ya da eşyaların maruz kalabileceği tüm emniyetsiz durum veya risklerden operatör sorumludur.
- Bu ürün, çalışırken elektromanyetik bir alan oluşturur. Bu alan, bazı koşullarda aktif veya pasif tıbbi implantlarda girişime neden edebilir. Yaralanmaya veya ölüme neden olabilecek durumların ortaya çıkma riskini azaltmak için tıbbi implantı olan kişilerin, siz bu ürünü çalıştırmadan önce doktorlarına ve tıbbi implant üreticilerine danışmalarını öneririz.
- İyileştirmeler uygulamak için teknik özelliklerde ve tasarımlarda önceden bildirmeksizin değişiklik yapma hakkını saklı tutuyoruz. Bu kılavuzda yer alan bilgilere dayalı herhangi bir yasal hak talebinin geçerli olmadığını unutmayın. Onarımlar için sadece orijinal parçalar kullanın. Orijinal olmayan parçalar kullanılırsa garanti geçersiz olur.

Kullanım için güvenlik talimatları

UYARI: Ürünü kullanmadan önce aşağıdaki uyarı talimatlarını okuyup anlayın.

- Toprak çapalama ürününü yalnızca amacına yönelik olarak kullanın. Ürünü başka işler için kullanmayın. Amaç dışı kullanım tehlikeli olabilir veya hasara neden olabilir.
- Ürünü ve işlevlerini nasıl güvenli bir şekilde kullanacağınızı ve ürünü nasıl hızlıca durduracağınızı öğrenin. Güvenlik etiketlerini de öğrenin.
- Çalışma alanının boş olduğundan ve yere sağlam bastığınızdan emin olmadan ürünü asla çalıştırmayın. Beklenmeyen hareketlerde bulunabilecek engellere dikkat edin. Eğimli yüzeyde çalışırken çok dikkatli olun.
- Ürünün yalnızca kullanımı hakkında bilgi sahibi olan yetişkinler tarafından kullanılmasına izin verin.
- Çocukların ya da ürünün kullanılması konusunda eğitilmemiş yetişkinlerin ürünü kullanmasına veya üründe servis işlemleri yapmasına asla izin vermeyin. Ulusal yasalarda kullanıcı yaşı konusunda bir düzenleme olabilir.
- Yetkili olmayan kişileri uzakta tutun. Çocuklar, hayvanlar, çalışmanızı izleyenler ve yardımcı kişiler, 20 m'lik güvenlik bölgesinin dışında tutulmalıdır. Herhangi bir kişi yaklaşırsa ürünü derhal durdurun.
- Yorgunsanız, alkol aldıysanız veya görüşünüzü, karar verme yetinizi ya da koordinasyonunuzu etkileyebilecek ilaç ya da uyuşturucu madde alıyorsanız ürünü asla kullanmayın.
- Sert zeminde çalışırken özellikle dikkatli olun.
- Ürün, ekim yapılmış toprakta çok daha dengesiz olma eğilimi göstermektedir.
- Ürünü asla çıplak ayakla kullanmayın. Her zaman tercihen çelik burunlu koruyucu ayakkabılar veya koruyucu botlar giyin. Hareket eden parçalara takılabilecek bol kıyafetler giymeyin; takı veya benzeri nesneler takmayın. İşitme kaybı riskini en aza indirmek için kulak koruma ekipmanı kullanın.
- Ürünü asla insan taşımak için kullanmayın.
- Üretici tarafından belirtildiği şekilde çalıştırma, servis ve onarım koşullarına uyum ve bağlılık da amacına yönelik kullanımın temel bileşenlerini oluşturur.
- Ürün kullanımda değilken motoru durdurun.
- Ürünle birlikte yürüyün, koşmayın.
- Ürünü kendinize doğru çekerken veya dönme yönünü tersine çevirirken çok dikkatli olun.
- Dönen bıçaklarla aranızda, direksiyon milinin uzunluğuna göre belirlenen güvenli bir mesafe olmasını sağlayın. Ellerinizi ve ayaklarınızı döner bıçaklardan uzakta tutun.
- Motor ve egzoz sistemi, çalıştırma sırasında çok ısınır. Dokunulduğu takdirde yanma riski vardır.
- Ürünü yalnızca gün ışığında veya diğer iyi aydınlatılmış koşullarda kullanın.
- Ürünü 20°'den daha eğimli zeminlerde kullanmayın.
- Eğimlerde yukarı veya aşağı doğru değil yatay olarak çalışın.
- Üreticinin onayını almadan ürünün orijinal tasarımında hiçbir şekilde değişiklik yapmayın. Daima orijinal yedek parça kullanın. Onaylı olmayan değişikliklerin yapılması ve/veya aksesuarların kullanılması, ürünü kullanan kişinin ya da başkalarının ciddi şekilde yaralanmasına veya ölümüne neden olabilir. Orijinal olmayan parçalar kullanılırsa garanti geçerli değildir.
- Aşağıdaki durumlarda motoru derhal durdurun: Aşırı titreşim ve/veya gürültü, motorun dönmesini engelleyen mekanik sıkışma, debriyajın devreye alınmasında veya devreden çıkarılmasında zorluk, yabancı bir nesneyle çarpışma veya motor durdurma kablosunda bozulma.
- Motor durdurma kablosu kopmuşsa motoru durdurmak için marş kontrolünü kullanın. Makinenin soğumasını bekleyin. Buji kapağını bujiden ayırın. Ürünün hasarlı olup olmadığını kontrol edin. Ürün

hasarlıysa onarım için onaylı bir servisle görüşün.
- Her zaman dikkat gösterin ve sağduyunuzu kullanın. Kontrol edemeyeceğinizi düşündüğünüz tüm durumlardan kaçının. Bu talimatları okuduktan sonra çalıştırma prosedürleri konusunda hala emin olmadığınız noktalar varsa devam etmeden önce bir uzmana danışmalısınız. Yetkili bir servise başvurun.
- Güvenlik donanımında değişiklik yapmayın. Doğru çalıştıklarından emin olmak için düzenli olarak kontrol edin.
- Bu döner çapa makinesinin uygun olmayan şekilde monte edilmesi ciddi yaralanmalara neden olabilir. Tüm talimatları dikkatli bir şekilde uyguladığınızdan emin olun.

Yakıt güvenliği

UYARI: Ürünü kullanmadan önce aşağıdaki uyarı talimatlarını okuyup anlayın.

- Benzin yüksek derecede yanıcıdır. Dikkatli olun ve açık havada yakıt doldurun. Ateş yakmak, açık aleve yaklaşmak ve sigara içmek yasaktır.
- Yangın, patlama ve duman soluma risklerinin olduğunu unutmayın. Kendi üzerinize veya kıyafetlerinize yakıt bulaştırdıysanız kıyafetlerinizi değiştirin.
- Motor, renksiz ve zehirli bir gaz olan karbon monoksit salar. Makineyi kapalı alanlarda kullanmayın.

Bakım için güvenlik talimatları

UYARI: Ürünü kullanmadan önce aşağıdaki uyarı talimatlarını okuyup anlayın.

- Onarım, temizlik, bakım işlerinden önce veya ürün üzerindeki aletleri değiştirirken daima motoru durdurun. Ürün çalışır durumdayken asla ayarlama yapmayın.
- Performans düzeyini korumak ve güvenlik için düzenli bakım çok önemlidir.
- Üründeki aletleri değiştirirken ağır iş eldivenleri giyin.
- Dengeyi korumak için döner bıçakları eksiksiz set olarak değiştirin. Daima orijinal yedek parça kullanın.
- Somunların ve vidaların sıkı olup olmadığını kontrol edin.
- Susturucusu arızalı olan bir ürünü asla kullanmayın. Yetkili servis ile irtibata geçin.
- Güvenliğiniz için ürünün özelliklerini değiştirmeyin. Motor devri ayarlarını değiştirmeyin ve motoru aşırı devirde çalıştırmayın.
- Daima orijinal yedek parça kullanın.
- Hizmet ömrü dolduğunda ve ürün artık kullanılmadığında geri dönüşüm için ürünün bayiye veya uygun bir istasyona götürülmesi gerekir.
- Kutunun kenarlarını keserken kabloları/telleri kesmemeye veya makineyi çizmemeye dikkat edin.

Montaj

Giriş

UYARI: Ürünü monte etmeden önce güvenlik bölümünü okuyup anlayın.

Çatal dişi bıçakların montajı (TF230)

- Çatal dişi bıçakların montajı için gerekli cıvata, vida, somun ve rondelaların genel görünümü için resme bakın. (Şek. 17)
- Aşağıdaki resimlerde yer alan talimatlara uyun.

Not: Resimler yalnızca çatal dişi bıçakların sağ taraftan montajını gösterir. Aynı talimatlar sol taraf için de geçerlidir. Keskin kenarların sağ ve sol çatal dişi bıçaklarda aynı yöne baktığından emin olun.

(Şek. 18) (Şek. 19) (Şek. 20) (Şek. 21) (Şek. 22) (Şek. 23)

Çatal dişi bıçakların montajı (TF338)

- Çatal dişi bıçakların montajı için gerekli cıvata, vida, somun ve rondelaların genel görünümü için resme bakın. (Şek. 24)
- Aşağıdaki resimlerde yer alan talimatlara uyun.

Not: Resimler yalnızca çatal dişi bıçakların sağ taraftan montajını gösterir. Aynı talimatlar sol taraf için de geçerlidir. Keskin kenarların sağ ve sol çatal dişi bıçaklarda aynı yöne baktığından emin olun.

(Şek. 25)	(Şek. 26)	(Şek. 27)	(Şek. 28)	(Şek. 29)	(Şek. 30)

Ürünü monte etme

1. Bağlantı mafsalını takın.
   a) TF230 için: (Şek. 31)
   b) TF338 için: (Şek. 32)
2. TF230 için destek tekerleğini takın. (Şek. 33)
3. Çekme çubuğunu takın.
   a) TF230 için: (Şek. 34)
   b) TF338 için: (Şek. 35)
4. Gidonu takın. (Şek. 36)
5. Tutma yeri yüksekliğini ayarlayın ve düğmeleri sıkın. (Şek. 37)
6. Kavrama kontrolünü doğru tarafa çevirin. Cıvatayı takın. (Şek. 38)
7. Kablo kapağını takın.
   a) Kabloları doğru şekilde takın.
   b) Lastik tutucuyu takın. (Şek. 39)
   c) Kablo kapağını takın ve vidayı sıkın. (Şek. 40)
8. Çatal dişi bıçak kapağını takın (TF230).

DİKKAT: 4 cıvatayı ve somunu tamamen sıkmadan takın.

   a) (Şek. 41)
   b) (Şek. 42)
   c) (Şek. 43)
9. Çatal dişi bıçak kapağını takın (TF338):
   a) (Şek. 44)
   b) (Şek. 45)
   c) (Şek. 46)
10. Vites kolunu takın. (Şek. 47)
11. Montajdan sonra tüm cıvataları ve somunları tekrar sıkın.

DİKKAT: Ürünün parçalarını sökmeyin. Bu işlem için onaylı bir servis bayisiyle görüşün.

Kullanım

Giriş

UYARI: Ürünü kullanmadan önce güvenlik bölümünü okuyup anlayın.

Ürünü çalıştırmadan önce yapılması gerekenler

- Çalışma alanını kontrol edin. Ürünün fırlatabileceği ve operatörün veya başkalarının ciddi şekilde yaralanmasına neden olabilecek sabit olmayan tüm nesneleri çıkarın. Bu nesneler taş, cam veya tel olabilir.
- Motor yağı seviyesini kontrol edin ve gerekirse motor yağı doldurun.
- Dişli kutusunun yağ seviyesini kontrol edin ve gerekirse yağ doldurun.
- Yakıt seviyesini kontrol edin ve gerekirse yakıt doldurun.
- Ürünün bakımını yapın.
  a) Aşınmış veya hasarlı parçaları değiştirin.
  b) Yakıt sızıntısı olup olmadığını kontrol edin.
  c) Tüm muhafazaların ve kapakların doğru takıldığından emin olun.
  d) Tüm somunları ve vidaları kontrol edin.
  e) Elektrik kablolarının hasarlı olmadığından emin olun.
- TF338 için: Hava filtresini yağlayın.

Yakıt doldurma

DİKKAT: Oktan numarası 90 RON (87 AKI) değerinin altında olan benzin kullanmayın. Bu, üründe hasara neden olabilir.

1. Motoru durdurun ve ürünün soğumasını bekleyin.
2. Ürünü iyi hava akımına sahip bir alana yerleştirin.
3. Yakıt tankını doldurun.

DİKKAT: Yakıt tankında çok fazla yakıt olmadığından emin olun. Yakıt ısındığında genleşir.

4. Yangın riskini önlemek için yakıt deposu kapağını dikkatlice sıkın.
5. Ürünü ve ürünün etrafındaki alanı temizleyip yakıt kalıntılarını giderin.
6. Motoru çalıştırmadan önce ürünü yakıt ikmali alanından ve yakıt kaynağından en az 3 m/10 ft uzaklaştırın.

Ürünü çalıştırma

1. Yakıt musluğunu açın. (Şek. 48)
2. Jikle kontrolünü kullanarak jikleyi açın. (Şek. 49)
3. Vites kolunu boş vites konumuna getirin. (Şek. 50)
4. Gaz kontrolüyle tam gaz uygulayın. (Şek. 51)
5. AÇMA/KAPAMA anahtarını AÇIK konuma getirin. (Şek. 52)
6. Çalıştırma ipi kolunu çekin.

UYARI: Ürün çalışmaya başladığında 20 m'lik güvenlik bölgesinde hiçbir insan veya hayvanın bulunmadığından emin olun.

7. Ürün çalıştığında jikle kontrolünü jikle konumuna getirin. (Şek. 53)

Ürünü ileriye doğru sürme

1. Tahrik hızını seçmek için vites kolunu kullanın. Konum 1 düşük hız, konum 2 de yüksek hızdır. (Şek. 54)
2. Tutma yerindeki gaz kilidini aşağı itin.
3. Çatal dişi bıçakları döndürmek için kavrama kolunu (A) tutma yerine doğru itin. (Şek. 55)
4. Çatal dişi bıçakları durdurmak için kavrama kolunu (B) serbest bırakın.

Ürünü geriye doğru sürme

UYARI: Ürünü geriye doğru hareket ettirmeden önce yaralanmayı önlemek için kavrama kolunu serbest bırakmanız gerekir.

1. Ürünün arkasında engel bulunmadığından emin olun.
2. Kavrama kolunu serbest bırakın.
3. Motor devrini düşürün.
4. Vites kolunu geri vites konumuna getirin. (Şek. 56)
5. Tutma yerindeki gaz kilidini aşağı itin.
6. Çatal dişi bıçakları döndürmek için kavrama kolunu (A) tutma yerine doğru itin. (Şek. 55)
7. Çatal dişi bıçakları durdurmak için kavrama kolunu (B) serbest bırakın.

Ürünü durdurma

1. Kavrama kolunu serbest bırakın. (Şek. 57)
2. Vites kolunu N konumuna getirin. (Şek. 58)
3. Gaz kontrolünü MIN. konumuna getirin. (Şek. 59)
4. AÇMA/KAPAMA anahtarını KAPALI konuma getirin. (Şek. 60)
5. Yakıt musluğunu kapatın. (Şek. 61)

Ürünü destek tekerlekleriyle sürme (TF230)

1. Motoru durdurun. Bkz. *Ürünü durdurma sayfada: 65*.
2. Destek tekerleklerini aşağıya indirin. (Şek. 62)
3. Gidonu alçak konuma getirin.

4. Çatal dişi bıçakları tutma yerlerini kullanarak zeminden kaldırın. (Şek. 63)

Ürünü tekerlek kitiyle hareket ettirme

1. Motoru durdurun. Bkz. *Ürünü durdurma sayfada: 65*.
2. Tekerlek aksamındaki çatal dişi bıçakları değiştirin. (Şek. 64)
3. Gidonu kullanarak çekme çubuğunu yerden kaldırın. (Şek. 65)

Bakım

Giriş

UYARI: Ürün üzerinde bakım yapmadan önce güvenlik bölümünü okuyup anlayın.

Bakım takvimi

* Fazla tozlu koşullarda kullanılıyorsa ürünü daha düzenli aralıklarla temizleyin.

** Bakım, yalnızca çalışma sorunları meydana geldiğinde gereklidir. Yetkili bir servis bayisiyle görüşün.

Bakım	Kullanım öncesi günlük bakım	Saat cinsinden bakım aralığı			
		20 saatte veya ayda bir	50 saatte veya 3 ayda bir	100 saatte veya 6 ayda bir	300 saatte veya yılda 1
Ürünü temizleme.	X				
Tüm somun ve vidaların sıkı olduğundan ve hasar görmediğinden emin olun.	X				
Hava filtresini temizleyin. Gerekirse parçaları değiştirin.	X		X*		X**
Motor yağı seviyesini kontrol edin.	X				
Dişli kutusundaki yağ seviyesini kontrol edin. Gerekirse yağ doldurun.	X				
Yakıt, motor yağı ve başka yağlama sızıntısı olmadığından emin olun.	X				
Yakıt seviyesini kontrol edin. Gerekirse yakıt doldurun.	X				
Üründe çok fazla titreşim varsa nedenini kontrol edin.	X				
Motor ve dişli kutusu yağını değiştirin.		X		X	
Yakıt filtresini ve yakıt filtresinin etrafındaki alanı temizleyin.				X	X**
Bujiyi ve buji kapağını temizleyin.				X	

Bakım	Kullanım öncesi günlük bakım	Saat cinsinden bakım aralığı			
		20 saatte veya ayda bir	50 saatte veya 3 ayda bir	100 saatte veya 6 ayda bir	300 saatte veya yılda 1
Bujiyi değiştirin.					X
Motor valflerinin hareket boşluğunu kontrol edin ve ayarlayın.					X**
Yanma odasını temizleyin.					X**
Yakıt devresini kontrol edin.					X**

Köpük hava filtresini temizleme

DİKKAT: Hasara yol açabileceğinden köpük hava filtresini temizlemek için basınçlı hava kullanmayın.

1. Köpük hava filtresini çıkarın. (Şek. 66)
2. Köpük hava filtresini kontrol edin. Köpük hava filtresini ılık, sabunlu suyla temizleyin.

DİKKAT: Hasarlı veya tamamen temizlenemeyen köpük hava filtresini değiştirin.

DİKKAT: Takmadan önce köpük hava filtresinin kuru olduğundan emin olun.

Taşıma ve saklama

- Daha kısa mesafelerde taşıma için bkz. *Ürünü destek tekerlekleriyle sürme (TF230) sayfada: 65* ve *Ürünü tekerlek kitiyle hareket ettirme sayfada: 66*.
- Ürünü saklamadan önce soğumasını bekleyin.
- Yakıtı taşımak ve saklamak için her zaman onaylı kaplar kullanın.
- Ürünü kuru ve donmayan bir yerde tutun.
- Üründe sızıntı veya duman olmadığından emin olun. Örneğin, elektrikli cihazlardan veya kazanlardan kaynaklanan kıvılcım veya açık alevler yangın çıkarabilir.
- Ürünün üzerini örtün, hasar ve kazaları önlemek için taşıma sırasında ürünü güvenli bir şekilde bağlayın. Ürünün nakliyesi için onaylı bir araç kullanın.
- Ürünü kaldırmayın.
- Nakliye amacıyla ürünü araca yerleştirirken veya araçtan çıkarırken dikkatli olun. Onaylı bir rampa kullanın.

Teknik veriler

	TF230	TF338
Çapalama genişliği, mm	750	950
Çapalama derinliği, mm	150-300	150-300
Motor	WM168FB/P-2	WM170FB/P-2

	TF230	TF338
Yakıt	Benzin	Benzin
Yakıt tankı kapasitesi, l	3,6	4,8
Yağ tankı kapasitesi, l	0,6	0,6
Silindir hacmi, cm^3	196	212
Maks. güç dev/dk'da KW/hp	3100 dev/dk'da 3,45/4,7	3100 dev/dk'da 3,6/4,9
Vitesler	R, N, 2, 1	R, N, 2, 1
Dişli kutusu yağ kapasitesi, l	0,95	1.1
Brüt ağırlık, kg	86,5	106
Net ağırlık, kg	66,5	93
Ambalaj boyutları, mm	845x480x780	860x490x860
Sertifika	CE, EAC	CE, EAC

AT Uyumluluk bildirimi

Husqvarna AB, SE-561 82 Huskvarna, İsveç, tel: +46-36-146500, yegane sorumlu olarak 1447000096 (TF230), 1447000139 (TF338) ve sonraki seri numaralı (seri numarası, tip plakasında açıkça belirtilmiştir) Husqvarna TF230, TF338 çapa makinelerinin KONSEY DİREKTİFLERİ gerekliliklerine uygun olduğunu beyan eder:

- 17 Mayıs 2006 tarihli ve **2006/42/AT** sayılı "makinelerle ilgili" direktif.
- 15 Aralık 2004 tarihli ve **2004/108/AT** sayılı "elektromanyetik uyumlulukla ilgili" direktif.

Aşağıdaki uyumlulaştırılmış standartlar uygulanmıştır: **EN 709:1997, A4:2009**.

Husqvarna 20141210

Claes Losdal, Geliştirme Müdürü/Bahçe Ürünleri (Husqvarna AB yetkili temsilcisi ve teknik dokümantasyon sorumlusu)

Husqvarna®

www.husqvarna.com

Оригинални инструкции
Αρχικές οδηγίες
Instructions d'origine

1142200-38

Istruzioni originali
Instrucțiuni inițiale
Orijinal talimatlar

2020-01-10